KATASTRY	Vědomice		
PARCELNÍ ČÍSLA	88/100		
DRUH POVRCHU	komunikace - větev 3	chodník	tráva
VZDÁLENOSTI ŠACHET	5.91		
OZNAČENÍ ŠACHET	RŠ150		

SMĚROVÉ POMĚRY

MĚŘÍTKA 1:100/100

LEGENDA TYPŮ ČAR
PŮVODNÍ TERÉN
HRUBÉ TERÉNNÍ ÚPRAVY
UPRAVENÝ TERÉN

IO 02.2 - Kan.přípojky

DP.p.p.č.88/150

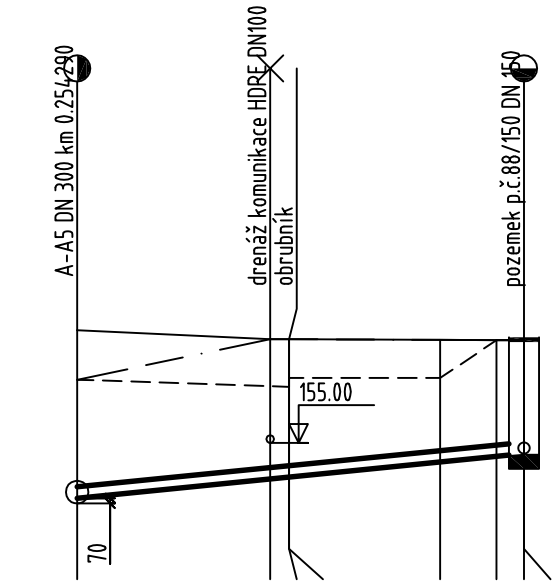

KÓTA UPRAVENÉHO TERÉNU	155.84				155.75	155.74	155.86			155.86		156.36	156.36	156.36
HLOUBKA VÝKOPU	1.72				1.38	1.34	1.46			1.26		1.69	1.65	1.65
KÓTA DNA POTRUBÍ	154.27				154.52	154.55	154.55			154.75		154.82	154.86	154.86
KÓTA PŮVODNÍHO TERÉNU	156.49				156.38	156.37	156.37			156.36		156.36	156.36	156.36
SROVNÁVACÍ ROVINA	M 1:100/100 148													
					2.55	2.80				4.80		5.55	5.91	
STANIČENÍ [km/m]	0.0													
PROFIL[mm]-MATERIÁL-DÉLKA[m]	DN150-PVC SN8-5.91													
SKLON[promile]-DÉLKA[m]	99.54-5.91													
ULOŽENÍ	písekové lože													

Projektant: Marie Němcová	Číslo zakázky: 16_004	SVIS UL, spol. s r.o. Zolova 6, 400 07 Ústí nad Labem	
Název akce: ZPRACOVÁNÍ TECHNICKÉ DOKUMENTACE VYBRANÝCH PROJEKTŮ OBCE VĚDOMICE		Investor: Obec Vědomice Na Průhonu 270, 413 01 Roudnice n.L.	
Název hlavní stavby: Kanalizační přípojka p.p.č. 88/150	Datum: květen 2016	Měřítko: 1:200/100	Kótováno: m
Obsah: Podélný profil		Č.přílohy : D.2.2.2.42	Vyhotovení: