| | | | |
|---|---|---|---|
| KATASTRY | Vědomice | | |
| PARCELNÍ ČÍSLA | 88/100 | | 88/142 |
| DRUH POVRCHU | komunikace - větev 3 | chodník | tráva |
| VZDÁLENOSTI ŠACHET | 6.23 | | |
| OZNAČENÍ ŠACHET | | | RŠ142 |

SMĚROVÉ POMĚRY

MĚŘÍTKA 1:100/100

LEGENDA TYPŮ ČAR
PŮVODNÍ TERÉN
HRUBÉ TERÉNNÍ ÚPRAVY
UPRAVENÝ TERÉN

# IO 02.2 - Kan.přípojky

# DP.p.p.č.88/142

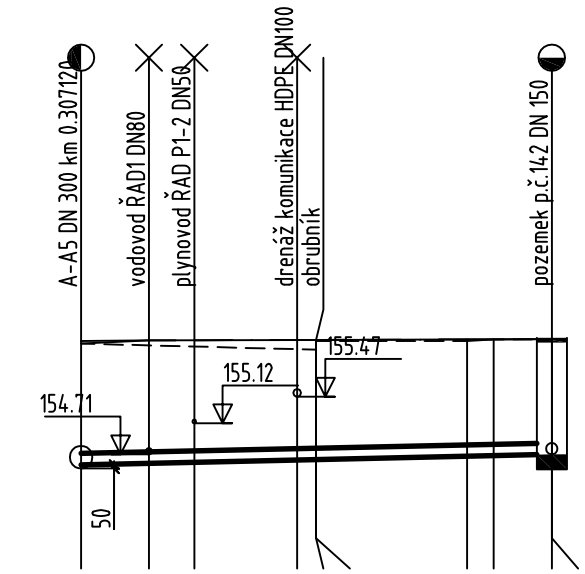


| | | | | | | | | | | | | | | | | | |
|---|---|---|---|---|---|---|---|---|---|---|---|---|---|---|---|---|---|
| KÓTA UPRAVENÉHO TERÉNU | 156.17 | 156.15 | 156.14 | 156.10 | 156.09 | 156.21 | 156.21 | 156.23 | 156.23 | 156.23 |
| HLOUBKA VÝKOPU | 1.75 | 1.71 | 1.67 | 1.60 | 1.59 | 1.71 | 1.66 | 1.67 | 1.67 | 1.67 |
| KÓTA DNA POTRUBÍ | 154.57 | 154.59 | 154.61 | 154.65 | 154.65 | 154.65 | 154.70 | 154.71 | 154.71 | 154.71 |
| KÓTA PŮVODNÍHO TERÉNU | 156.21 | 156.22 | 156.22 | 156.22 | 156.22 | 156.22 | 156.23 | 156.23 | 156.23 | 156.23 |
| SROVNÁVACÍ ROVINA | M 1:100/100 148 | | | | | | | | | |
| STANIČENÍ [km/m] | 0.0 | 0.90 | 1.50 | 2.86 | 3.11 | | 5.11 | 5.46 | 6.23 | |
| PROFIL[mm]-MATERIÁL-DÉLKA[m] | DN150-PVC SN8-6.23 | | | | | | | | | |
| SKLON[promile]-DÉLKA[m] | 22.20-6.23 | | | | | | | | | |
| ULOŽENÍ | pískové lože | | | | | | | | | |

| | | | |
|---|---|---|---|
| Projektant: Marie Němcová | Číslo zakázky: 16_004 | SVIS UL, spol. s r.o. Zolova 6, 400 07 Ústí nad Labem | |
| Název akce: ZPRACOVÁNÍ TECHNICKÉ DOKUMENTACE VYBRANÝCH PROJEKTŮ OBCE VĚDOMICE | | Investor: Obec Vědomice Na Průhonu 270, 413 01 Roudnice n.L. | |
| Název hlavní stavby: Kanalizační přípojka p.p.č. 88/142 | Datum: květen 2016 | Měřítko: 1:200/100 | Kótováno: m |
| Obsah: Podélný profil | | Č.přílohy : D.2.2.2.28 | Vyhotovení: |