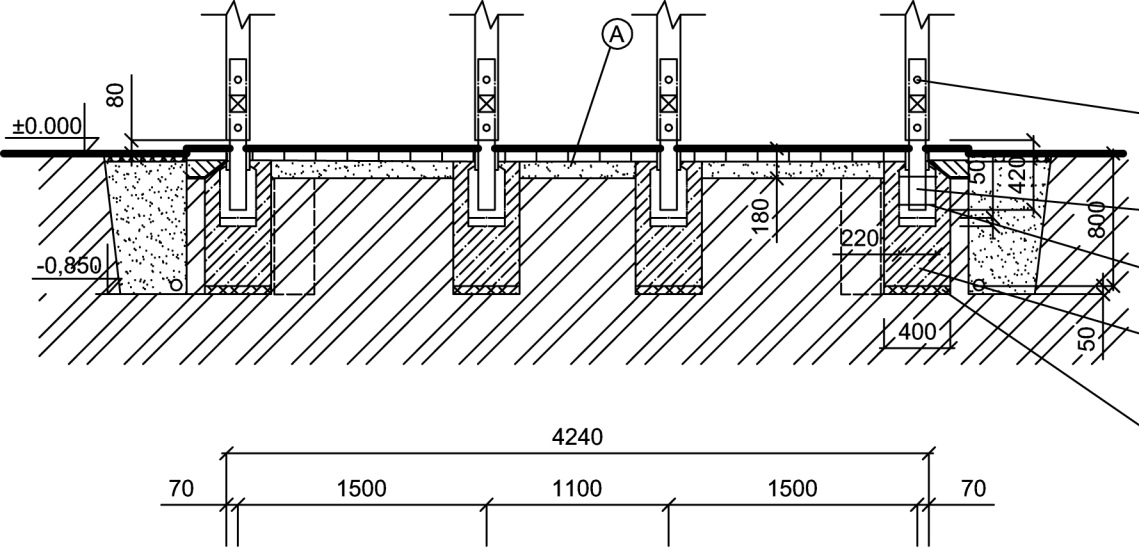

vratové šrouby 12 mm DL 180 mm + matka + podložka

pásová ocel 100/10 mm DL. 700 mm

trny d= j 10, DL. 300 mm

betonový základ C 30/37, 400/400 mm

štěrkopískový podsyp tl. 50 mm

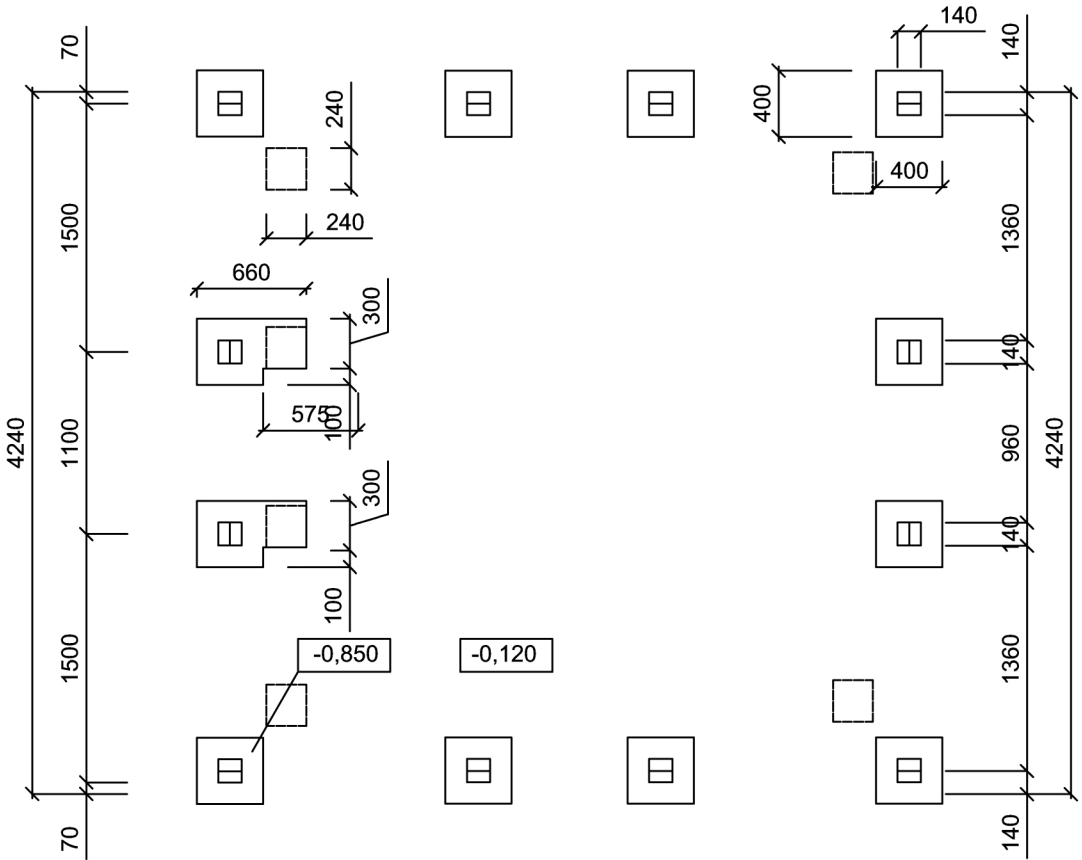

Ⓐ -lícová cihla-parketová skladba (115/240/71mm)-tk.150
-písek říční s vápen. příměsí frakce 0-7 mm - tl.40 mm
-štěrkopísek frakce 0-35 mm tl. 250 mm
-zhutněný terén

TÁBORITŮ 606, SEZIMOVO ÚSTÍ 391 02

KA 21 ATELIER ARCHITEKTURY	AUTOR Ing. arch. A. Kalinová	IČO 625 50 870 DIČ	ČÁST F
	INVESTOR Město Tábor	IČO 00 253 014	
	MÍSTO kú Tábor	PARC. Č. 482	
PROJEKTANT OBJEKTU	Ing.Šonský,CSc.,Ing.Kalinová,Ing.Turnovec,Ing.Mládek		VÝKRES F 04.1
ZODP. PROJEKTANT	Ing. arch. A. Kalinová		
HLAVNÍ PROJEKTANT	Ing. arch. A. Kalinová	IČO 625 50 870	ČZ 006-2/05 12
AKCE	Holečkovy sady v Táboře, II. a III. etapa revitalizace	STUPEŇ DPS	PARÉ
		FORMÁT xA4	
OBJEKT	Altán – základy	DATUM XI.2012	
		MĚŘÍTKO 1:50	