Půdorys terasy nad 2NP, 3NP - původní stav

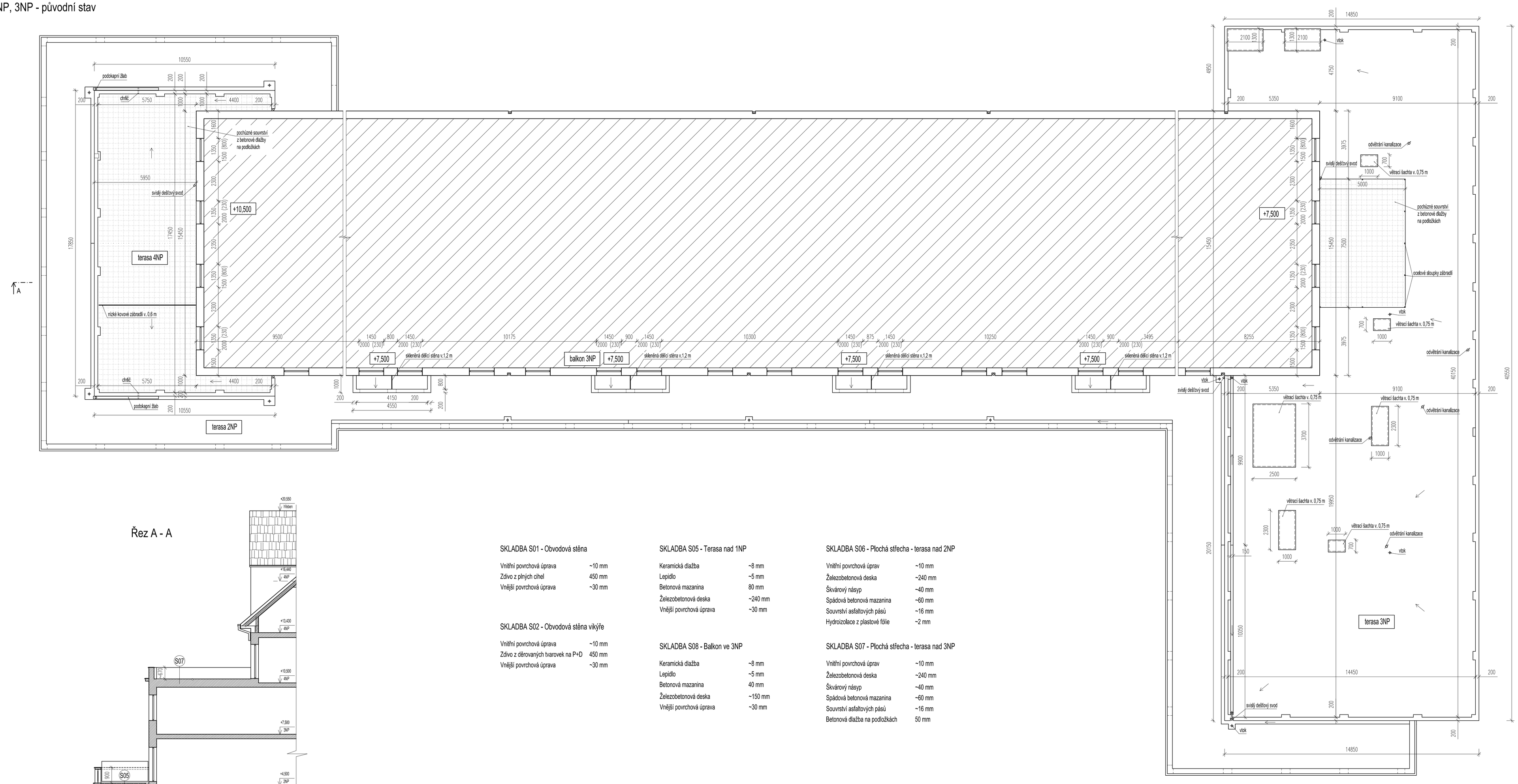

Řez A - A

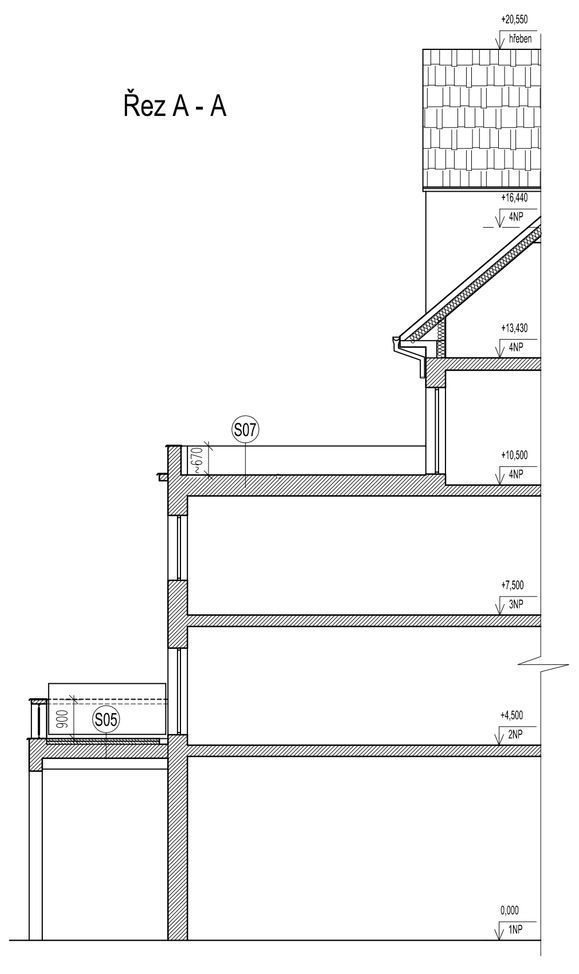

SKLADBA S01 - Obvodová stěna

Vnitřní povrchová úprava	~10 mm
Zdivo z plných cihel	450 mm
Vnější povrchová úprava	~30 mm

SKLADBA S02 - Obvodová stěna vikýře

Vnitřní povrchová úprava	~10 mm
Zdivo z děrovaných tvarovek na P+D	450 mm
Vnější povrchová úprava	~30 mm

SKLADBA S05 - Terasa nad 1NP

Keramická dlažba	~8 mm
Lepidlo	~5 mm
Betonová mazanina	80 mm
Železobetonová deska	~240 mm
Vnější povrchová úprava	~30 mm

SKLADBA S08 - Balkon ve 3NP

Keramická dlažba	~8 mm
Lepidlo	~5 mm
Betonová mazanina	40 mm
Železobetonová deska	~150 mm
Vnější povrchová úprava	~30 mm

SKLADBA S06 - Plochá střecha - terasa nad 2NP

Vnitřní povrchová úprav	~10 mm
Železobetonová deska	~240 mm
Škvárový násyp	~40 mm
Spádová betonová mazanina	~60 mm
Souvrství asfaltových pásů	~16 mm
Hydroizolace z plastové fólie	~2 mm

SKLADBA S07 - Plochá střecha - terasa nad 3NP

Vnitřní povrchová úprav	~10 mm
Železobetonová deska	~240 mm
Škvárový násyp	~40 mm
Spádová betonová mazanina	~60 mm
Souvrství asfaltových pásů	~16 mm
Betonová dlažba na podložkách	50 mm

ATELIER DEK

AKCE:
PROJEKT SNÍŽENÍ ENERGETICKÉ NÁROČNOSTI OBJEKTU
Bytový dům Mírové náměstí 259 - 261, 273 03 Stochov

PROJEKTANT:
DEKPROJEKT s.r.o.
Tiskařská 10/257, PRAHA 10, 108 00
TEL 234 054 284 FAX 234 054 291

OBJEDNATEL:
Město Stochov
J. Šípka 486
273 03 Stochov

STUPEŇ DOKUMENTACE:	Dokumentace pro provedení stavby	PARÉ:
ČÁST DOKUMENTACE:	D.1.1. Architektonicko-stavební řešení	
OBSAH VÝKRESU:	Půdorys terasy nad 2NP, 3NP, řez A - A - původní stav	
VYPRACOVAL: Ing. Lucie Lohniská	ZODPOVĚDNÝ PROJEKTANT: Ing. Luboš Káně	FORMÁT 10x A4
		DATUM: květen 2014
		MĚŘÍTKO: 1:100
KONTROLOVAL: Ing. David Tesař		Č. ZAKÁZKY: 2014-0059956-LoHL
	Pořadové číslo v deníku autorizované osoby: 2869	ČÍSLO VÝKRESU: D.1.1.b) 05