NAPOJENÍ NA ULIČNÍ VPUSŤ
M = 1:20

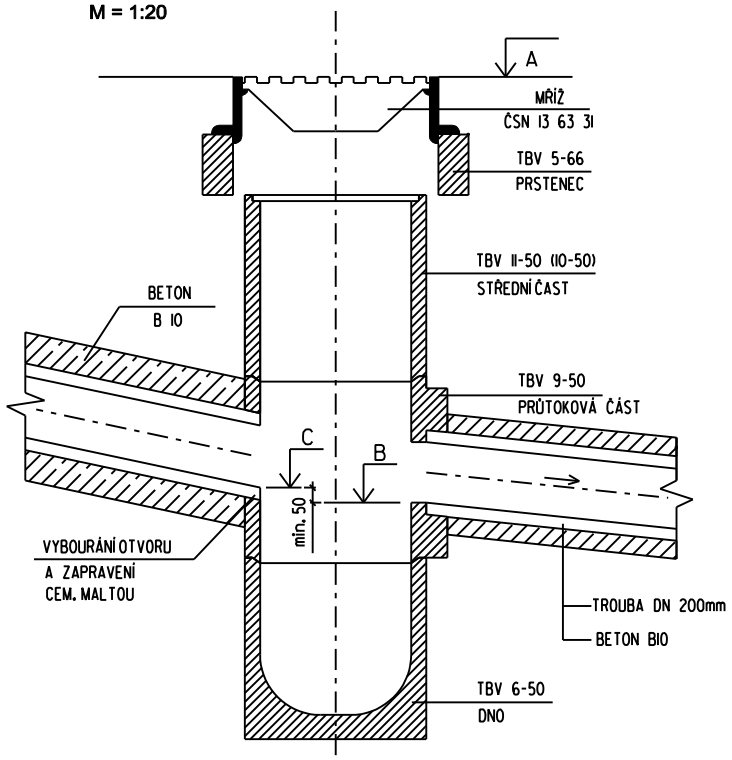

NAPOJENÍ NA REVIZNÍ ŠACHTU
M = 1:20

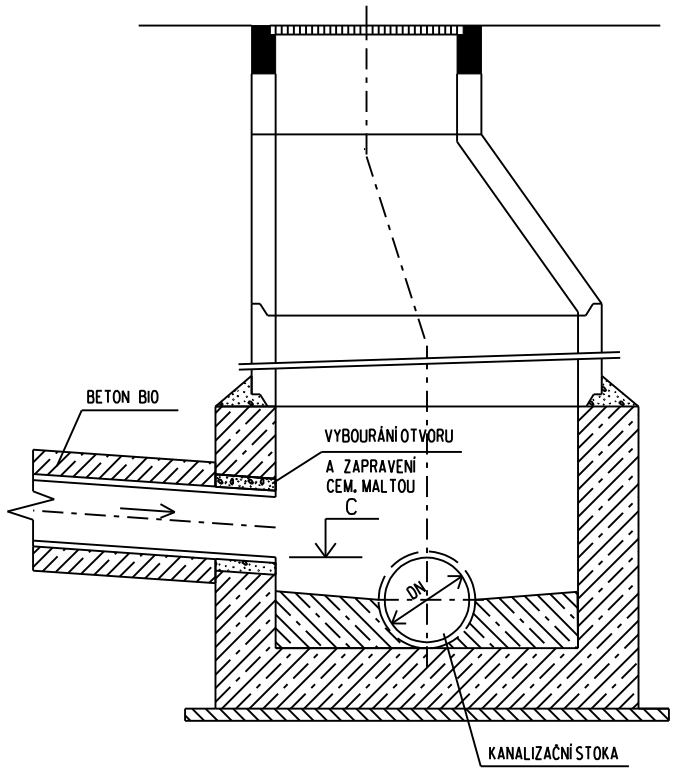

DETAIL ULOŽENÍ UL. VPUST - SILNIČNÍ OBRUBNÍK

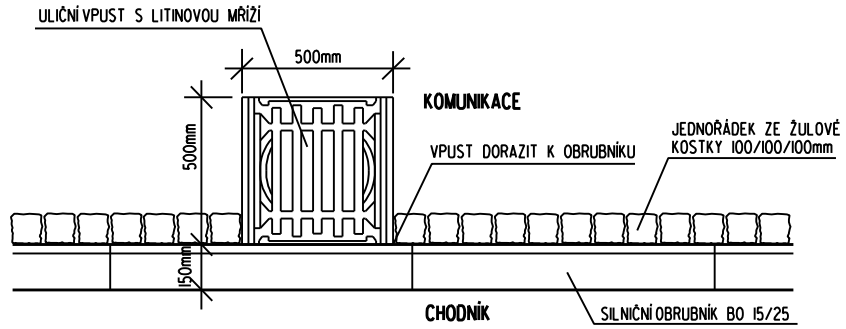

OBRUBNÍKOVÁ DVOUDÍLNÁ STRUŽKOVÁ SPUST

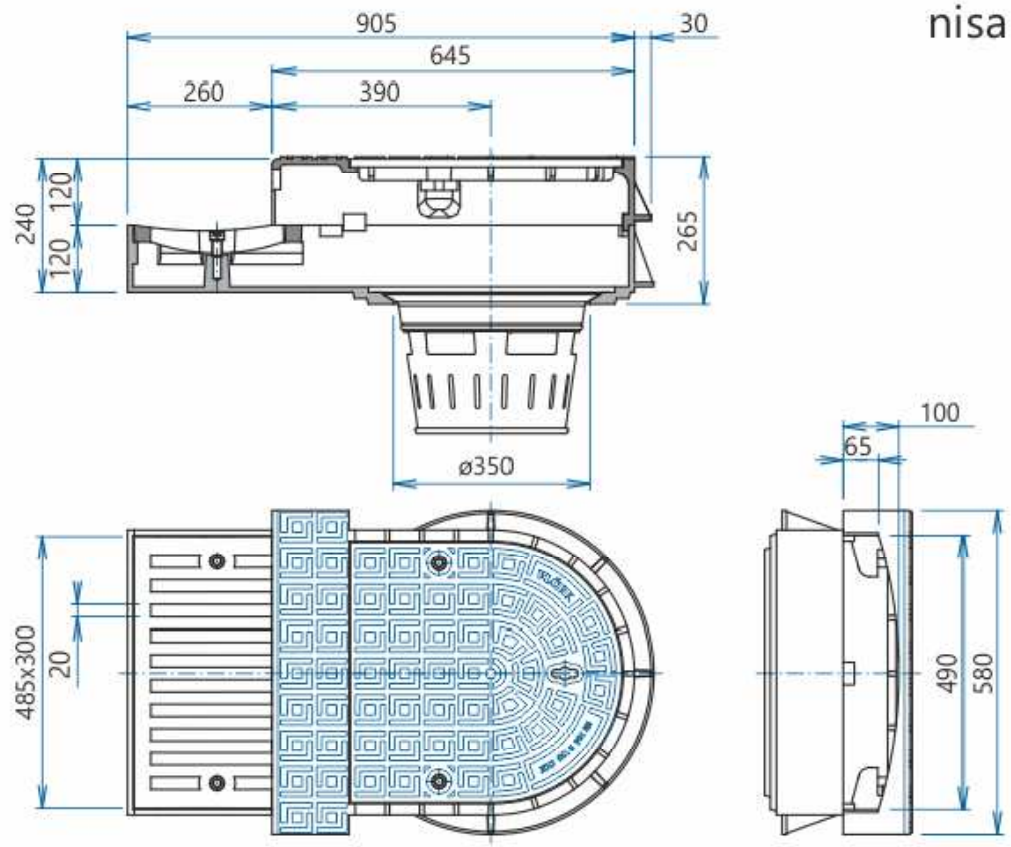

nisa

ULIČNÍ VPUSŤ S KALIŠTĚM
M = 1:20

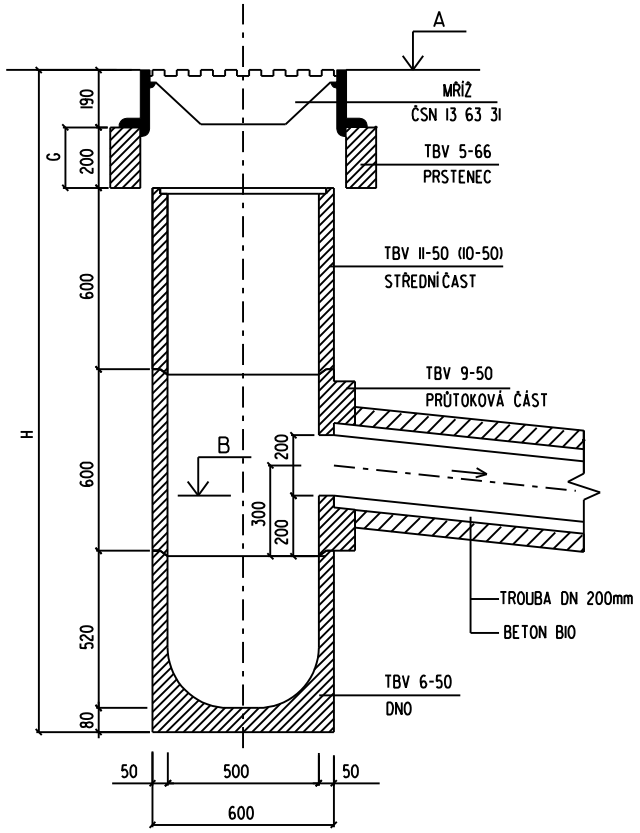

NAPOJENÍ VYVRTÁNÍM NA STOKU
M = 1:20

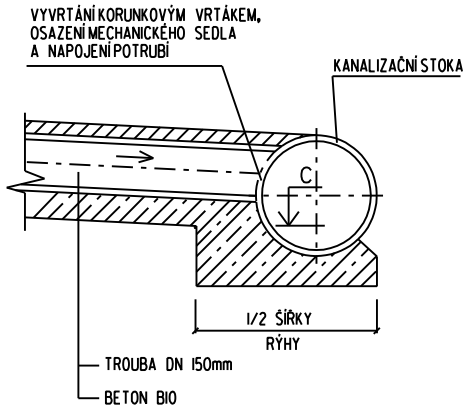

NAPOJOVACÍ ŠACHTA 600x700x600
M = 1:20

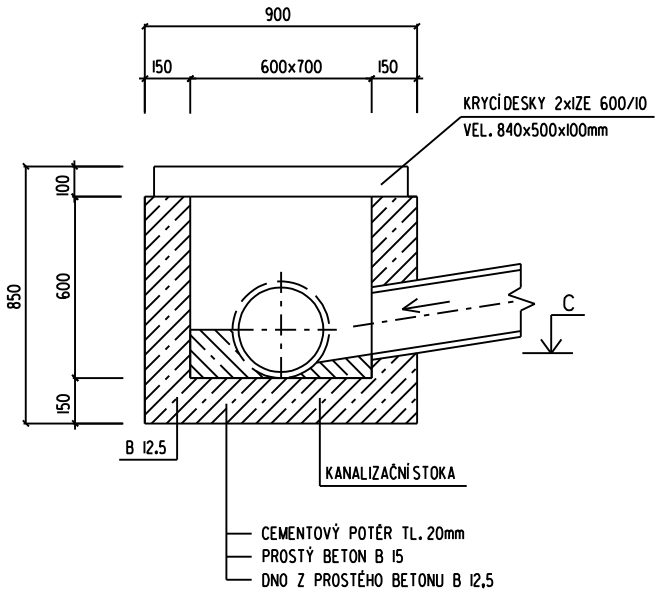

NAVRHOVAL	VYPRACOVAL	Zdeněk Vladyka s.r.o. Na Honech I, 5540, 760 05 - Zlín IČO - 06409393
ZDENĚK VLADYKA	ZDENĚK VLADYKA	
INVESTOR Obec Vikýřovice, Petrovská 168, 788 13 Vikýřovice		
STAVBA CHODNÍK PŘI UL. K LUŽÍM A HRABĚŠICKÁ, VIKÝŘOVICE		FORMÁT: 2 A4 / ÚČEL: DUR+DSP+DPS
		DATUM: 03/2020 / ZAK.ČÍSLO: ZV 03-2020
OBJEKT SO 101 - CHODNÍK PRO PĚŠÍ; SO 102 - AUTOBUSOVÝ ZÁLIV; SO 201 - OPĚRNÁ ZEĎ		PROFESE: 10 KOMUNIKACE
OBSAH DETAIL - ULIČNÍ VPUST, OBRUBNÍKOVÁ DVOUDÍLNÁ STRUŽKOVÁ VPUST		MĚŘ.: 1:25 / Č.V.: 11 / Č.REVIZE.