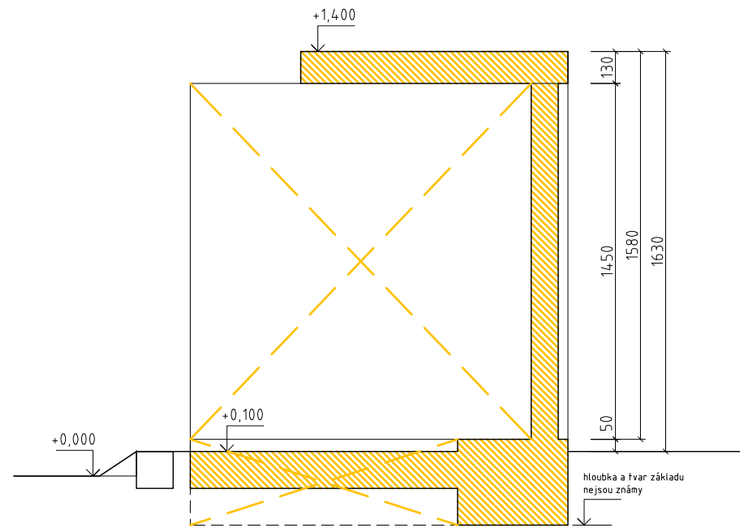

ŘEZ C-C

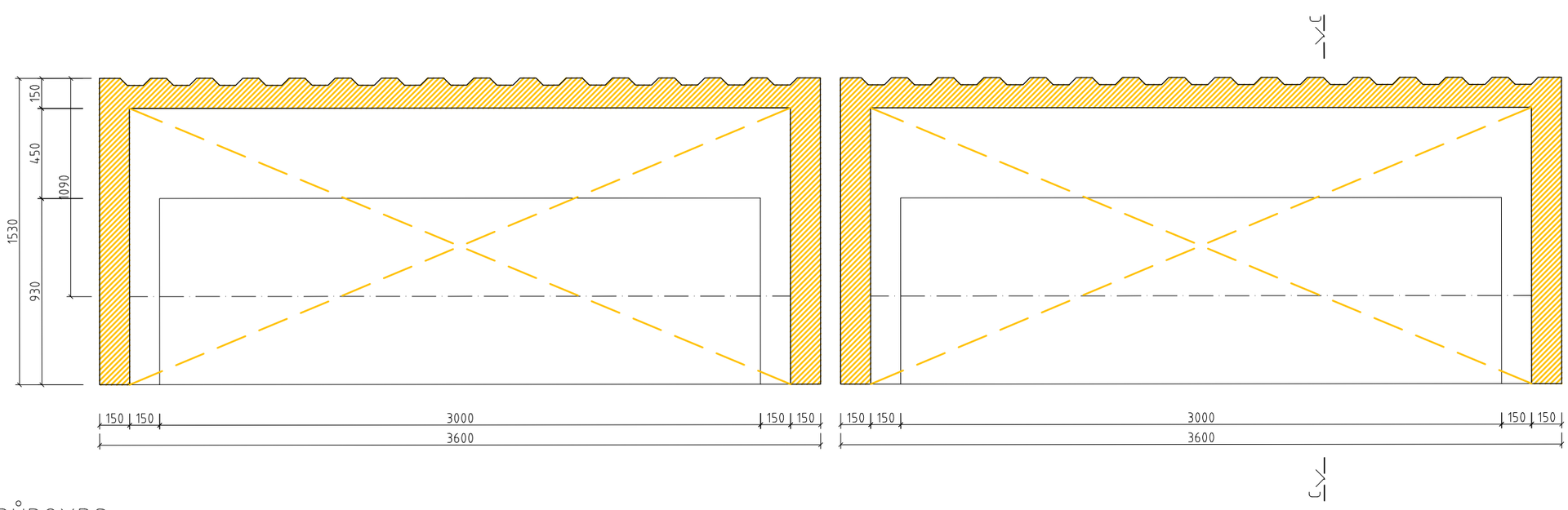

PŮDOYRS

BOURACÍ PRÁCE JSOU PROVÁDĚNY V OCHRANNÉM PÁSMU PODZEMNÍHO VEDENÍ VYSOKÉHO NAPĚTÍ, VEDENÍ VEŘEJNÉHO OSVĚTLENÍ A VEDENÍ INFORMAČNÍHO KABELU fy CETIN.

PŘED ZAPOČETÍM BOURACÍCH PRACÍ PROBĚHNE KONZULTACE SE SPRÁVCEM SÍTÍ. PRÁCE MOHOU BÝT PROVEDENY POUZE PO SOUHLASU A SLPNĚNÍ POŽADAVKŮ MAJITELE SÍTÍ.

PŘI STAVEBNÍCH PRACECH V OCHRANNÉM PÁSMU NESMÍ BÝT POUŽITO MECHANIZACE.

DÁLE PRO PRÁCE V OCHRANNÉM PÁSMU PLATÍ OMEZENÍ DLE PLATNÝCH PŘEDPISŮ.

PROJEKTANT STAVBY ING.ARCH ONDŘEJ BARTŮŠEK	ing. arch. Ondřej Bartůšek +420777806951 ondrej@bartusek.info www.bartusek.info	
VYPRACOVAL ING.ARCH ONDŘEJ BARTŮŠEK		
INVESTOR: městská část Brno Jundrov, Statutární město Brno		
MÍSTO STAVBY: Jasanová, Brno - Jundrov, 620 00		
KONTEJNEROVÁ STÁNÍ NA PARKOVIŠTI JASANOVÁ II. ETAPA	FORMÁT	A3
	DATUM	LEDEN 2017
	STUPEŇ	ÚS, PPS
BOURACÍ PRÁCE - TYPICKÉ STANOVIŠTĚ	1:25	2