ÚPRAVA STÁVAJÍCÍCH SLOUPŮ

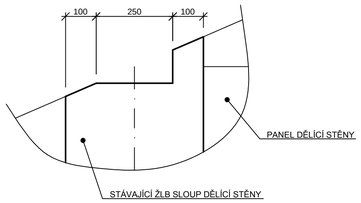

DETAIL KOTEVNÍCH PRVKŮ VAZNÍKŮ VARIANTA JEDNOSTRANNÁ

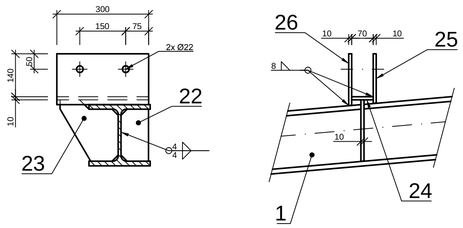

DETAIL KOTEVNÍCH PRVKŮ VAZNÍKŮ VARIANTA OBOUSTRANNÁ

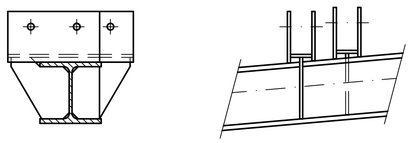

KOTVENÍ NOVÝCH OCELOVÝCH SLOUPŮ KE STÁVAJÍCÍM ŽELEZOBETONOVÝM SLOUPŮM

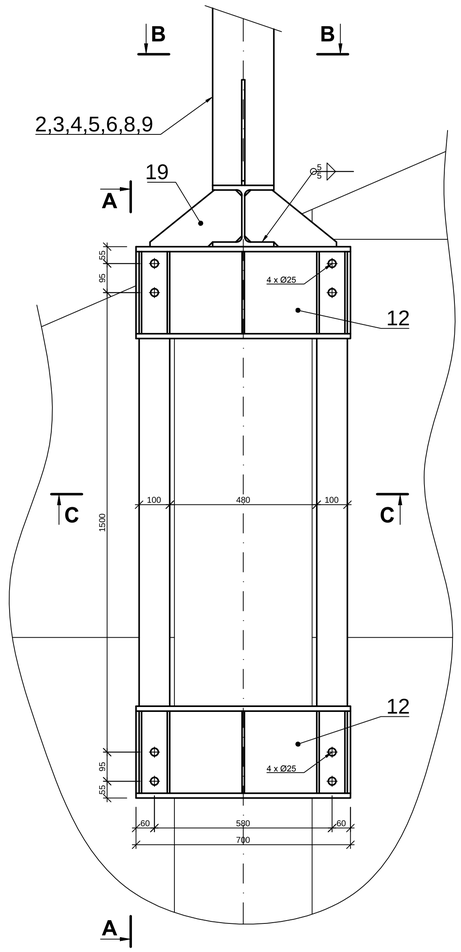

KOTVENÍ NOVÝCH OCELOVÝCH SLOUPŮ KE STÁVAJÍCÍM ŽELEZOBETONOVÝM SLOUPŮM V PRŮSEČÍKU MODULOVÝCH OS B a 2

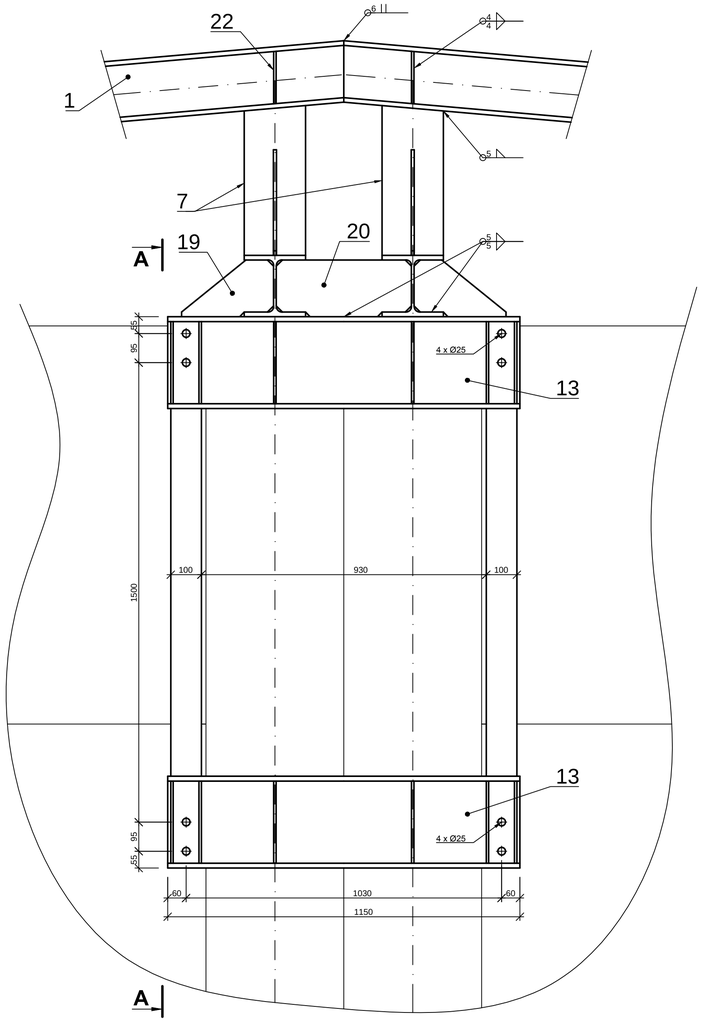

ŘEZ A-A

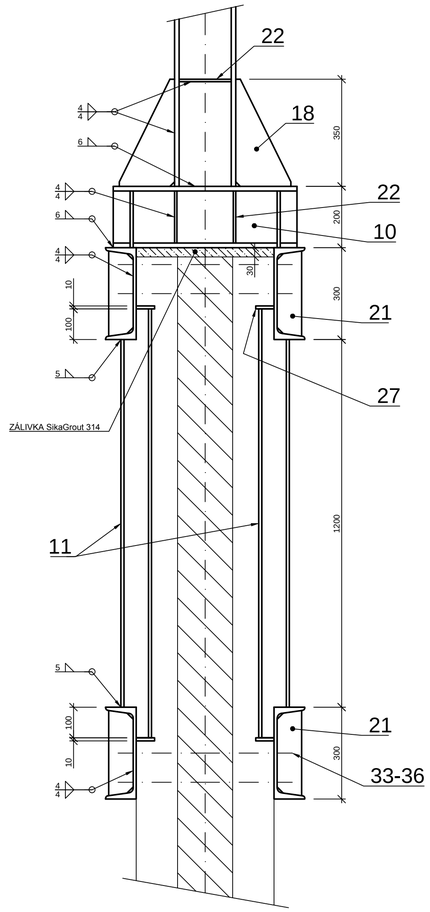

ŘEZ C-C

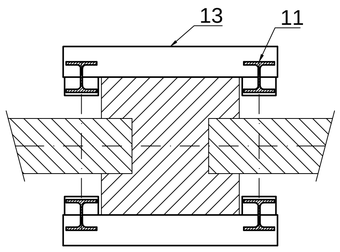

ŘEZ B-B

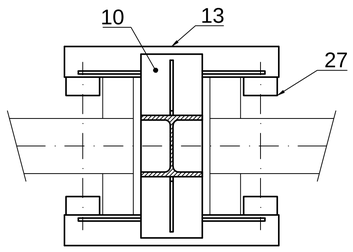

PŘÍPOJ: SLOUP + PRŮVLAK

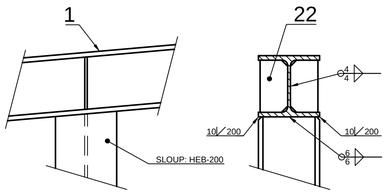

PŘÍPOJ: SLOUP + PAŽDÍK

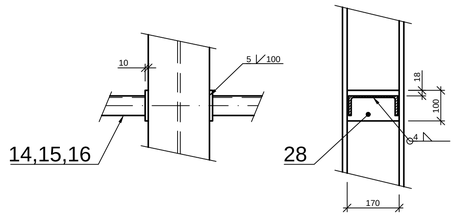

KOTVENÍ PAŽDÍKŮ K ŽLB SLOUPŮM

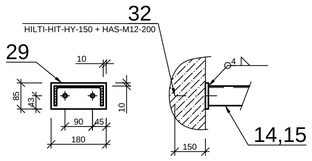

PROJEKTANT: Ing. Petr HAMPL		VYPRACOVAL: Ing. Martin KOPTA	Kancelář stavebního inženýrství Botanická 256, 360 02 Dalovice www.ksi.cz E-mail: info@ksi.cz tel/fax: 353 230 017
LOKALITA: Vintířov		SÚ:	
INVESTOR: Lias Vintířov, LSM, k.s.			
STAVBA: ZASTŘEŠENÍ SKLÁDKY LIAPORU na p.p.č. 442/2 v areálu Lias Vintířov, LSM, k.s.			FORMÁT: A1
			DATUM: 03. 12. 2015
			OČEL: REALIZACE
			Č.ZAK.: 29 / 2015
NÁZEV: OCELOVÉ KONSTRUKCE			MĚŘÍTKO: 1:10
			Č.VÝKRESU: 011-15-006