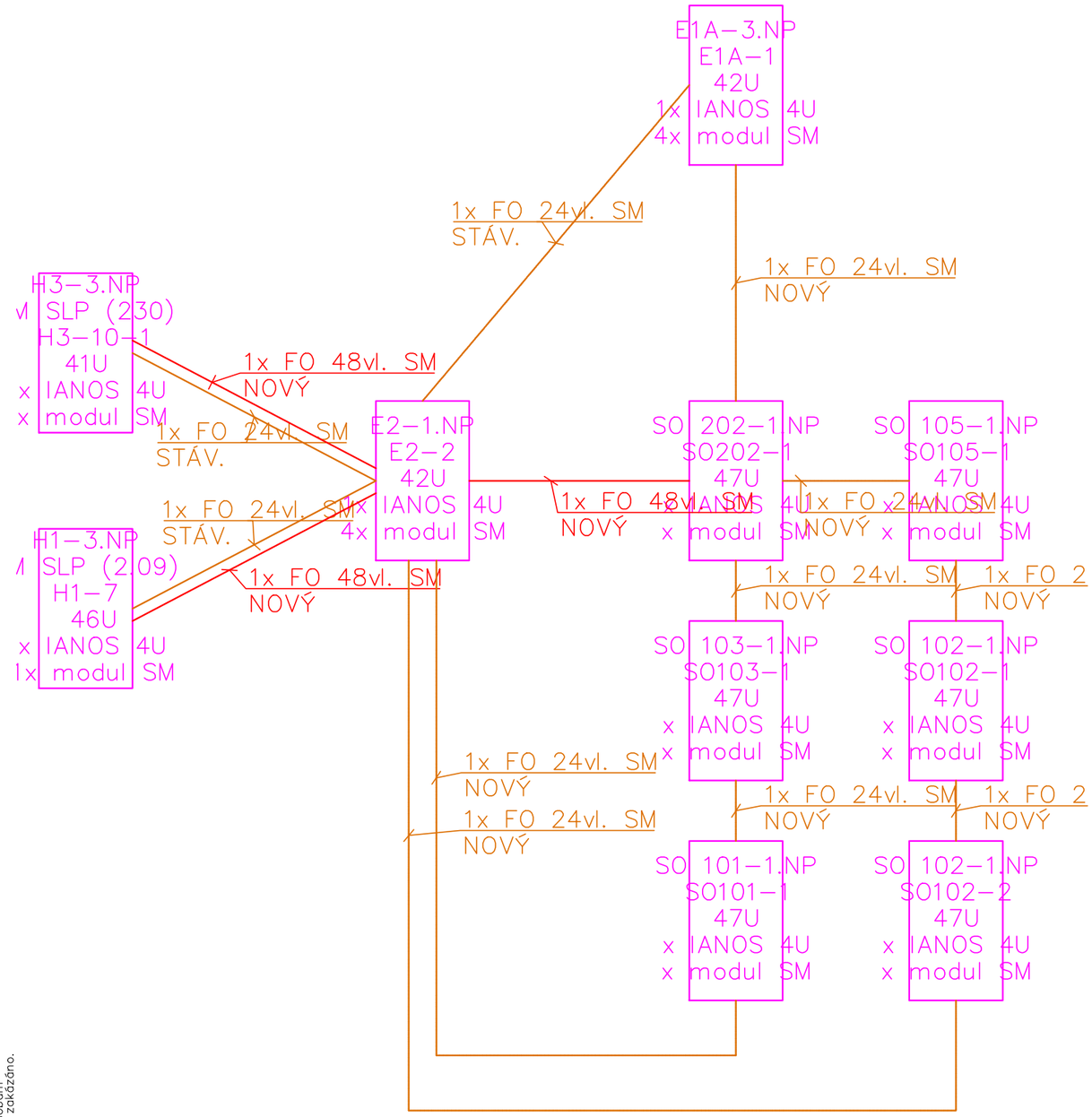

LEGENDA FO:

1x FO 24vl. SM

1x FO 48vl. SM

©2022 Tento výkres je duševním vlastnictvím firmy ERCOM s.r.o.
Rozmnožování nebo sdělování jeho obsahu třetím osobám
bez výslovného souhlasu zákonného autora je přísně zakázáno.

PROJEKTANT: ERCOM	ERCOM s.r.o. Husovo náměstí 119 411 08 Štětí

AFRY Af Pöyry Magistrů 1275/13 140 00 Praha 4, Michle	AKCE: MODERNIZACE TEPLÁRNY MLADÁ BOLESLAV DOKUMENTACE PRO VYDÁNÍ STAVEBNÍHO POVOLENÍ		
	NÁZEV: PS 112 KAMEROVÝ SYSTÉM INFRASTRUKTURA BLOKOVÉ SCHÉMA – ROZVODY FO	MĚŘÍTKO:	
		POČET A4: 2	
ZAKÁZKOVÉ ČÍSLO: 0404T21		REVIZE: 0	
STUPEŇ: DOKUMENTACE DSP			
DATUM: 12/2023	VYPRACOVAL: MICHAL TÝNEK	KONTROLOVAL A ZODPOVÍDÁ: JAN ŠŤASTNÝ	ARCHIVNÍ ČÍSLO: S404T21–DP112–020 / LIST: