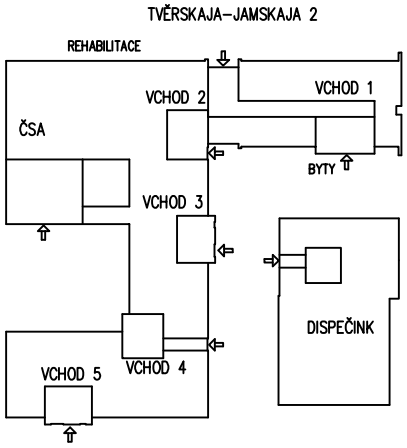

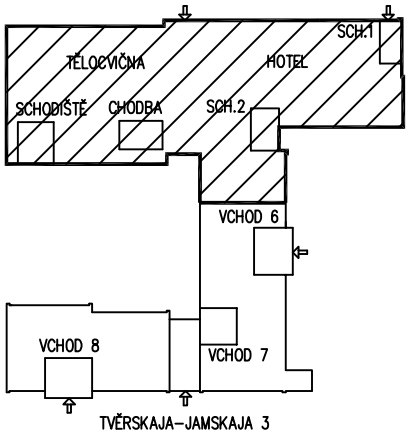

PROJEKTOVÁ DOKUMENTACE STANOVÍ TECHNICKÉ A UŽIVATELSKÉ STANDARDY STAVEB. KONKRÉTNÍ MATERIÁLY A VÝROBKY UVEDENÉ V PROJEKTOVÉ DOKUMENTACI URČUJÍ SPECIFIKACI POŽADOVANÝCH FYZIKÁLNÍCH, TECHNICKÝCH, ESTETICKÝCH A KVALITATIVNÍCH VLASTNOSTÍ (VIZ. TECHNICKÉ LISTY VÝROBKŮ),JEŽ MUSÍ SPLŇOVAT PŘÍPADNÉ ALTERNATIVY. ZÁMĚNY MATERIÁLŮ A VÝROBKŮ JSOU AKCEPTOVATELNÉ ZA PŘEDPOKLADU, ŽE BUDOU TYTO VLASTNOSTI DODRŽENY BEZ VYVOLÁNÍ ZÁSADNÍ ZMĚNY V PROJEKTOVÉM ŘEŠENÍ (BOD 6 §48 ZÁKONA 40/2004SB). ZMĚNY JE NUTNO KONZULTOVAT S PROJEKTANT. A AUTOREM ARCHITEKTONICKÉHO NÁVRHU.

ZHOTOVITEL: STAVOPROJEKT OLOMOUC, a.s. Holická 31, 772 00 OLOMOUC, Telefon: 585531111, Fax: 585531333 E-mail: info@stavoprojekt.cz, IČ: 45192031, DIČ: CZ45192031		RAZÍTKO:	STAVOPROJEKT OLOMOUC a.s.	
STUPEŇ DOKUMENTACE: **DOKUMENTACE PRO VÝBĚR ZHOTOVITELE**	ŘEDITEL: RNDr. Luděk Šťastný	MANAŽER PROJEKTU: PaedDr. Zoja Šťastná		
OBJEDNATEL: Česká centra Václavské náměstí 816/47, 110 00 Praha 1	HLAVNÍ INŽENÝR PROJEKTU: ing. Zdeněk ROZSYPAL	VEDOUCÍ PROJEKTANT: Ing. Zdeněk ROZSYPAL	ZAK.ČÍSLO: 01-002/330	PARÉ:
MÍSTO STAVBY: Areál Českého domu v Moskvě ulice 3. Tverskaja - Jamskaja 36/40	ODPOVĚDNÝ PROJEKTANT:	VYPRACOVAL:	Č. SMLOUVY: DATUM: 11/2014	
MĚSTO: 123 047 MOSKVA	Ing. Pavel Malina	Ing. Pavel Malina	FORMÁT: 9 A4	
STÁT : RUSKÁ FEDERACE			MĚŘÍTKO: -	

ZAKÁZKA:

Moskva - PBŘ části hotelového komplexu ČDM - sekce II/1 a II/5

OBJEKT: Silnoproudá elektrotechnika	ČÁST: D.1.4.2
VÝKRES: **ROZVADĚČ RN12**	ČÍSLO: **19**

ROZVADĚČ	RN12			
POLE	1	1		
PŘÍVOD/VÝVOD	PŘÍVOD – HLAVNÍ VYPÍNAČ RN12		PŘEPĚŤOVÁ OCHRANA	VÝPADEK FÁZE
SCHEMA V.Č.	04			06

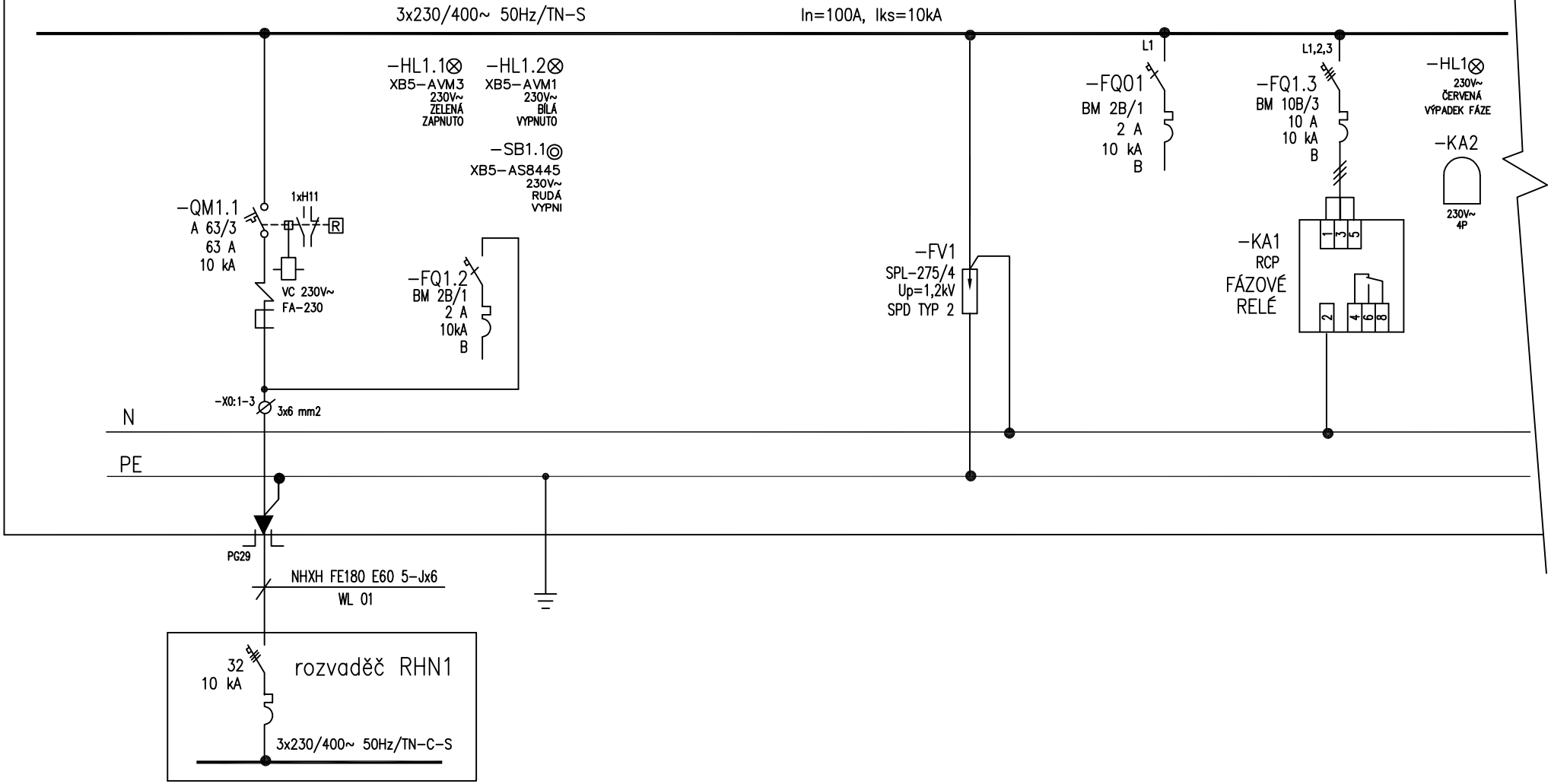

REVIZE									
		DATUM	11.2014	ZAKÁZKA: Moskva – PBŘ části hotelového komplexu ČDM – sekce II/1 a II/5	STAVOPROJEKT OLOMOUC a.s.	ČÁST: D.1.4.2 Silnoproudá elektrotechnika	ZAK. ČÍSLO: 01-002/330	LIST Č 01	CELKEM 08
		KRESLIL	ING. P. MALINA			OBSAH: ROZVADĚČ RN12 PŘEHLEDOVÉ SCHÉMA-PŘÍVOD	VÝKRES Č: 19		DÁLŠÍ 02
		KONTR.	ING. P. MALINA						
		SCHVAL.	ING. Z. ROZSYPAL						

ROZVADĚČ	RN12						
POLE	1						
PŘÍVOD/VÝVOD	AUTOMAT DVEŘÍ VNITŘNÍ–DV23	AUTOMAT DVEŘÍ VNĚJŠÍ–DV24	OSVĚTLENÍ VRÁTNICE	REZERVA	REZERVA		NÁVAZNOST NA EPS
SCHEMA V.Č.							05

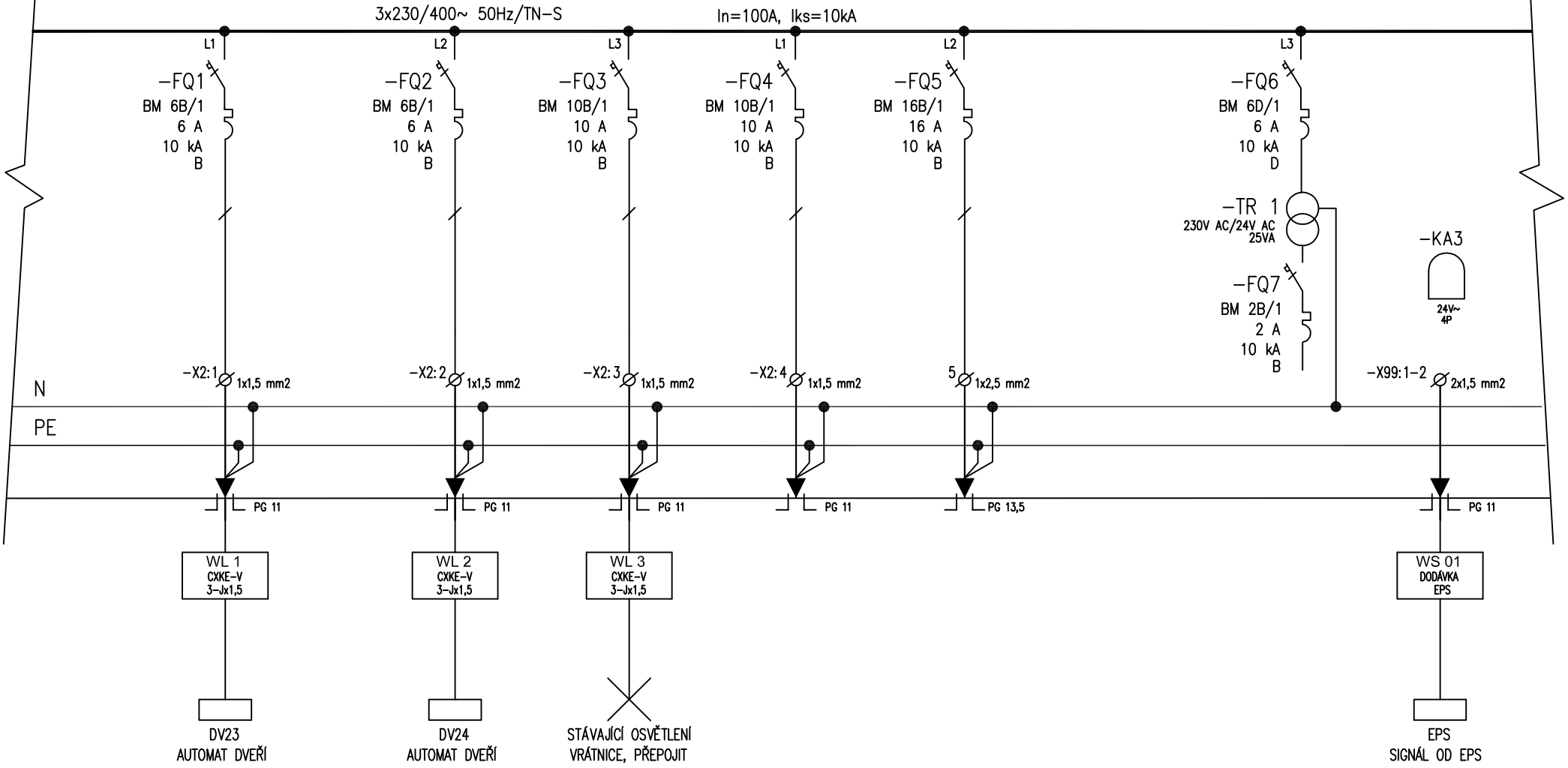

REVIZE			
	DATUM	11.2014	
	KRESLIL	ING. P. MALINA	
	KONTR.	ING. P. MALINA	
	SCHVAL.	ING. Z. ROZSYPAL	

ZAKÁZKA:
Moskva – PBŘ části hotelového komplexu ČDM – sekce II/1 a II/5

STAVOPROJEKT OLOMOUC a.s.

ČÁST: D.1.4.2 Silnoproudá elektrotechnika

OBSAH: ROZVADĚČ RN12
PŘEHLEDOVÉ SCHÉMA–AUTOMAT DVEŘÍ, OSVĚTLENÍ VRÁTNICE, NÁVAZNOST NA EPS

ZAK. ČÍSLO: 01–002/330

VÝKRES Č: 19

LIST Č 02

CELKEM 08

DÁLŠÍ 03

ROZVADĚČ	RN12					
POLE	1					
PŘÍVOD/VÝVOD	OBVODY VYPNUTÉ PŘI POŽÁRU OD EPS	ZÁSUVKY VRÁTNICE	HALOGEN VENKOVNÍ	DVEŘNÍ CLONA	REZERVA	REZERVA
SCHEMA V.Č.	04					

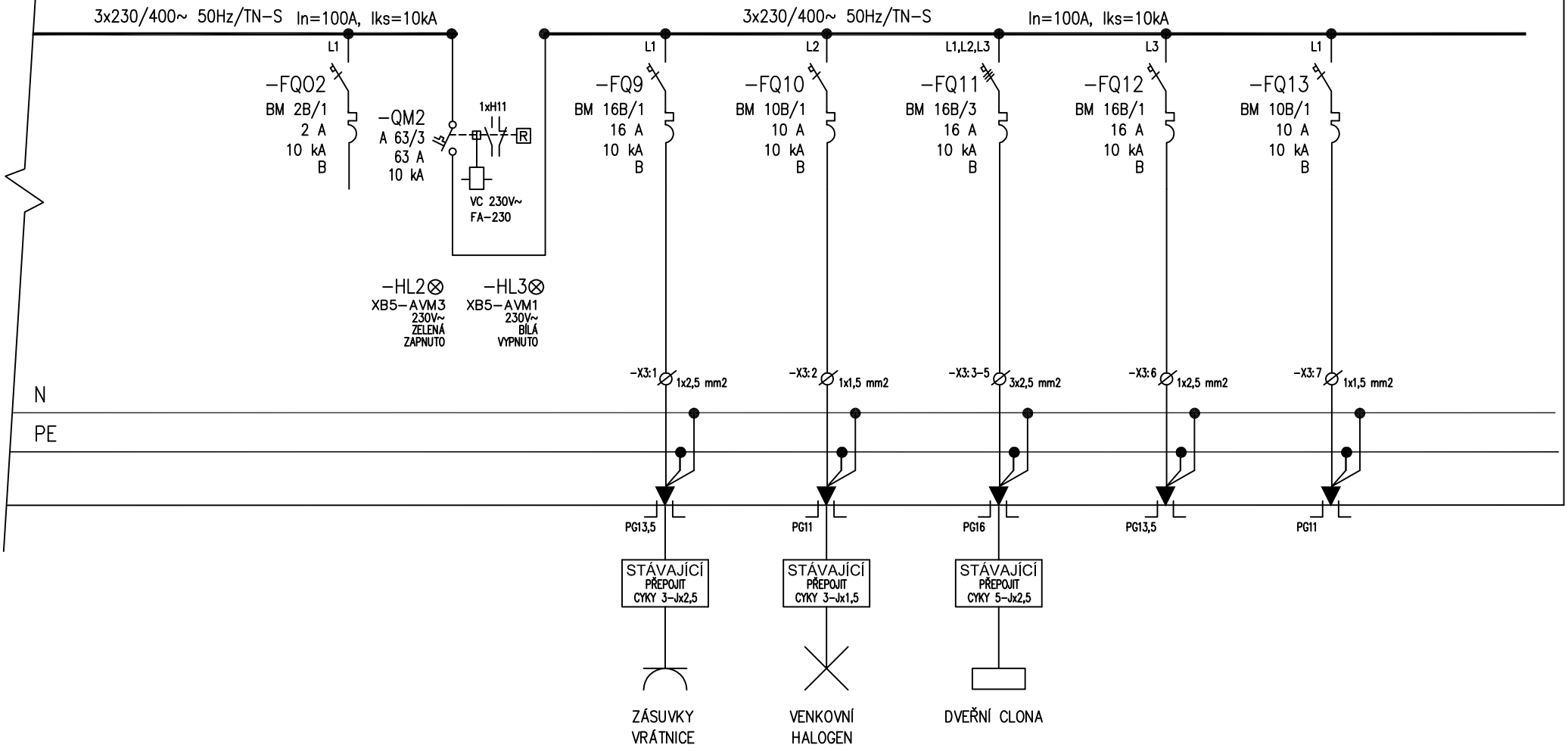

REVIZE							
		DATUM	11.2014	ZAKÁZKA: Moskva – PBŘ části hotelového komplexu ČDM – sekce II/1 a II/5	STAVOPROJEKT OLOMOUC a.s.	ČÁST: D.1.4.2 Silnoproudá elektrotechnika	ZAK. ČÍSLO: 01-002/330
		KRESLIL	ING. P. MALINA			OBSAH: ROZVADĚČ RN12 PŘEHLEDOVÉ SCHÉMA OBVODY NESLOUŽÍCÍ PRO POŽÁRNÍ VĚTRÁNÍ	VÝKRES Č: 19
		KONTR.	ING. P. MALINA				LIST Č 03
		SCHVAL.	ING. Z. ROZSYPAL				CELKEM 08 / DÁLŠÍ 04

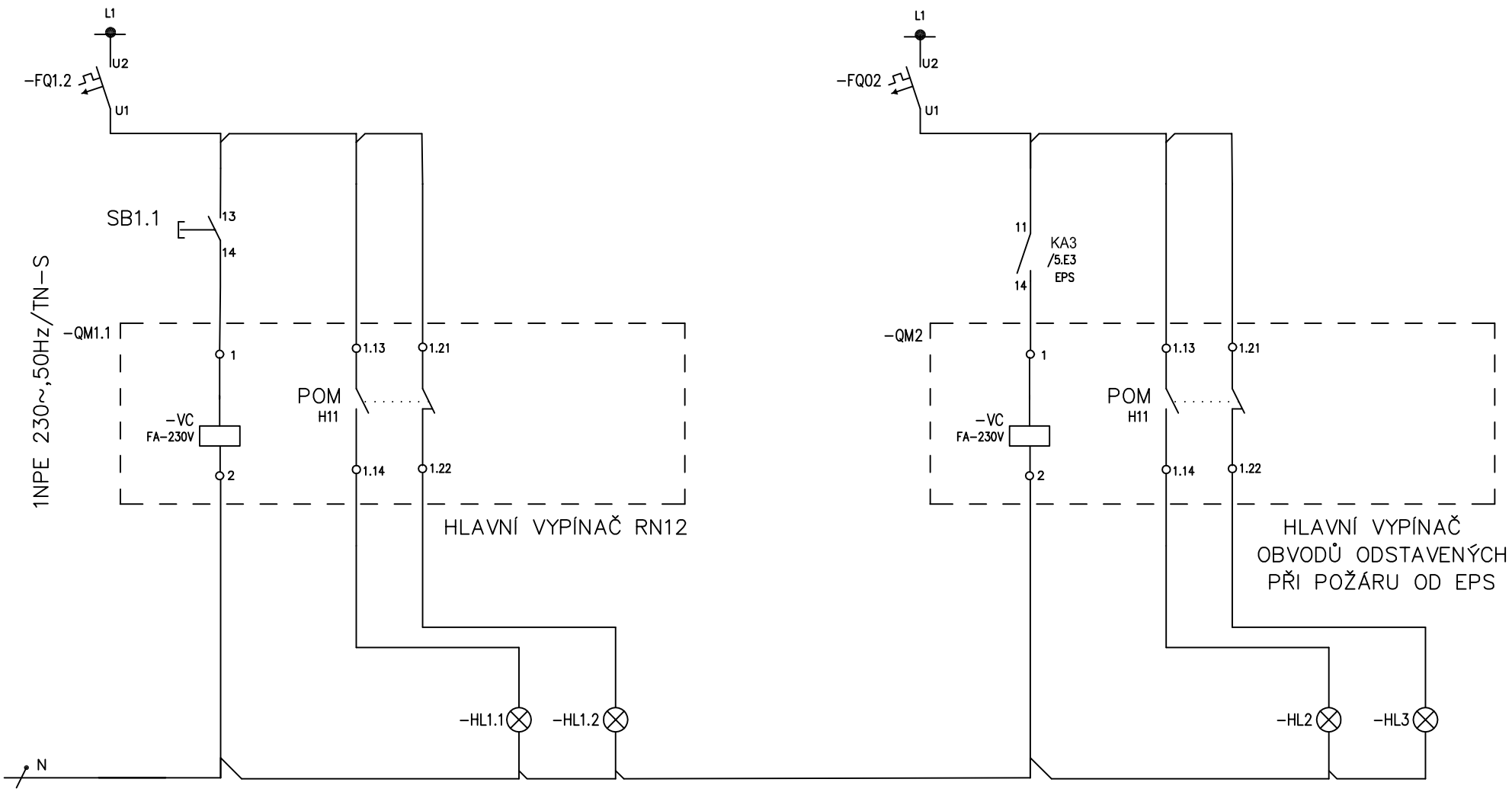

VYPÍNACÍ CÍVKA	ZAPNUT	VYPNUT	ZAPNUTO	VYPNUTO	VYPÍNACÍ CÍVKA	ZAPNUT	VYPNUT	ZAPNUTO	VYPNUTO
	pomocný kontakt		místní signalizace			pomocný kontakt		místní signalizace	

REVIZE			
	DATUM	11.2014	
	KRESLIL	ING. P. MALINA	
	KONTR.	ING. P. MALINA	
	SCHVAL.	ING. Z. ROZSYPAL	

ZAKÁZKA: Moskva – PBŘ části hotelového komplexu ČDM – sekce II/1 a II/5

STAVOPROJEKT OLOMOUC a.s.

ČÁST: D.1.4.2 Silnoproudá elektrotechnika

OBSAH: ROZVADĚČ RN12 SCHÉMA ZAPOJENÍ PŘÍVODU

ZAK. ČÍSLO: 01-002/330

VÝKRES Č: 19

LIST Č 04

CELKEM 08

DÁLŠÍ 05

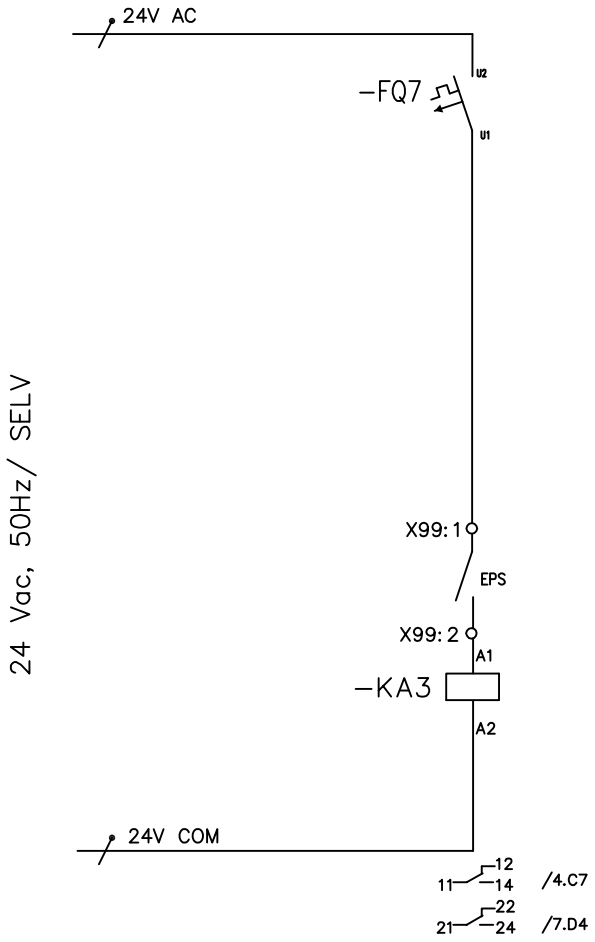

SIGNÁL OD EPS

REVIZE		DATUM	11.2014	ZAKÁZKA: Moskva – PBŘ části hotelového komplexu ČDM – sekce II/1 a II/5	STAVOPROJEKT OLOMOUC a.s.	ČÁST: D.1.4.2 Silnoproudá elektrotechnika	ZAK. ČÍSLO: 01–002/330
		KRESLIL	ING. P. MALINA			OBSAH: ROZVADĚČ RN12 NÁVAZNOST NA EPS	VÝKRES Č: 19
		KONTR.	ING. P. MALINA				
		SCHVAL.	ING. Z. ROZSYPAL				

LIST Č	CELKEM
05	08
	DÁLŠÍ 06

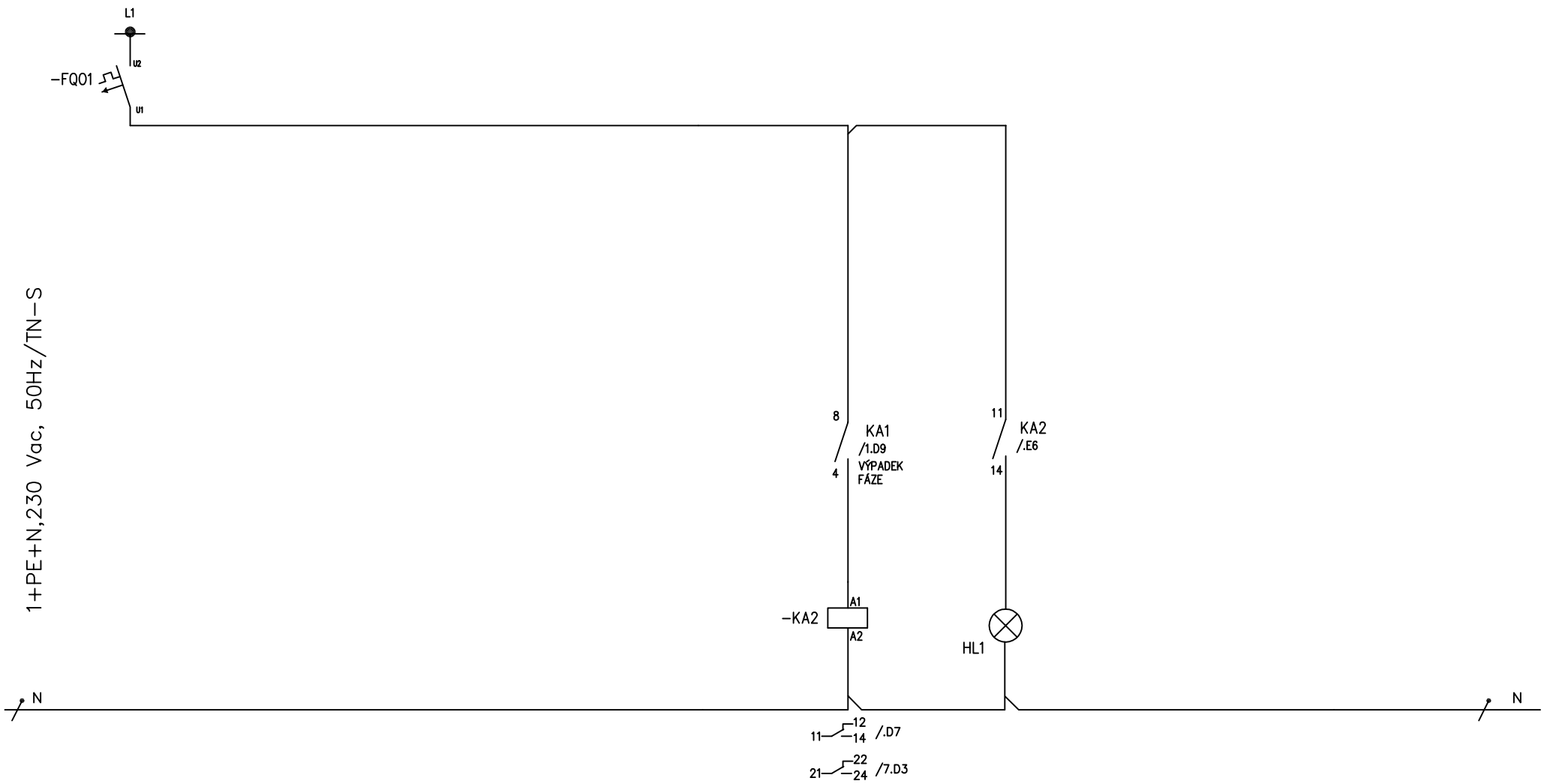

SIGNALIZACE VÝPADKU FÁZE

REVIZE		DATUM	11.2014	ZAKÁZKA: Moskva – PBŘ části hotelového komplexu ČDM – sekce II/1 a II/5	STAVOPROJEKT OLOMOUC a.s.	ČÁST: D.1.4.2 Silnoproudá elektrotechnika	ZAK. ČÍSLO: 01-002/330
		KRESLIL	ING. P. MALINA			OBSAH: ROZVADĚČ RN12 SCHÉMA ZAPOJENÍ VÝPADKU FÁZE POŽÁRNÍHO VĚTRÁNÍ	VÝKRES Č: 19
		KONTR.	ING. P. MALINA				LIST Č 06
		SCHVAL.	ING. Z. ROZSYPAL				CELKEM 08 / DÁLŠÍ 07

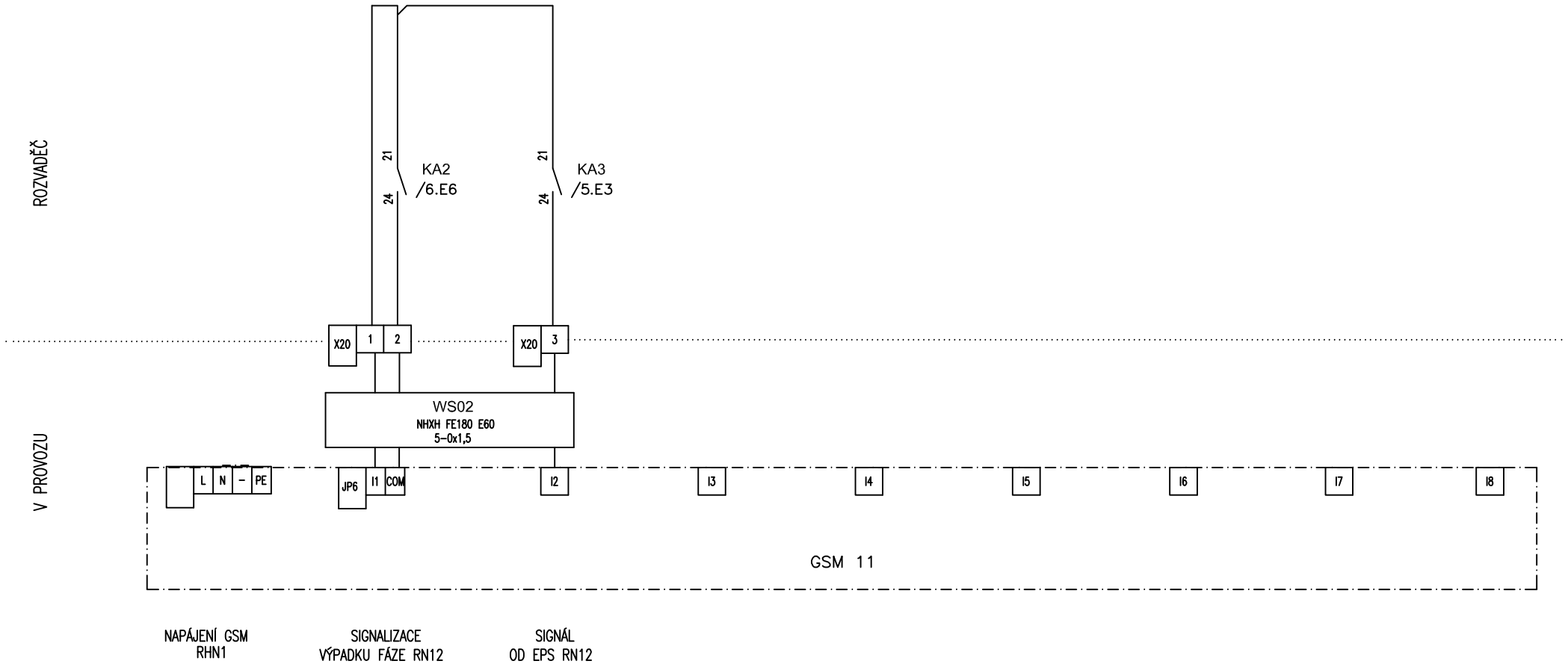

REVIZE		DATUM	11.2014	ZAKÁZKA: Moskva – PBŘ části hotelového komplexu ČDM – sekce II/1 a II/5	STAVOPROJEKT OLOMOUC a.s.	ČÁST: D.1.4.2 Silnoproudá elektrotechnika	ZAK. ČÍSLO: 01-002/330	LIST Č 07	CELKEM 08
		KRESLIL	ING. P. MALINA			OBSAH: ROZVADĚČ RN12 PŘENOS PORUCH POMOCI GSM	VÝKRES Č: 19		DÁLŠÍ 08
		KONTR.	ING. P. MALINA						
		SCHVAL.	ING. Z. ROZSYPAL						

ROZVADĚČ RN12 POHLED
NA DVEŘE ROZVADĚČE

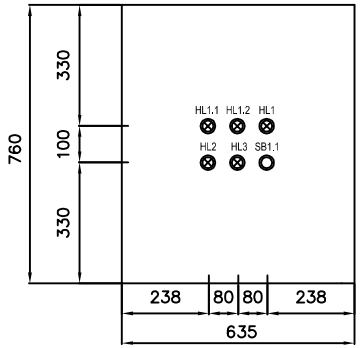

ROZVADĚČ RN12 PŘI OTEVŘENÝCH
DVEŘÍCH

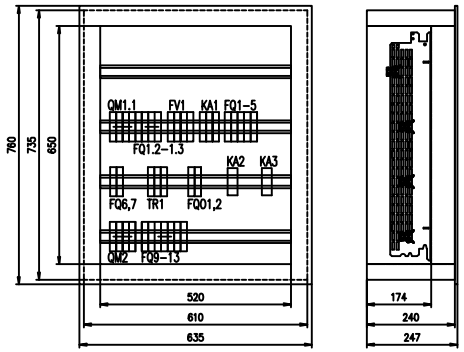

ROZVADĚČ RN12

PROVEDENÍ:	OCELOPLECHOVÝ, ZAPUŠTĚNÁ MONTÁŽ, POŽÁRNÍ KVALIFIKACE EW60 DP1 EI30
VNĚJŠÍ ROZMĚR:	760x635x247 mm (v x š x h)
VNITŘNÍ ROZMĚR:	650x520 mm (v x š)
ROZMĚR VÝKLENKU:	735x610x240 mm (v x šxh)
KRYTÍ DLE ČSN 330330:	IP30
PŘÍVODY:	KABELY CU, CEPLASTOVÉ, ZHORA
VÝVODY:	KABELY CU, CEPLASTOVÉ, ZHORA
NAPĚŤOVÁ SOUSTAVA:	TN-C-S; 400/230 V, 50Hz
JMENOVITÝ PROUD:	100 A
ZKRATOVÝ ODOLNOST:	Iks=10kA
JMENOVITÉ OVLÁDACÍ NAPĚTÍ:	230V AC, 50Hz 24V AC, 50Hz

-OCHRANA PŘED ÚRAZEM ELEKTRICKÝM PROUDEM DLE ČSN 33 2000-4-41 ed2:
ZÁKLADNÍ OCHRANA ŽIVÝCH ČÁSTÍ - IZOLACÍ, KRYTY
OCHRANA PŘI PORUŠE:
ZÁKLADNÍ - AUTOMATICKÝM ODPOJENÍM OD ZDROJE, OCHRANNÝM POSPOJOVÁNÍM,
MALÝM NAPĚTÍM 24v, 50Hz, SELV

ROZVADĚČ BUDE UMÍSTĚN VE VNITŘNÍM PROSTORU S NORMÁLNÍM PROSTŘEDÍM DLE ČSN 332000-5-51

SVORKOVNICI OPATŘIT IZOLAČNÍM KRYTEM
S NÁPISEM: "POZOR, POD NAPĚTÍM Z CIZÍHO ROZVADĚČE!"

LEGENDA:
QM - VYPÍNAČE
FQ - JISTIČE
KM - INSTALAČNÍ STYKAČE
KA - POMOCNÁ RELÉ
TC1 - TRAFO 220/24V
FV - SVODIČE PŘEPĚTÍ
X - SVORKOVNICE
KA1 - FÁZOVÉ RELÉ
KT - ČASOVÉ RELÉ

HL1.1 - SIGNALIZACE ZAPNUTÍ ROZVADĚČE
HL1.2 - SIGNALIZACE VYPNUTÍ ROZVADĚČE
HL2 - SIGNALIZACE ZAPNUTÍ ROZVADĚČE NEPOŽÁRNÍ ČÁST
HL3 - SIGNALIZACE VYPNUTÍ ROZVADĚČE NEPOŽÁRNÍ ČÁST

HL1 - SIGNALIZACE VÝPADKU FÁZE
SB1 - ODSTAVENÍ ROZVADĚČE

REVIZE		DATUM	11.2014	ZAKÁZKA: Moskva – PBŘ části hotelového komplexu ČDM – sekce II/1 a II/5	STAVOPROJEKT OLOMOUC a.s.	ČÁST: D.1.4.2 Silnoproudá elektrotechnika	ZAK. ČÍSLO: 01-002/330	LIST Č 08	CELKEM 08
		KRESLIL	ING. P. MALINA			OBSAH: ROZVADĚČ RN12 ČELNÍ NÁVRH ROZVADĚČE	VÝKRES Č: 19		DÁLŠÍ
		KONTR.	ING. P. MALINA						
		SCHVAL.	ING. Z. ROZSYPAL						