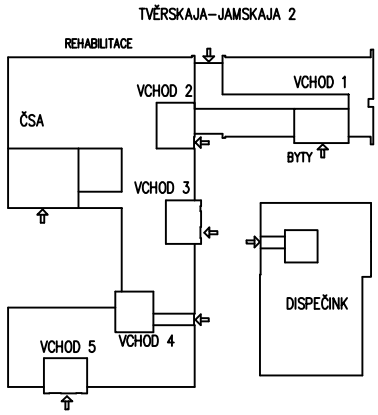

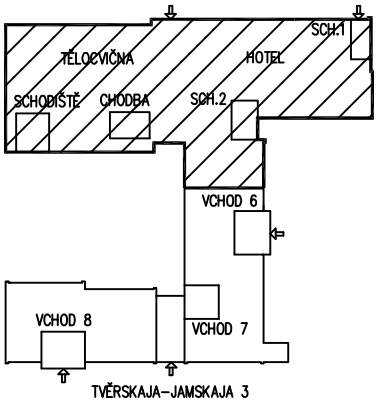

PROJEKTOVÁ DOKUMENTACE STANOVÍ TECHNICKÉ A UŽIVATELSKÉ STANDARDY STAVEB. KONKRÉTNÍ MATERIÁLY A VÝROBKY UVEDENÉ V PROJEKTOVÉ DOKUMENTACI URČUJÍ SPECIFIKACI POŽADOVANÝCH FYZIKÁLNÍCH, TECHNICKÝCH, ESTETICKÝCH A KVALITATIVNÍCH VLASTNOSTÍ (VIZ. TECHNICKÉ LISTY VÝROBKŮ),JEŽ MUSÍ SPLŇOVAT PŘÍPADNÉ ALTERNATIVY. ZÁMĚNY MATERIÁLŮ A VÝROBKŮ JSOU AKCEPTOVATELNÉ ZA PŘEDPOKLADU, ŽE BUDOU TYTO VLASTNOSTI DODRŽENY BEZ VYVOLÁNÍ ZÁSADNÍ ZMĚNY V PROJEKTOVÉM ŘEŠENÍ (BOD 6 §48 ZÁKONA 40/2004SB). ZMĚNY JE NUTNO KONZULTOVAT S PROJEKTANT. A AUTOREM ARCHITEKTONICKÉHO NÁVRHU.

ZHOTOVITEL: STAVOPROJEKT OLOMOUC, a.s. Holická 31, 772 00 OLOMOUC, Telefon: 585531111, Fax: 585531333 E-mail: info@stavoprojekt.cz, IČ: 45192031, DIČ: CZ45192031		RAZÍTKO:	STAVOPROJEKT OLOMOUC a.s.
STUPEŇ DOKUMENTACE: **DOKUMENTACE PRO VÝBĚR ZHOTOVITELE**	ŘEDITEL: RNDr. Luděk Šťastný	MANAŽER PROJEKTU: PaedDr. Zoja Šťastná	
OBJEDNATEL: Česká centra Václavské náměstí 816/47, 110 00 Praha 1	HLAVNÍ INŽENÝR PROJEKTU: Ing. Zdeněk ROZSYPAL	VEDOUCÍ PROJEKTANT: Ing. Zdeněk ROZSYPAL	ZAK.ČÍSLO: 01-002/330 — PARÉ:
MÍSTO STAVBY: Areál Českého domu v Moskvě ulice 3. Tverskaja - Jamskaja 36/40	ODPOVĚDNÝ PROJEKTANT:	VYPRACOVAL:	Č. SMLOUVY: DATUM: 11/2014
MĚSTO: 123 047 MOSKVA	Ing. Pavel Malina	Ing. Pavel Malina	FORMÁT: 13 A4
STÁT : RUSKÁ FEDERACE			MĚŘÍTKO: -

ZAKÁZKA: Moskva - PBŘ části hotelového komplexu ČDM - sekce II/1 a II/5

OBJEKT: Silnoproudá elektrotechnika	ČÁST: D.1.4.2
VÝKRES: **ROZVADĚČ RP9**	ČÍSLO: **17**

ROZVADĚČ	RP9					
POLE	1	1				
PŘÍVOD/VÝVOD	PŘÍVOD – HLAVNÍ VYPÍNAČ RP9	ZÁSUVKA PRO GSM	ÚSTŘEDNA EPS	VYPNUTÍ ROZVADĚČE HASIČI	PŘEPĚŤOVÁ OCHRANA	VÝPADEK FÁZE
SCHEMA V.Č.	05	11		05		07

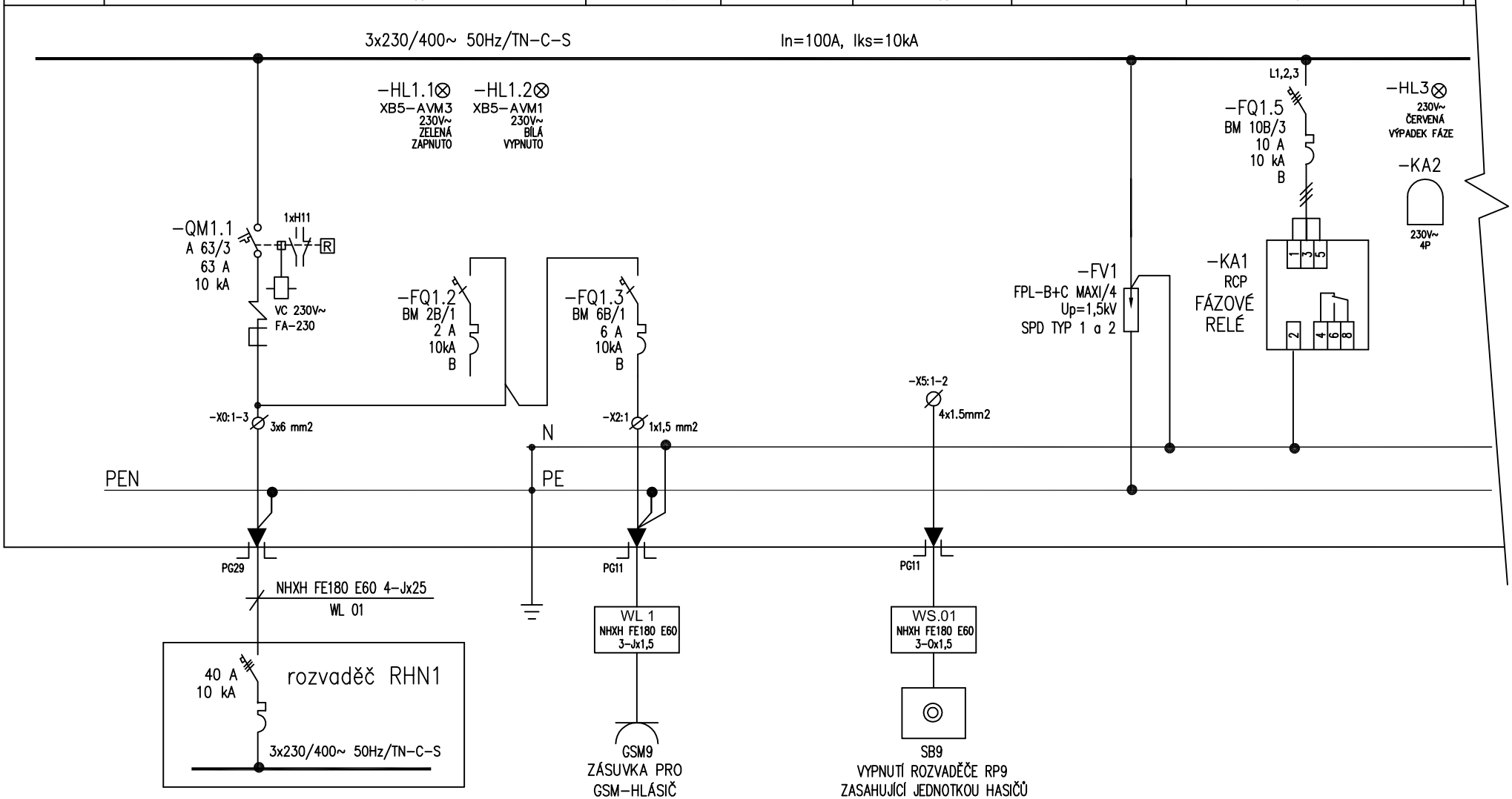

REVIZE		DATUM	11.2014	ZAKÁZKA: Moskva – PBŘ části hotelového komplexu ČDM – sekce II/1 a II/5	STAVOPROJEKT OLOMOUC a.s.	ČÁST: D.1.4.2 Silnoproudá elektrotechnika	ZAK. ČÍSLO: 01-002/330	LIST Č 01	CELKEM 12
		KRESLIL	ING. P. MALINA			OBSAH: ROZVADĚČ RP9 PŘEHLEDOVÉ SCHÉMA-PŘÍVOD	VÝKRES Č: 17		DÁLŠÍ 02
		KONTR.	ING. P. MALINA						
		SCHVAL.	ING. Z. ROZSYPAL						

ROZVADĚČ	RP9			
POLE	1			
PŘÍVOD/VÝVOD	POŽÁRNÍ VENTILÁTOR SCHODIŠTĚ 2–M91	SIGNALIZACE CHODU POŽÁRNÍHO VENTILÁTORU–M91	TOPNÉ KABELY–TK91–OCHRANA VZT KLAPKY	NÁVAZNOST NA EPS, OVLÁDÁNÍ A SIGNALIZACE POŽÁRNÍHO VĚTRÁNÍ
SCHEMA V.Č.	08	08		06, 07

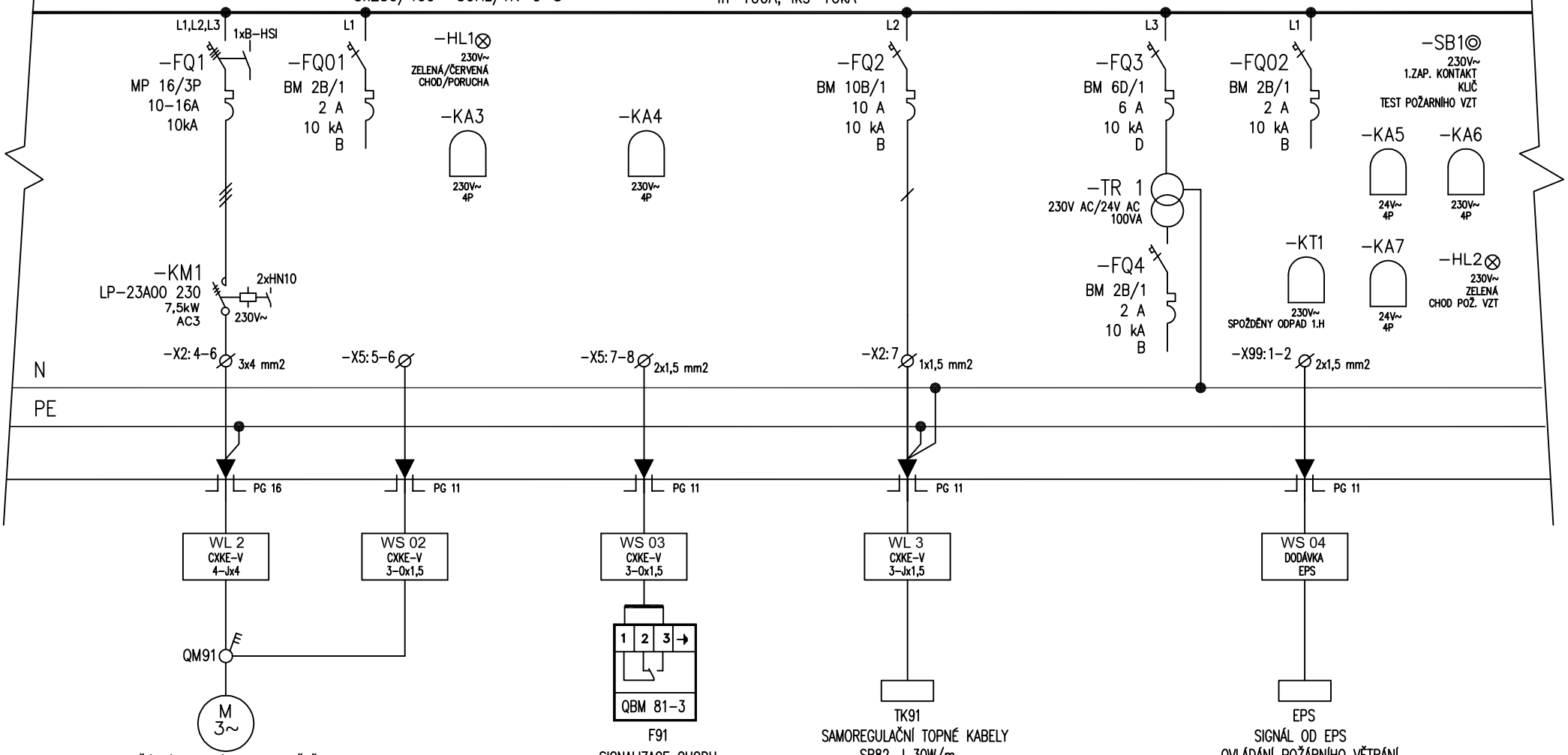

REVIZE			
	DATUM	11.2014	
	KRESLIL	ING. P. MALINA	
	KONTR.	ING. P. MALINA	
	SCHVAL.	ING. Z. ROZSYPAL	

ZAKÁZKA: Moskva – PBŘ části hotelového komplexu ČDM – sekce II/1 a II/5

STAVOPROJEKT OLOMOUC a.s.

ČÁST: D.1.4.2 Silnoproudá elektrotechnika

OBSAH: ROZVADĚČ RP9
PŘEHLEDOVÉ SCHÉMA–POŽÁRNÍ VENTILÁTOR, TOPNÉ KABELY, NÁVAZNOST NA EPS, OVL. POŽ. VĚTRÁNÍ

ZAK. ČÍSLO: 01–002/330

VÝKRES Č: 17

LIST Č 02

CELKEM 12

DÁLŠÍ 03

ROZVADĚČ	RP9					
POLE	1					
PŘÍVOD/VÝVOD	SERVOPOHON KLAPKY PŘÍVOD Y91	SERVOPOHON KLAPKY ODTAH Y92	SERVOPOHON OKNA Y091		SIGNALIZACE OTEVŘENÍ KLAPKY PŘÍVOD Y91, KLAPKY ODTAH Y92	OVLÁDACÍ NAPĚTÍ SIGNALIZACE
SCHEMA V.Č.	08,10	09,10	09,10		08,09	

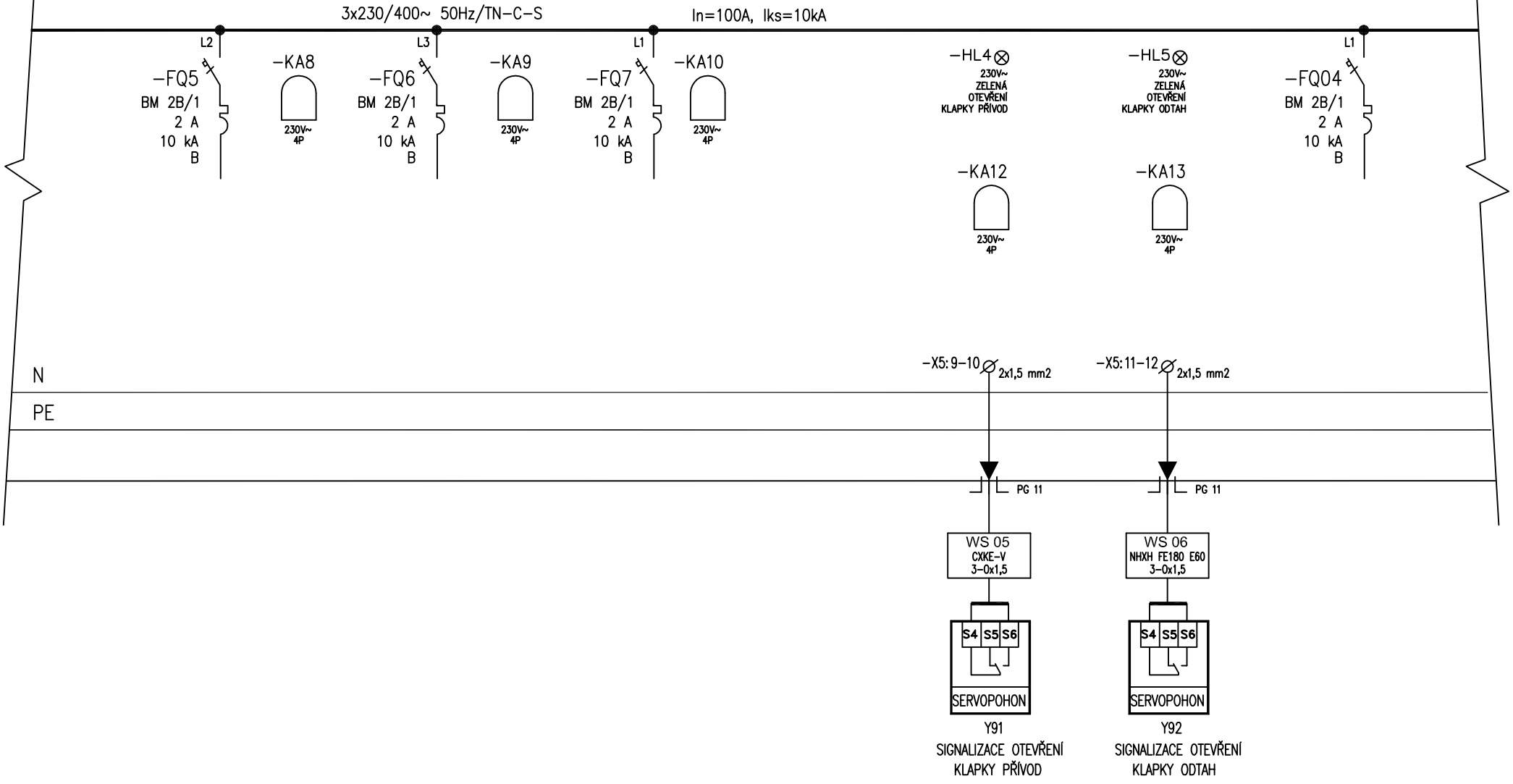

REVIZE		DATUM	11.2014	ZAKÁZKA: Moskva – PBŘ části hotelového komplexu ČDM – sekce II/1 a II/5	STAVOPROJEKT OLOMOUC a.s.	ČÁST: D.1.4.2 Silnoproudá elektrotechnika	ZAK. ČÍSLO: 01-002/330	LIST Č 03	CELKEM 12
		KRESLIL	ING. P. MALINA			OBSAH: ROZVADĚČ RP9 PŘEHLEDOVÉ SCHÉMA-KLAPKY PŘÍVOD, ODTAH, OTEVÍRÁNÍ OKEN, SIGNALIZACE OTEVŘENÍ KLAPEK	VÝKRES Č: 16		DÁLŠÍ 04
		KONTR.	ING. P. MALINA						
		SCHVAL.	ING. Z. ROZSYPAL						

ROZVADĚČ	RP8					
POLE	1					
PŘÍVOD/VÝVOD	SIGNALIZACE OTEVŘENÍ OKEN Y091	OBVODY VYPNUTÉ PŘI POŽÁRU OD EPS	DATOVÝ ROZVADĚČ	OSVĚTLENÍ STROJOVNY	ZÁSUVKY 230V	ZÁSUVKY 400V
SCHEMA V.Č.	09	05				

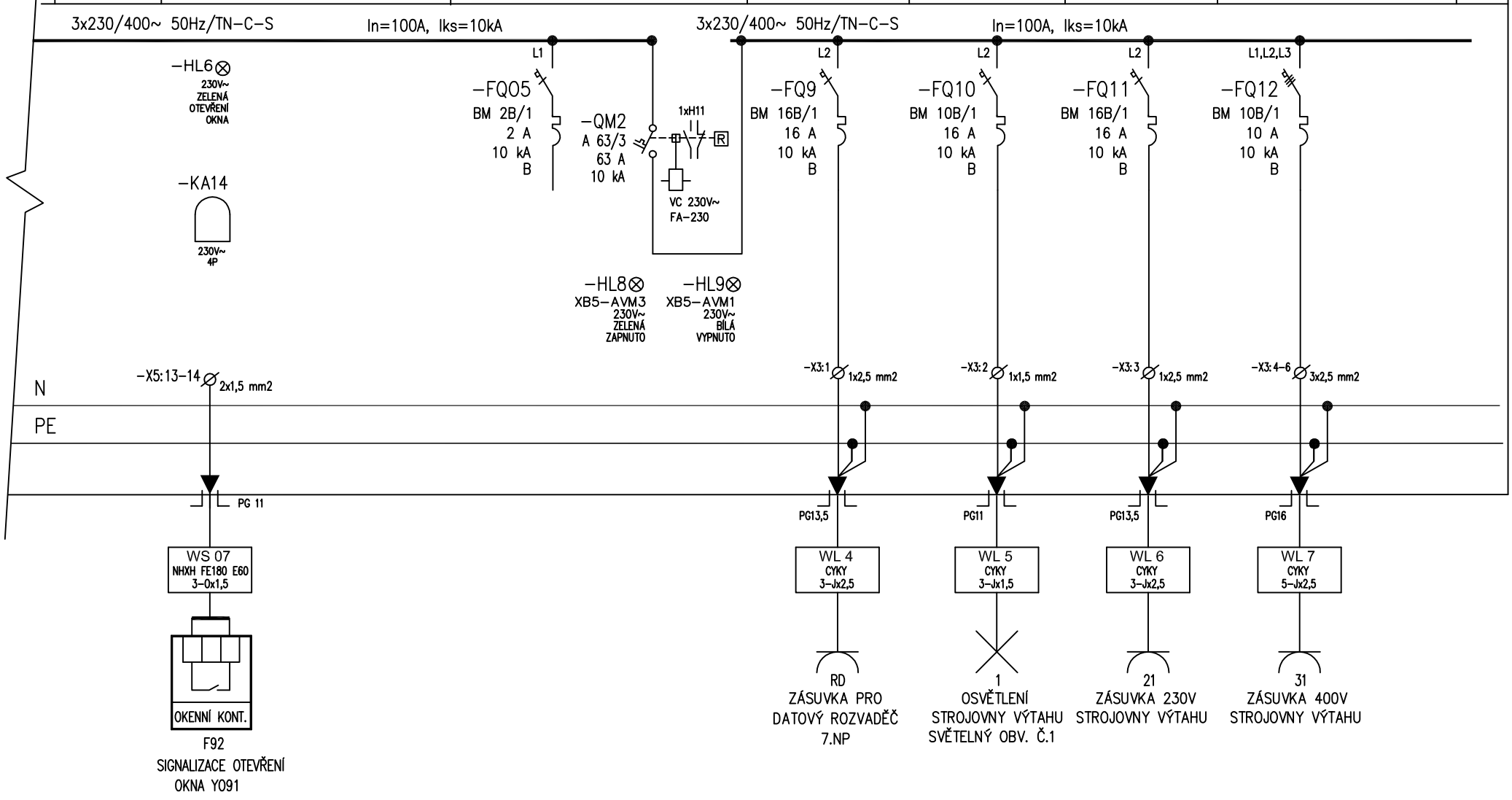

REVIZE			
	DATUM	11.2014	
	KRESLIL	ING. P. MALINA	
	KONTR.	ING. P. MALINA	
	SCHVAL.	ING. Z. ROZSYPAL	

ZAKÁZKA:
Moskva – PBŘ části hotelového komplexu ČDM – sekce II/1 a II/5

STAVOPROJEKT OLOMOUC a.s.

ČÁST: D.1.4.2 Silnoproudá elektrotechnika

OBSAH: ROZVADĚČ RP9
PŘEHLEDOVÉ SCHÉMA–SIGNALIZACE OTEVŘENÍ OKEN.
OBVODY NESLOUŽÍCÍ PRO POŽÁRNÍ VĚTRÁNÍ

ZAK. ČÍSLO: 01–002/330
VÝKRES Č: 17

LIST Č 04

CELKEM 12

DÁLŠÍ 05

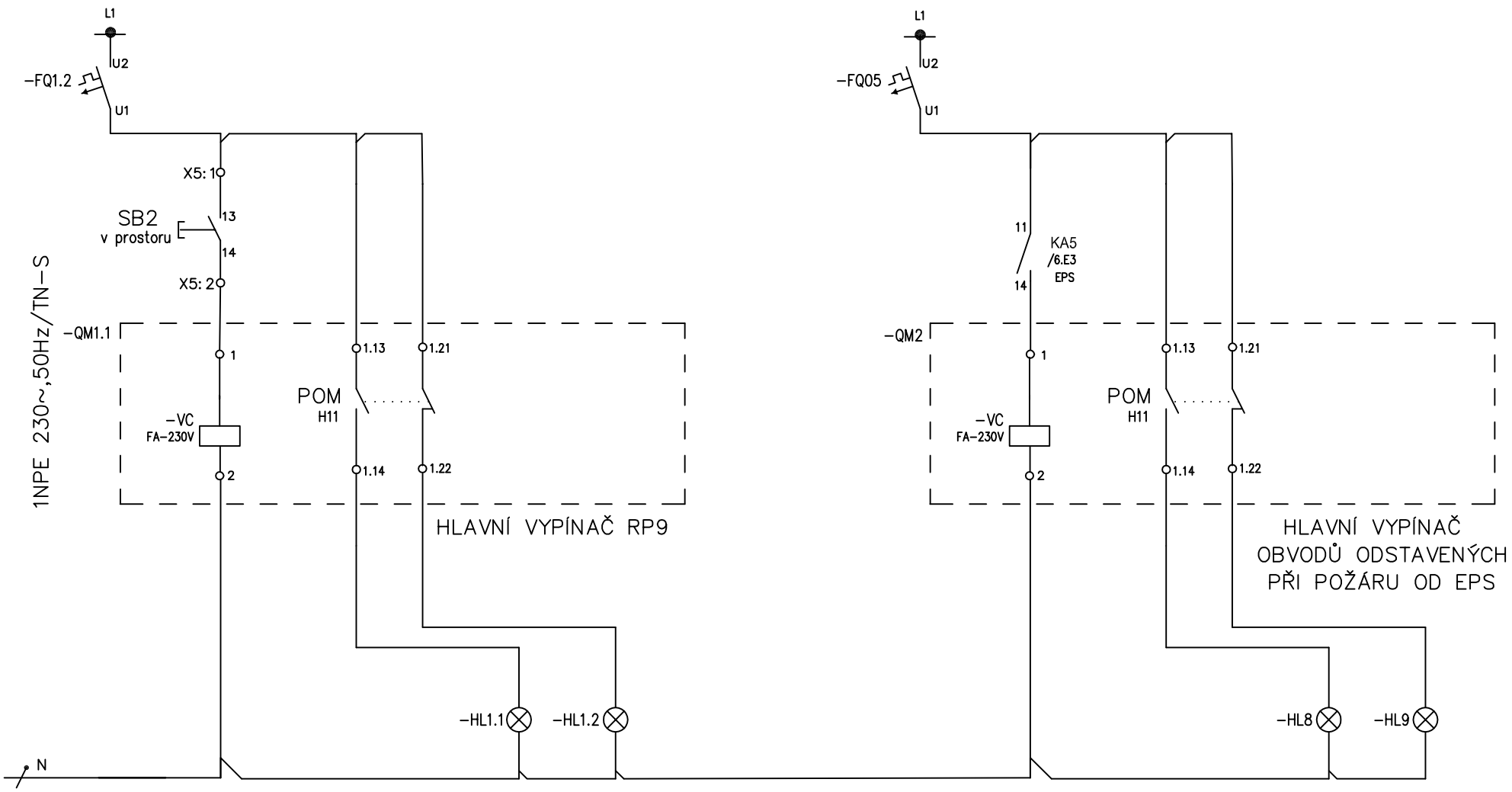

VYPÍNACÍ CÍVKA	ZAPNUT	VYPNUT	ZAPNUTO	VYPNUTO	VYPÍNACÍ CÍVKA	ZAPNUT	VYPNUT	ZAPNUTO	VYPNUTO
	pomocný kontakt		místní signalizace			pomocný kontakt		místní signalizace	

REVIZE			
	DATUM	11.2014	
	KRESLIL	ING. P. MALINA	
	KONTR.	ING. P. MALINA	
	SCHVAL.	ING. Z. ROZSYPAL	

ZAKÁZKA: Moskva – PBŘ části hotelového komplexu ČDM – sekce II/1 a II/5

STAVOPROJEKT OLOMOUC a.s.

ČÁST: D.1.4.2 Silnoproudá elektrotechnika

OBSAH: ROZVADĚČ RP9 SCHÉMA ZAPOJENÍ PŘÍVODU

ZAK. ČÍSLO: 01-002/330

VÝKRES Č: 17

LIST Č 05

CELKEM 12

DÁLŠÍ 06

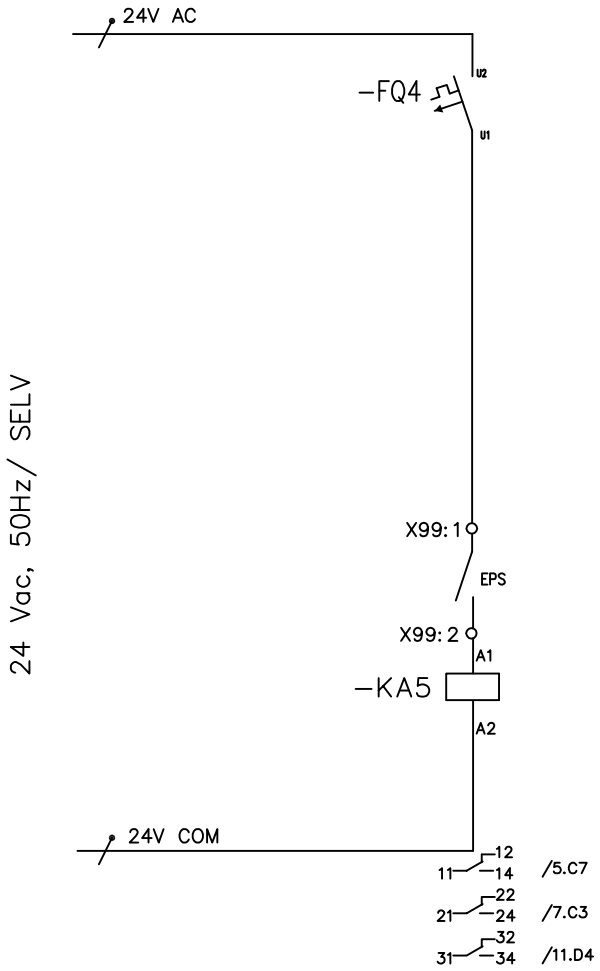

SIGNÁL OD EPS-SPUŠTĚNÍ POŽÁRNÍ VZDUCHOTECHNIKY

REVIZE		DATUM	11.2014
		KRESLIL	ING. P. MALINA
		KONTR.	ING. P. MALINA
		SCHVAL.	ING. Z. ROZSYPAL

ZAKÁZKA: Moskva – PBŘ části hotelového komplexu ČDM – sekce II/1 a II/5

STAVOPROJEKT OLOMOUC a.s.

ČÁST: D.1.4.2 Silnoproudá elektrotechnika

OBSAH: ROZVADĚČ RP9 NÁVAZNOST NA EPS

ZAK. ČÍSLO: 01-002/330

VÝKRES Č: 17

LIST Č 06

CELKEM 12

DÁLŠÍ 07

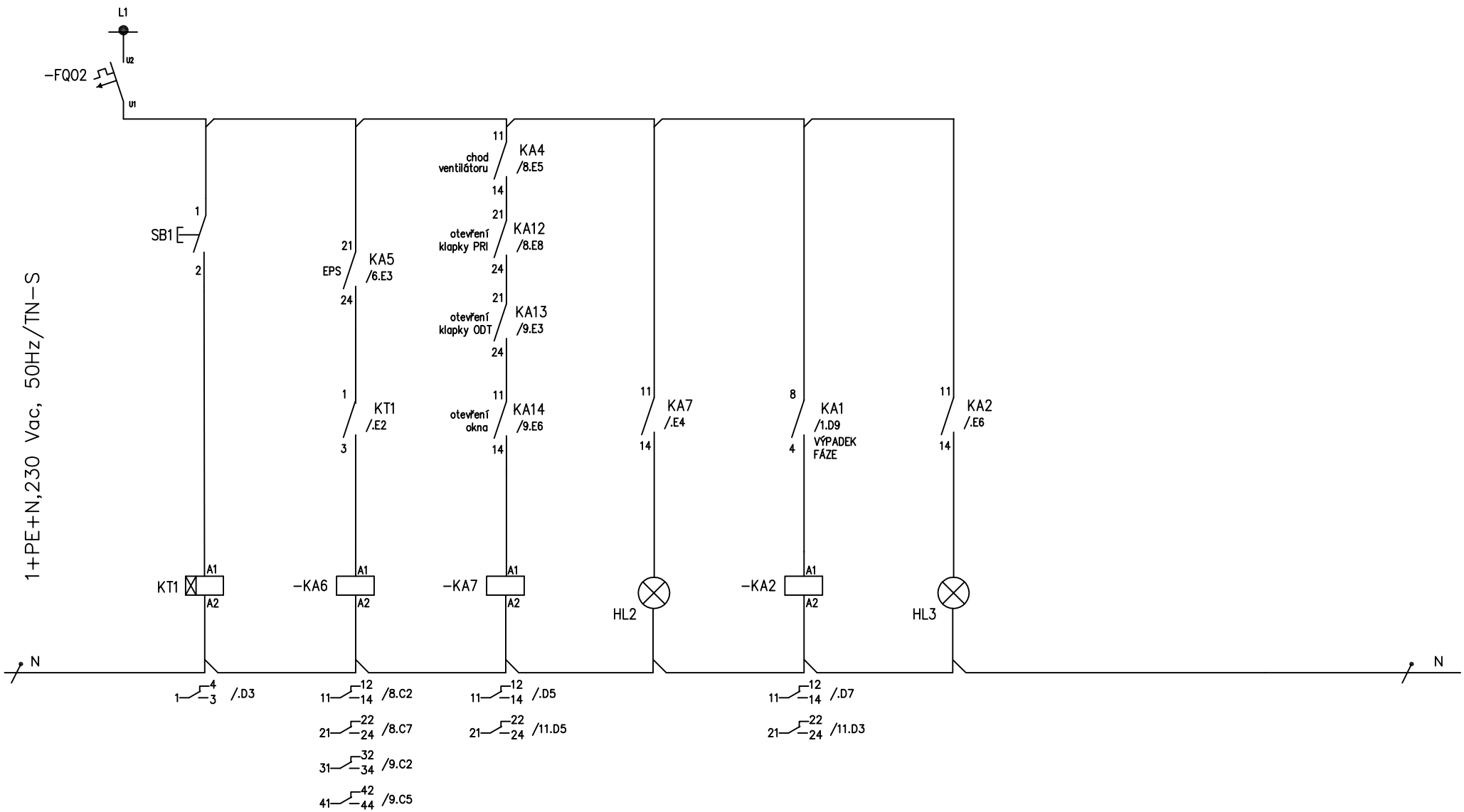

OVLÁDÁNÍ TESTOVACÍM TLAČÍTKEM	RELÉ OVL. POŽ. VZT	SIG. CHODU POŽÁRNÍ VZT	SIGNALIZACE VÝPADKU FÁZE

REVIZE			
	DATUM	11.2014	
	KRESLIL	ING. P. MALINA	
	KONTR.	ING. P. MALINA	
	SCHVAL.	ING. Z. ROZSYPAL	

ZAKÁZKA:
Moskva – PBŘ části hotelového komplexu ČDM – sekce II/1 a II/5

STAVOPROJEKT OLOMOUC a.s.

ČÁST: D.1.4.2 Silnoproudá elektrotechnika

OBSAH: ROZVADĚČ RP9
SCHÉMA ZAPOJENÍ OVLÁDÁNÍ A SIGNALIZACE POŽÁRNÍHO VĚTRÁNÍ

ZAK. ČÍSLO: 01-002/330

VÝKRES Č: 17

LIST Č 07

CELKEM 12

DÁLŠÍ 08

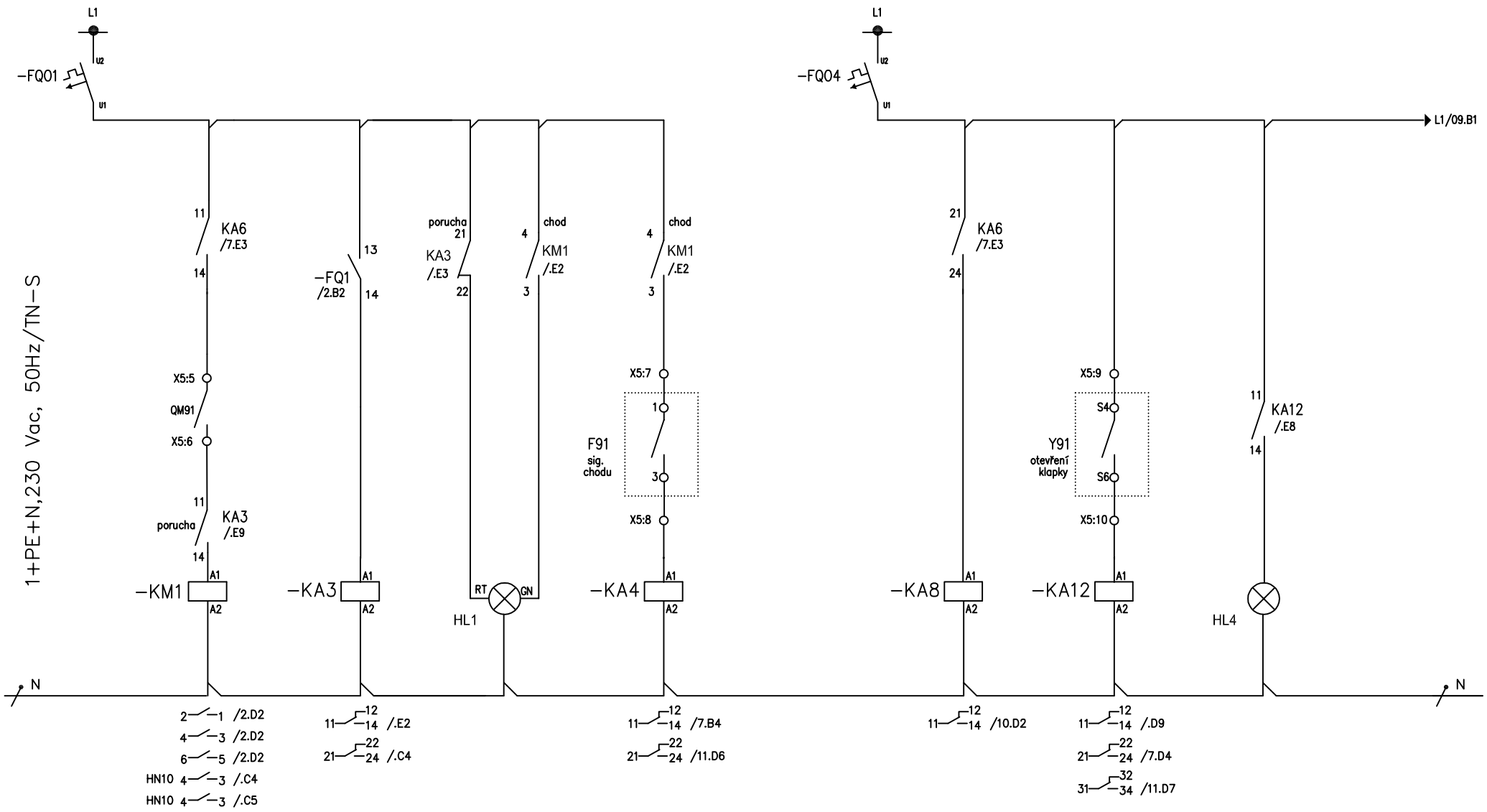

VYP/ZAP	PORUCHA	SIG. PORUCHA/CHOD	SIG. CHODU POŽÁRNÍHO VENTILÁTORU	OTEVŘI/ZAVŘI	SIGNALIZACE OTEVŘENÍ KLAPKY	
OVLÁDÁNÍ POŽÁRNÍHO VENTILÁTORU-M91				OVLÁDÁNÍ SERVOPOHU KLAPKY PŘÍVOD-Y91		

REVIZE			
	DATUM	11.2014	
	KRESLIL	ING. P. MALINA	
	KONTR.	ING. P. MALINA	
	SCHVAL.	ING. Z. ROZSYPAL	

ZAKÁZKA: Moskva – PBŘ části hotelového komplexu ČDM – sekce II/1 a II/5

STAVOPROJEKT OLOMOUC a.s.

ČÁST: D.1.4.2 Silnoproudá elektrotechnika

OBSAH: ROZVADĚČ RP9 SCHÉMA ZAPOJENÍ POŽÁRNÍHO VENTILÁTORU, SERVOPONŮ KLAPEK

ZAK. ČÍSLO: 01-002/330

VÝKRES Č: 17

LIST Č 08

CELKEM 12

DÁLŠÍ 09

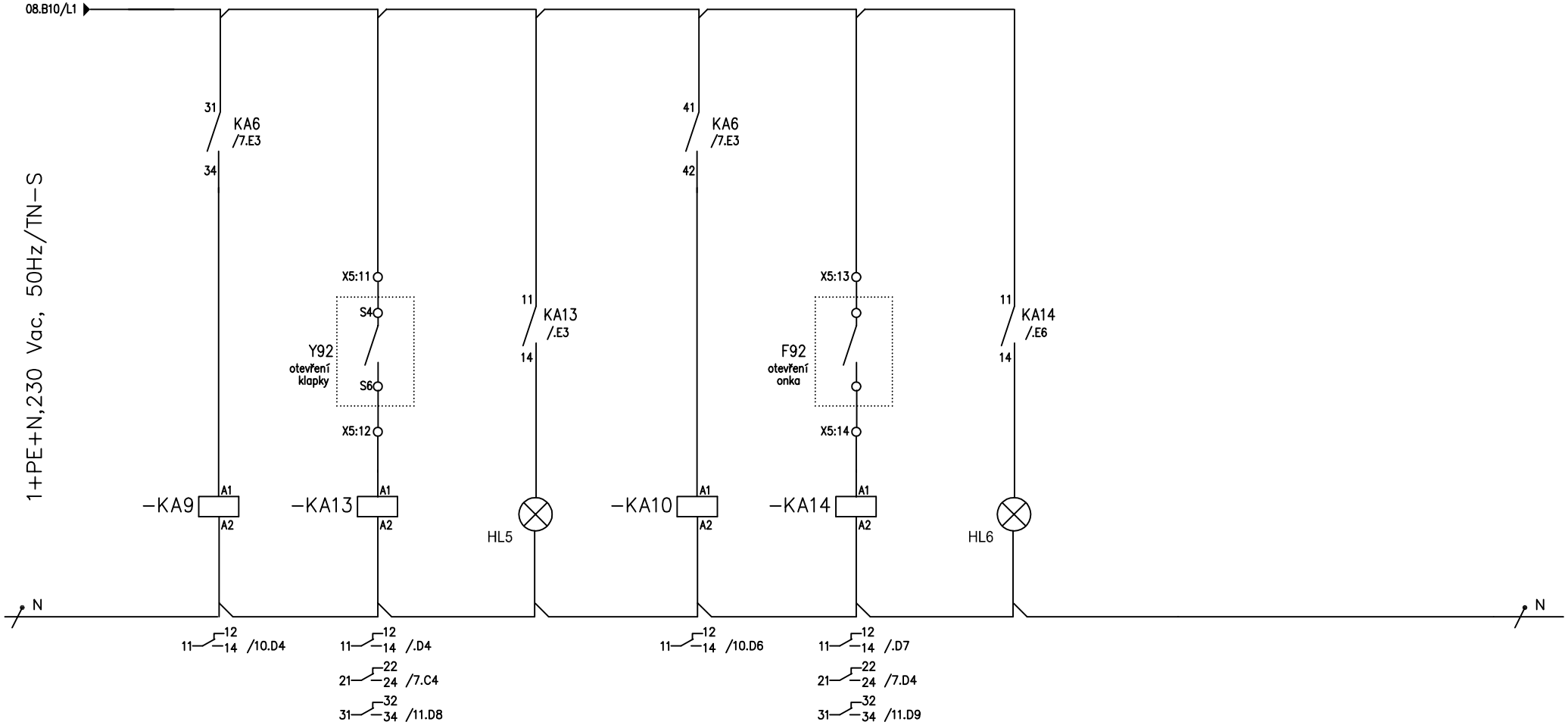

OTEVŘI/ZAVŘI	SIGNALIZACE OTEVŘENÍ KLAPKY	OTEVŘI/ZAVŘI	SIGNALIZACE OTEVŘENÍ OKNA		
OVLÁDÁNÍ SERVOPOHU KLAPKY ODTAH-Y92		OVLÁDÁNÍ OTEVŘENÍ OKNA-Y091			

REVIZE					
	DATUM	11.2014	ZAKÁZKA: Moskva – PBŘ části hotelového komplexu ČDM – sekce II/1 a II/5	STAVOPROJEKT OLOMOUC a.s.	ČÁST: D.1.4.2 Silnoproudá elektrotechnika
	KRESLIL	ING. P. MALINA			OBSAH: ROZVADĚČ RP9 SCHÉMA ZAPOJENÍ, SERVOPONŮ KLAPEK, OKEN
	KONTR.	ING. P. MALINA			
	SCHVAL.	ING. Z. ROZSYPAL			

ZAK. ČÍSLO: 01-002/330	LIST Č	CELKEM
VÝKRES Č: 17	09	12
		DÁLŠÍ 10

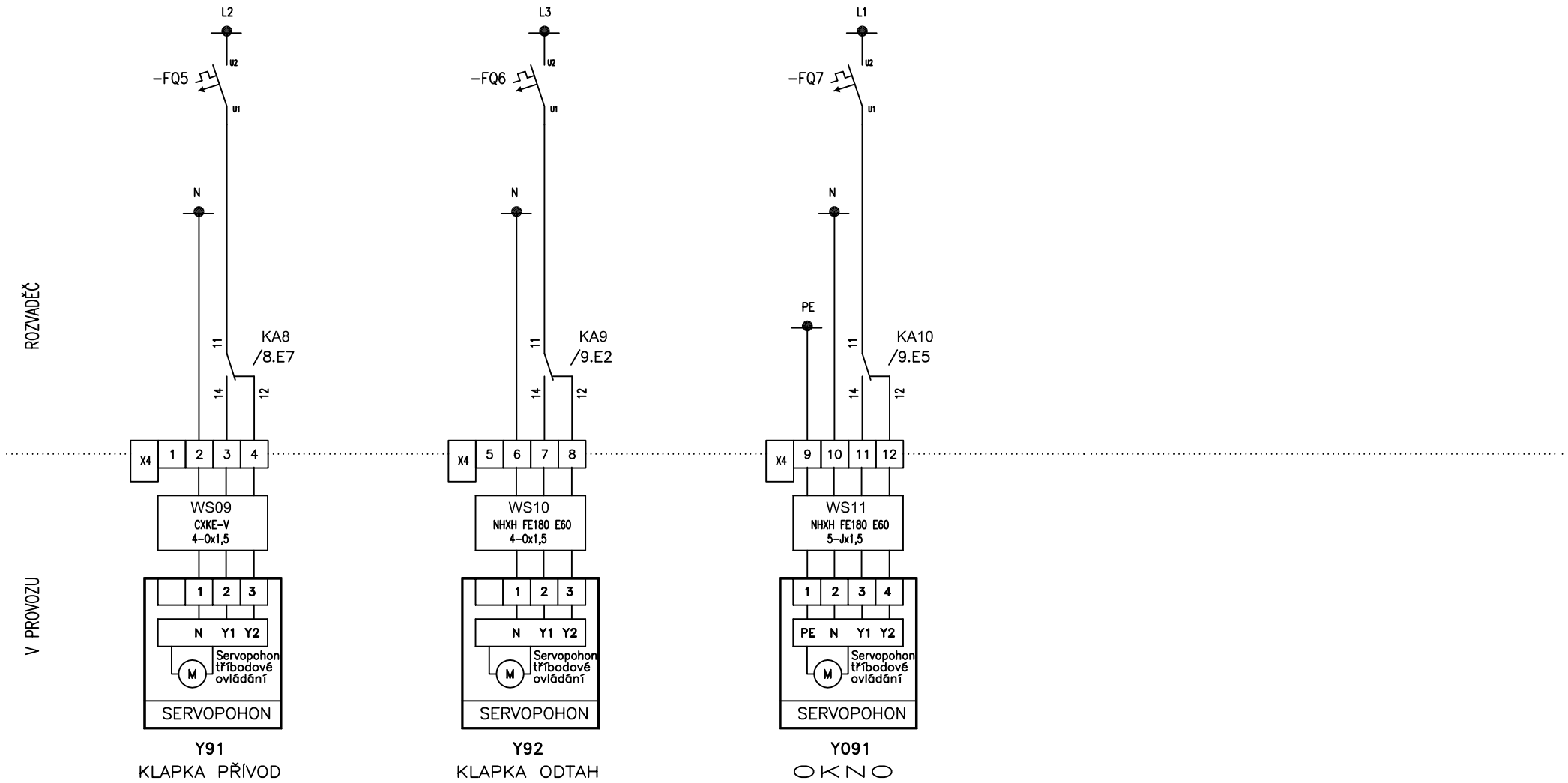

REVIZE								
		DATUM	11.2014	ZAKÁZKA: Moskva – PBŘ části hotelového komplexu ČDM – sekce II/1 a II/5	STAVOPROJEKT OLOMOUC a.s.	ČÁST: D.1.4.2 Silnoproudá elektrotechnika	ZAK. ČÍSLO: 01–002/330	LIST Č 10
		KRESLIL	ING. P. MALINA			OBSAH: ROZVADĚČ RP9 SCHÉMA ZAPOJENÍ SERVOPOHONŮ KLAPEK A OKEN	VÝKRES Č: 17	CELKEM 12
		KONTR.	ING. P. MALINA					DÁLŠÍ 11
		SCHVAL.	ING. Z. ROZSYPAL					

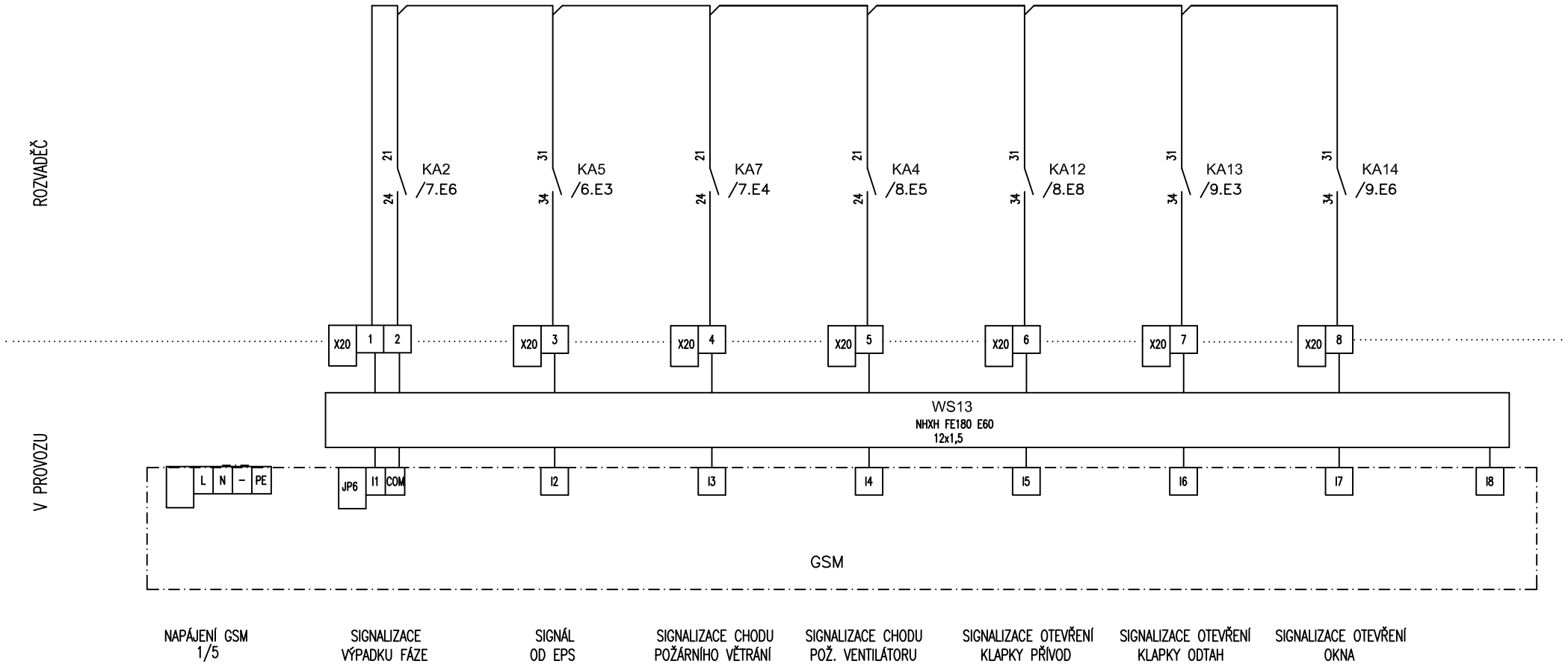

REVIZE			
	DATUM	11.2014	
	KRESLIL	ING. P. MALINA	
	KONTR.	ING. P. MALINA	
	SCHVAL.	ING. Z. ROZSYPAL	

ZAKÁZKA: Moskva – PBŘ části hotelového komplexu ČDM – sekce II/1 a II/5

STAVOPROJEKT OLOMOUC a.s.

ČÁST: D.1.4.2 Silnoproudá elektrotechnika

OBSAH: ROZVADĚČ RP9 PŘENOS PORUCH POMOCI GSM

ZAK. ČÍSLO: 01–002/330

VÝKRES Č: 17

LIST Č 11

CELKEM 12

DÁLŠÍ 12

ROZVADĚČ RP9 POHLED
NA DVEŘE ROZVADĚČE

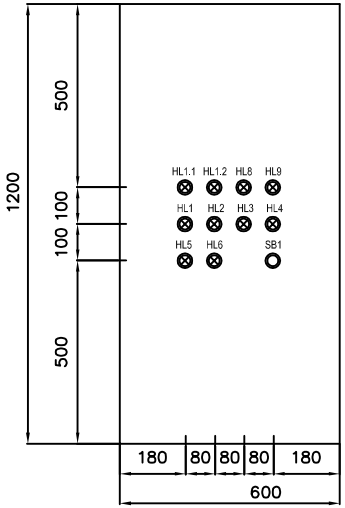

ROZVADĚČ RP9 PŘI OTEVŘENÝCH
DVEŘÍCH

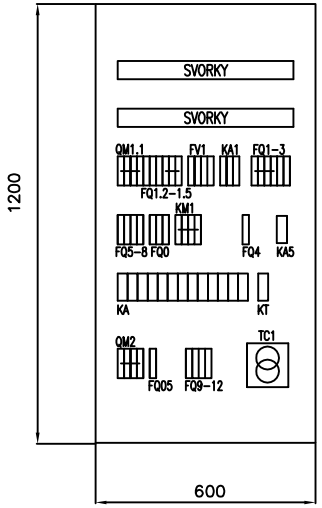

ROZVADĚČ RP9

PROVEDENÍ:	NÁSTĚNNÝ OCELOPLECHOVÝ, POŽÁRNÍ KVALIFIKACE EW60 DP1
ROZMĚRY:	1200x800x250 mm (v x š x h)
KRYTÍ DLE ČSN 330330:	IP40/20 (zavřené/otevřené deveře)
PŘÍVODY:	KABELY CU, CEPLASTOVÉ, ZHORA
VÝVODY:	KABELY CU, CEPLASTOVÉ, ZHORA
NAPĚŤOVÁ SOUSTAVA:	TN-C-S; 400/230 V, 50Hz
JMENOVITÝ PROUD:	100 A
ZKRATOVÝ ODOLNOST:	Iks=10kA
JMENOVITÉ OVLÁDACÍ NAPĚTÍ:	230V AC, 50Hz 24V AC, 50Hz

-OCHRANA PŘED ÚRAZEM ELEKTRICKÝM PROUDEM DLE ČSN 33 2000-4-41 ed2:
ZÁKLADNÍ OCHRANA ŽIVÝCH ČÁSTÍ - IZOLACÍ, KRYTY
OCHRANA PŘI PORUŠE:
ZÁKLADNÍ - AUTOMATICKÝM ODPOJENÍM OD ZDROJE, OCHRANNÝM POSPOJOVÁNÍM,
MALÝM NAPĚTÍM 24v, 50Hz, SELV

ROZVADĚČ BUDE UMÍSTĚN VE VNITŘNÍM PROSTORU S NORMÁLNÍM PROSTŘEDÍM DLE ČSN 332000-5-51

SVORKOVNICI OPATŘIT IZOLAČNÍM KRYTEM
S NÁPISEM: "POZOR, POD NAPĚTÍM Z CIZÍHO ROZVADĚČE!"

LEGENDA:
QM - VYPÍNAČE
FQ - JISTIČE
KM - INSTALAČNÍ STYKAČE
KA - POMOCNÁ RELÉ
TC1 - TRAFO 220/24V
FV - SVODIČE PŘEPĚTÍ
X - SVORKOVNICE
KA1 - FÁZOVÉ RELÉ
KT - ČASOVÉ RELÉ

HL1.1 - SIGNALIZACE ZAPNUTÍ ROZVADĚČE
HL1.2 - SIGNALIZACE VYPNUTÍ ROZVADĚČE
HL8 - SIGNALIZACE ZAPNUTÍ ROZVADĚČE NEPOŽÁRNÍ ČÁST
HL9 - SIGNALIZACE VYPNUTÍ ROZVADĚČE NEPOŽÁRNÍ ČÁST

HL1 - SIGNALIZACE CHODU POŽÁRNÍHO VENTILÁTORU
HL2 - SIGNALIZACE CHODU POŽÁRNÍHO VĚTRÁNÍ
HL3 - SIGNALIZACE VÝPADKU FÁZE
HL4 - SIGNALIZACE OTEVŘENÍ KLAPKY PŘÍVOD
HL5 - SIGNALIZACE OTEVŘENÍ KLAPKY ODTAH
HL6 - SIGNALIZACE OTEVŘENÍ OKNA Y091

SB1 - TESTOVACÍ TLAČÍTKO POŽÁRNÍHO VĚTRÁNÍ

REVIZE	DATUM	11.2014	ZAKÁZKA: Moskva – PBŘ části hotelového komplexu ČDM – sekce II/1 a II/5	STAVOPROJEKT OLOMOUC a.s.	ČÁST: D.1.4.2 Silnoproudá elektrotechnika	ZAK. ČÍSLO: 01-002/330	LIST Č 12	CELKEM 12
	KRESLIL	ING. P. MALINA			OBSAH: ROZVADĚČ RP9 ČELNÍ NÁVRH ROZVADĚČE	VÝKRES Č: 17		DÁLŠÍ
	KONTR.	ING. P. MALINA						
	SCHVAL.	ING. Z. ROZSYPAL						