ŘEZ A – A

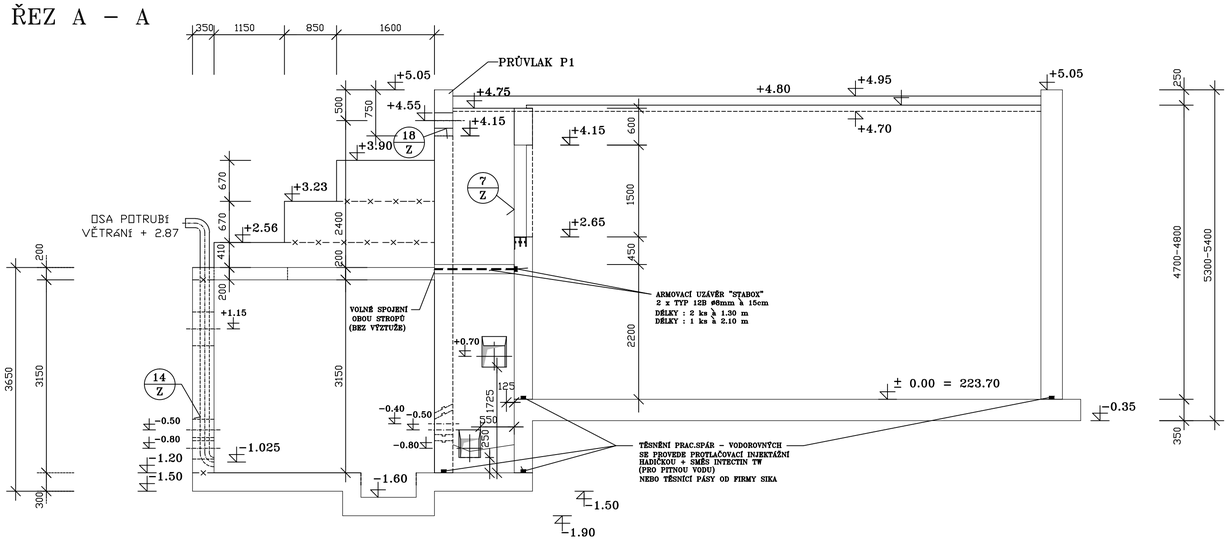

ŘEZ D – D

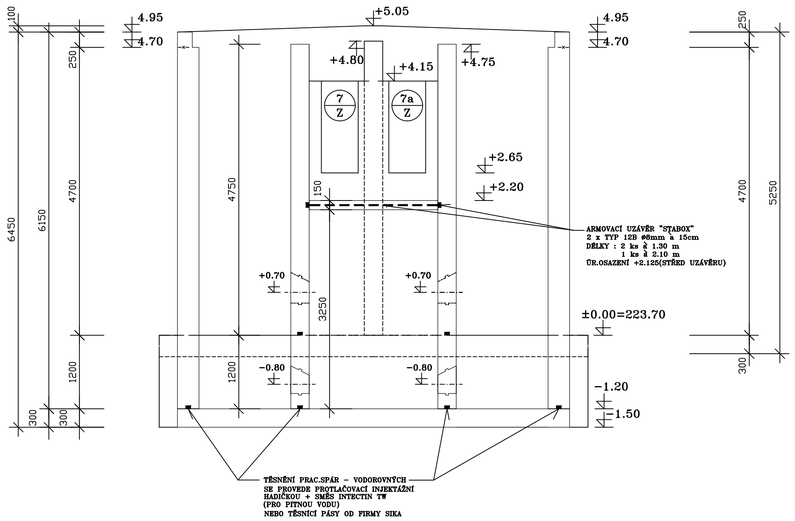

ŘEZ B – B

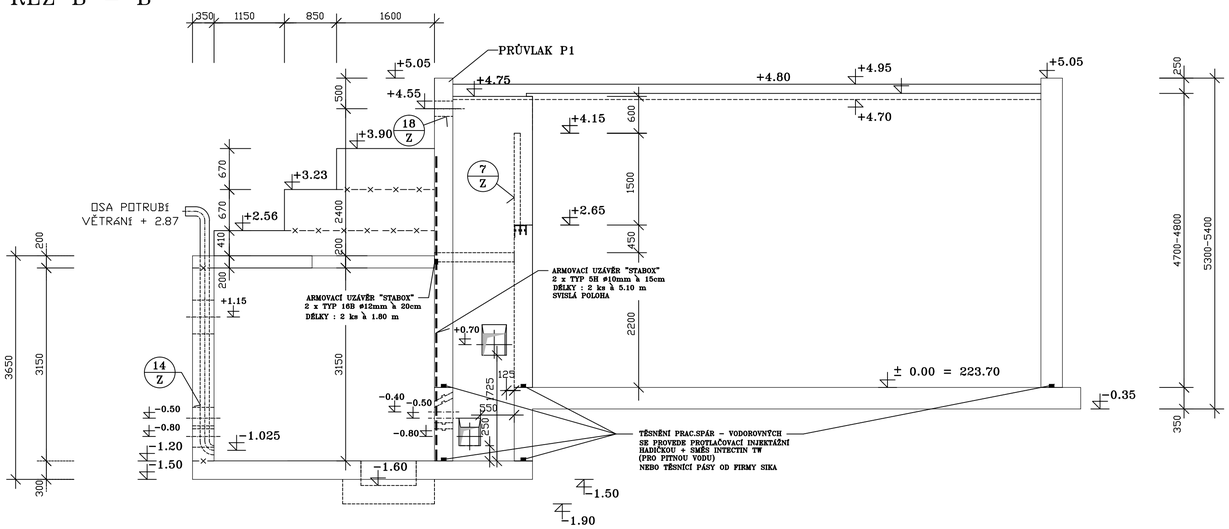

ŘEZ E – E

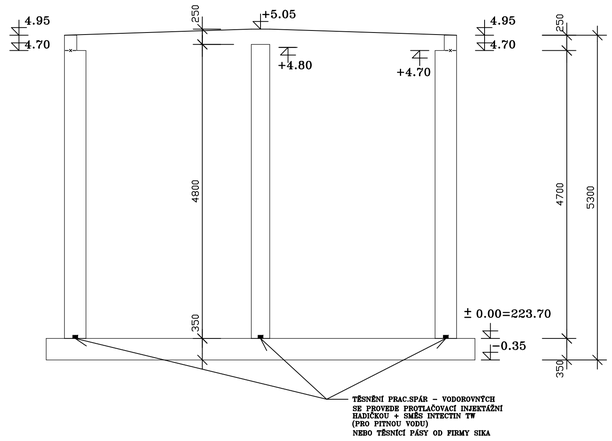

ŘEZ C – C

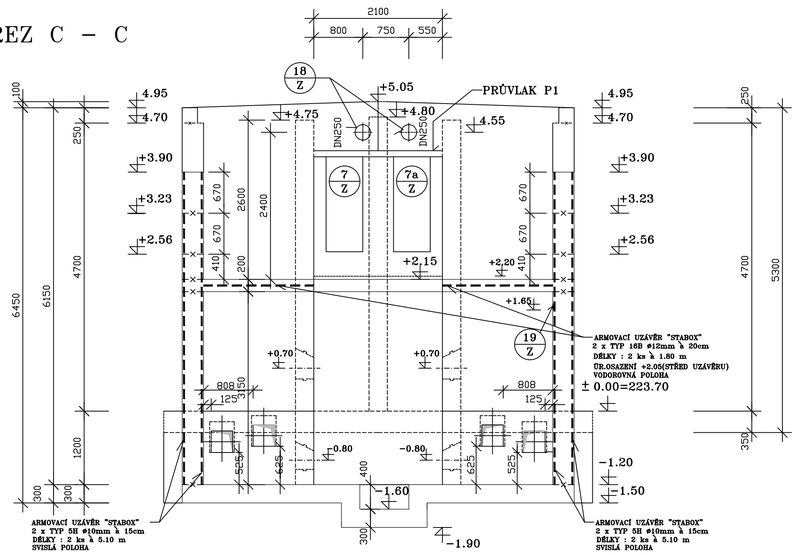

ŘEZ F – F

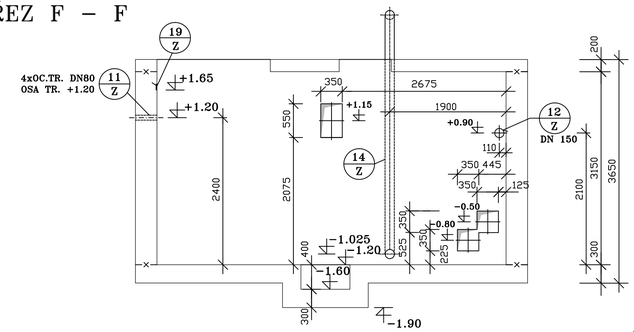

VÝPIS TĚSNĚNÍ SPAR A PROSTUPŮ:

VODOROVNÉ PRAC. SPÁRY – SYSTÉM FRANK NEBO SIKA
PROTLAČOVACÍ INJEKTÁŽNÍ HADIČKA+SMĚS INTECTIN TW(PRO PITNOU VODU)
NEBO PÁSY SIKA CELK.DÉLKA – 65 m

SVISLÉ PRAC. SPÁRY – SYSTÉM FRANK NEBO SIKA
TĚSNÍCÍ ROZPÍNAVÝ PÁSEK CRESCO+PASTA NEBO PÁS SIKA
CELK.DÉLKA – 45 m

PROSTUPY ARM. KOMORA x NADRŽ – SYSTÉM FRANK NEBO SIKA
TĚSNÍCÍ ROZPÍNAVÝ PÁSEK CRESCO+PASTA NEBO SIKA
CELK.DÉLKA – 20 m

PÖYRY

Pöyry Environment, a.s. Botanická 834/56, 602 00 Brno	Tel: +420 541 554 111 Fax: +420 541 211 205	E-mail : trade.wecz@poyry.com http:// www.poyry.cz
Odpovědný projektant ING. PETR CHALOUPKA	Hlavní inženýr projektu ING. VÁCLAV KAŠTAN	Vedoucí střediska ING. VÁCLAV KAŠTAN
Vypracoval ING. VÁCLAV KAŠTAN	Kontroloval ING. TOMÁŠ PLESKÝ	Zakázkové číslo 3A13118.4.TE.01
Datum 07/2013	Stupeň dokumentace DPS	Název souboru SO_01_11__12_VDJSYR_VYKR_TV.dwg

Akce

VODOJEM SYROVICE

SO 01 VODOJEM SYROVICE 2x100 m³

Příloha

VÝKRES TVARU AK a VDJ-REZY A-A, B-B, C-C, D-D, E-E, F-F

Objednatel

OBEC SYROVICE

Měřítko	Příloha
1:50	SO 01.12.