PŮDORYS 1.NP

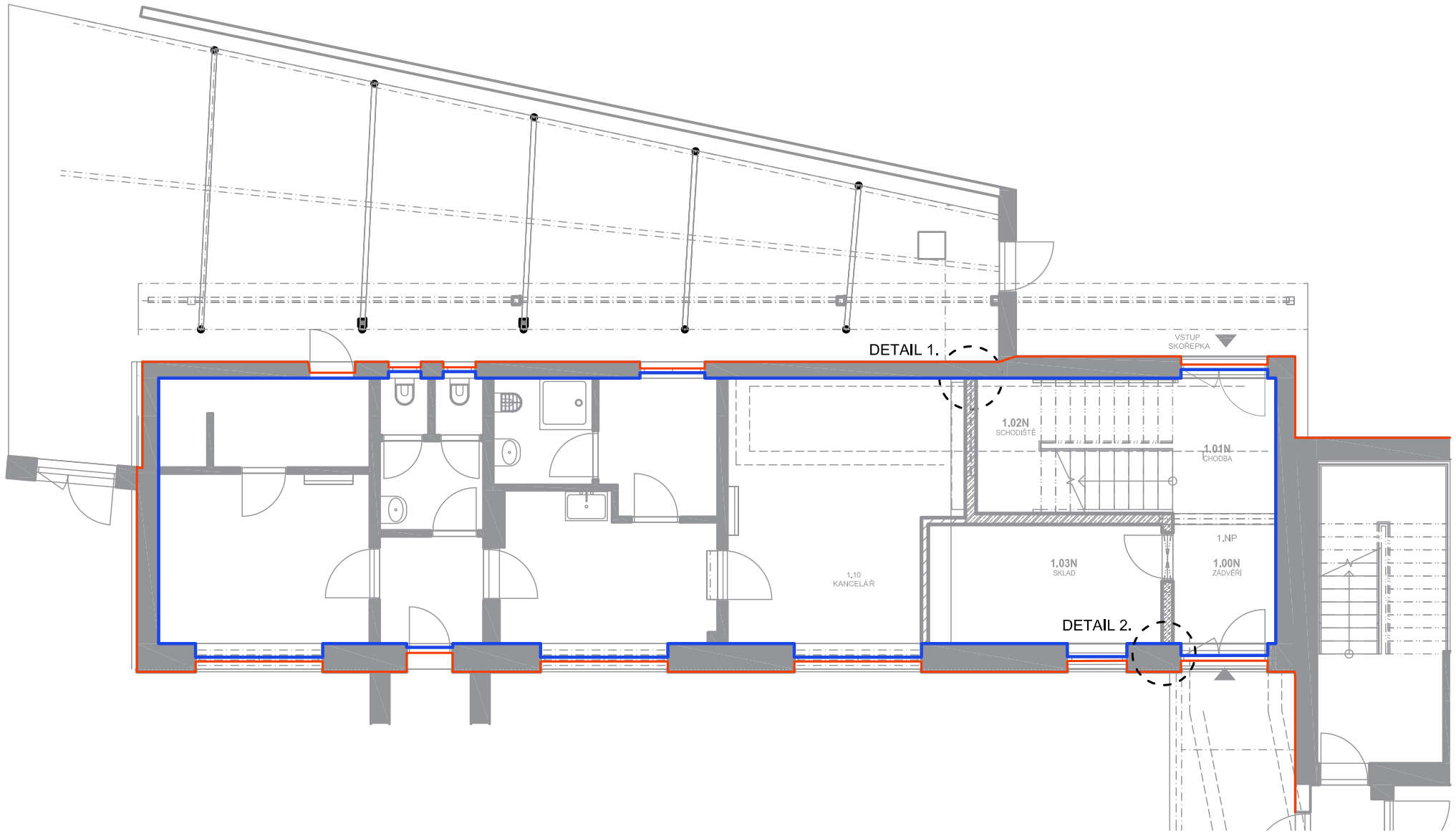

LEGENDA ZNAČEK

PRŮBĚH VZDUCHOTĚSNÉ ROVINY DOMU

PRŮBĚH TEPELNÉ OBÁLKY BUDOVY

Generální projektant:	Pivec Projekce s.r.o Slevačská 1699/49 615 00, Brno tel: 603 231 833 projekce@pivec.cz	Investor:	**TSB a.s.** Barvířská 5 602 00 Brno-Zábrdovice podatelna@tsb.cz
Projektant dílu:	Pivec Projekce s.r.o Slevačská 1699/49 615 00, Brno tel: 603 231 833 projekce@pivec.cz	autorizace:	

Investor:	TSB a.s., Barvířská 5, 602 00, Brno-Zábrdovice		
Adresa:	Areál TSB a.s. Křenová 426/9, 602 00 Brno-Trnitá, parcely 1188 a 1187/2		
Vypracoval:	Hlavní Inženýr projektu:	Hlavní architekt:	
ING. ŠÁRKA BÍLKOVÁ	ING. JAN PIVEC	ING. JAN PIVEC	

Akce:	NÁSTAVBA ADMINISTRATIVNÍHO OBJEKTU TSB KŘENOVÁ	č.zakázky: 22018_5	č. paré:
Část:	ARCHITEKTONICKO-STAVEBNÍ ŘEŠENÍ	stupeň: DPS datum: 11/2023 formát: 2xA4	
Obsah:	DETAILY - SCHÉMA	měřítko:	č. v./rev.: D.1.1.c-300.1

PŮDORYS 2.NP

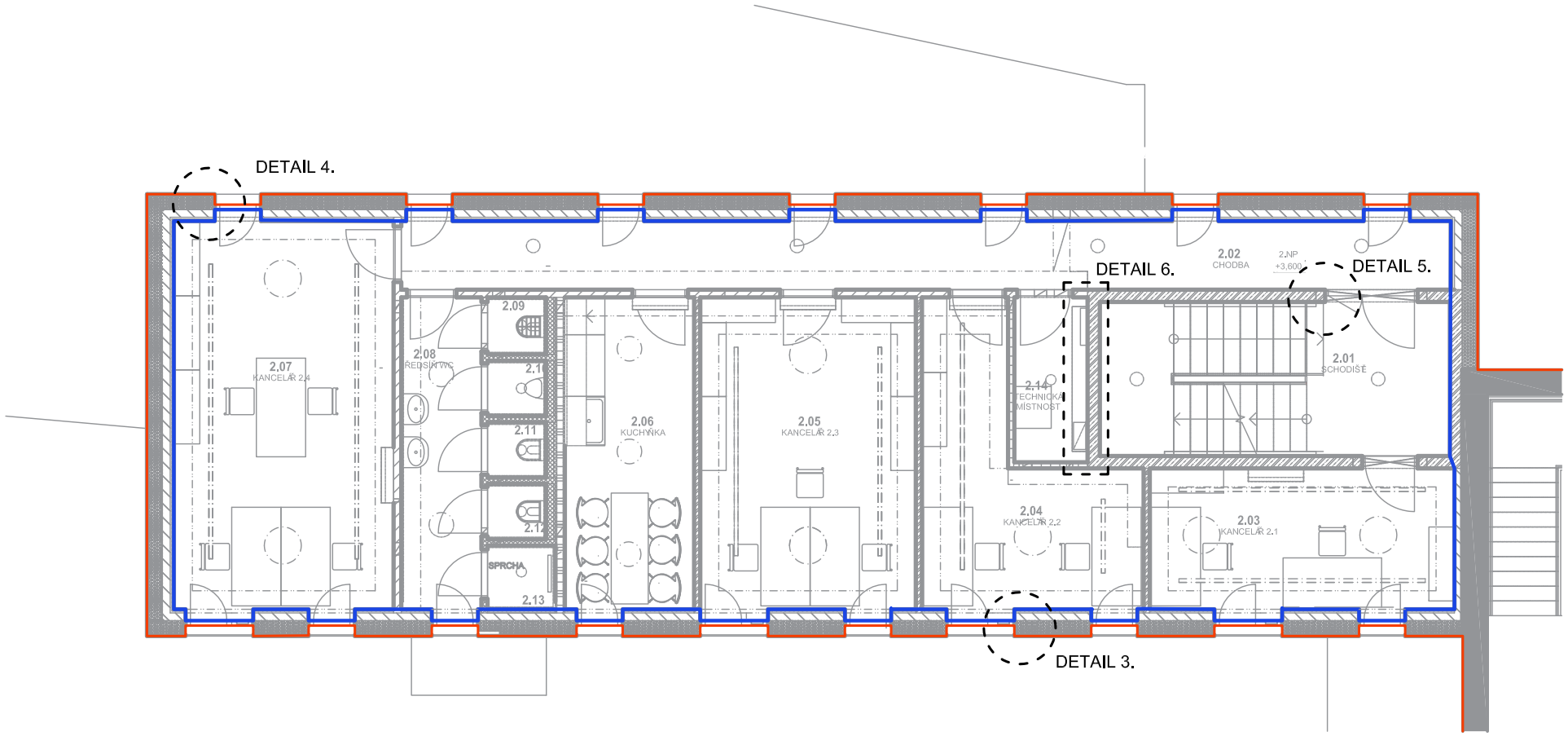

LEGENDA ZNAČEK

PRŮBĚH VZDUCHOTĚSNÉ ROVINY DOMU

PRŮBĚH TEPELNÉ OBÁLKY BUDOVY

Generální projektant: Pivec Projekce	Pivec Projekce s.r.o Slevačská 1699/49 615 00, Brno tel: 603 231 833 projekce@pivec.cz	Investor: TSB	**TSB a.s.** Barvířská 5 602 00 Brno-Zábrdovice podatelna@tsb.cz
Projektant dílu: Pivec Projekce	Pivec Projekce s.r.o Slevačská 1699/49 615 00, Brno tel: 603 231 833 projekce@pivec.cz	autorizace:	

Investor:	TSB a.s., Barvířská 5, 602 00, Brno-Zábrdovice		
Adresa:	Areál TSB a.s. Křenová 426/9, 602 00 Brno-Trnitá, parcely 1188 a 1187/2		
Vypracoval:	Hlavní Inženýr projektu:	Hlavní architekt:	
ING. ŠÁRKA BÍLKOVÁ	ING. JAN PIVEC	ING. JAN PIVEC	

Akce:	NÁSTAVBA ADMINISTRATIVNÍHO OBJEKTU TSB KŘENOVÁ	č.zakázky: 22018_5	č. paré:
Část:	ARCHITEKTONICKO-STAVEBNÍ ŘEŠENÍ	stupeň: DPS datum: 11/2023 formát: 2xA4	
Obsah:	DETAILY - SCHÉMA	měřítko:	č. v./rev.: D.1.1.c-300.2

ŘEZ 4-4´

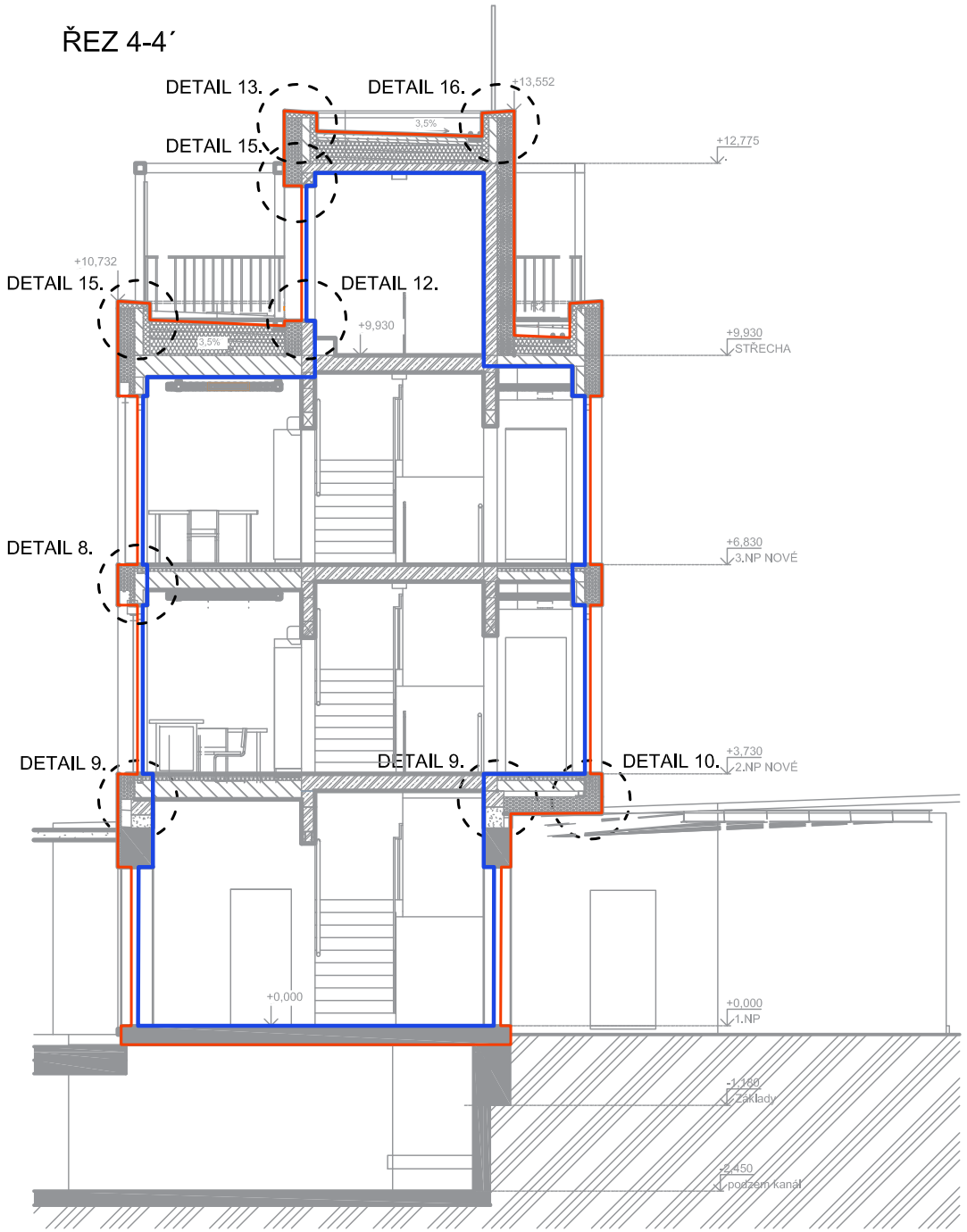

ŘEZ 1-1´

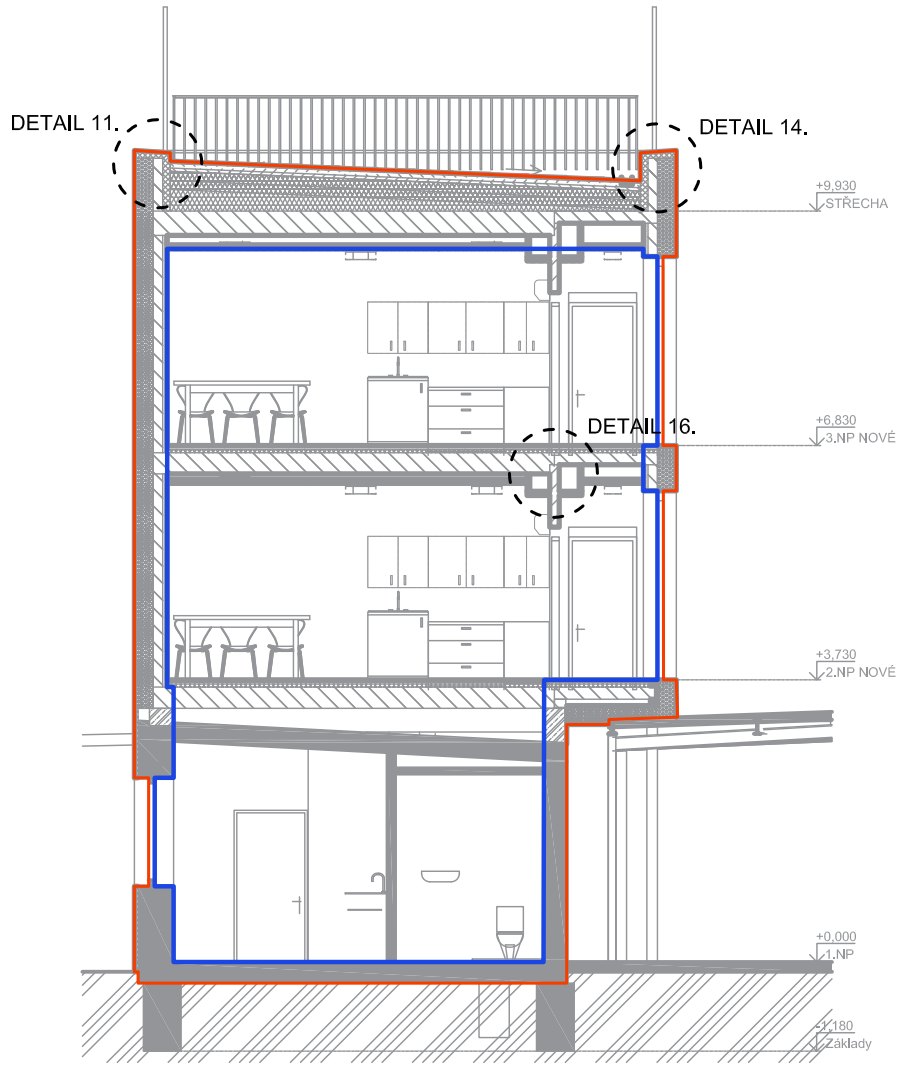

LEGENDA ZNAČEK

PRŮBĚH VZDUCHOTĚSNÉ ROVINY DOMU
PRŮBĚH TEPELNÉ OBÁLKY BUDOVY

SEZNAM DETAILŮ

DETAIL 1 - NAPOJENÍ BETONOVÉ STĚNY NA JSOUCÍ STĚNU
DETAIL 2 - NAPOJENÍ PÓROBETONOVÉ STĚNY NA JSOUCÍ STĚNU
DETAIL 3 - KOTVENÍ OKNA DO DŘEVĚNÉ STĚNY - OTEVÍRAVÁ / FIXNÍ ČÁST
DETAIL 4 - OSTĚNÍ OKNA A SKRYTÝ DEŠŤOVÝ SVOD
DETAIL 5 - KOTVENÍ PROTIPOŽÁRNÍCH DVEŘÍ DO BETONOVÉ STĚNY
DETAIL 6 - INSTALAČNÍ ŠACHTA - PRŮBĚŽNÁ
DETAIL 7 - PŘEDSAZENÁ MONTÁŽ DVEŘÍ DO BETONOVÉ STĚNY
DETAIL 8 - PARAPET OKNA, ŽALUZIOVÝ KASTLÍK
DETAIL 9 - NADBETONOVÁNÍ JSOUCÍHO ZDIVA A VYROVNÁNÍ DO ROVINY
DETAIL 10 - NAPOJENÍ STĚNY NÁSTAVBY NA JSOUCÍ STŘECHU HALY V 2.NP
DETAIL 11 - DETAIL ATIKY - KOTVENÍ ZÁBRADLÍ
DETAIL 12 - DETAIL VYROVNÁVACÍCH SCHODIŠŤOVÝCH STUPŇŮ NA STŘECHU
DETAIL 13 - DETAIL ATIKY NA STŘEŠE NAD SCHODIŠTĚM
DETAIL 14 - DETAIL ZAATIKOVÉHO ŽLABU
DETAIL 15 - DETAIL KOTVENÍ VENKOVNÍ PERGOLY
DETAIL 16 - DETAIL SÁDROKARTONOVÉHO KASTLÍKU
DETAIL 18 - DETAIL ČELA HLAVNÍ PODESTY SCHODIŠTĚ

Generální projektant:	Pivec Projekce s.r.o Slevačská 1699/49 615 00, Brno tel: 603 231 833 projekce@pivec.cz	Investor:	**TSB a.s.** Barvířská 5 602 00 Brno-Zábrdovice podatelna@tsb.cz
Projektant dílu:	Pivec Projekce s.r.o Slevačská 1699/49 615 00, Brno tel: 603 231 833 projekce@pivec.cz	autorizace:	

Investor:	TSB a.s., Barvířská 5, 602 00, Brno-Zábrdovice		
Adresa:	Areál TSB a.s. Křenová 426/9, 602 00 Brno-Trnitá, parcely 1188 a 1187/2		
Vypracoval:	ING. ŠÁRKA BÍLKOVÁ	Hlavní Inženýr projektu: ING. JAN PIVEC	Hlavní architekt: ING. JAN PIVEC

Akce:	NÁSTAVBA ADMINISTRATIVNÍHO OBJEKTU TSB KŘENOVÁ	č.zakázky: 22018_5	č. paré:
Část:	ARCHITEKTONICKO-STAVEBNÍ ŘEŠENÍ	stupeň: DPS datum: 11/2023 formát: 2xA4	
Obsah:	DETAILY - SCHÉMA	měřítko:	č. v./rev.: D.1.1.c-300.3

LEGENDA

1. NOSNÉ ZDIVO JSOUCÍ
2. ZDIVO Z POHLEDOVÝCH BETONOVÝCH PROLÉVANÝCH TVÁRNIC
3. KOTEVNÍ TYČ, KOTVENÍ DO ZDIVA NA CHEMICKOU KOTVU
4. DODATEČNÉ VYZTUŽENÍ BETONOVÝCH PROLÉVANÝCH TVÁRNIC
5. NOSNÉ ZDIVO YTONG TL. 200 MM
6. KOTEVNÍ PÁSOVINA TL. , VLOŽENA DO KAŽDÉ LOŽNÉ SPÁRY
7. STĚNA DŘEVĚNÁ, OBVODOVÁ 12 C5S, TL.125, 120 MM (SYSTÉMOVÁ)
8. TEPELNÁ IZOLACE – MINERÁLNÍ VLNA
9. FASÁDNÍ OMÍTKA TENKOVRSTVÁ, K1,5 + SROVNÁVACÍ HMOTA S PERLINKOU
10. POHLEDOVÁ VRSTVA – VNITŘNÍ JEMNÁ ŠTUKOVÁ OMÍTKA, PENETRACE + 2X MALBA
11. NOSNÝ ROŠT, PROFIL R-CW 60/27
12. SÁDROKARTONOVÉ DESKY 2X RED 15 (PROTIPOŽÁRNÍ EI 45 DP1)
13. OKENNÍ RÁM (DŘEVĚNÝ), KOTVENÝ MONTÁŽNÍ KOTVOU (TURBOŠROUBEM) + ZAPĚNĚNÍ NÍZKOEXPANZNÍ PĚNOU
14. ZAČIŠŤOVACÍ PROFIL (APU LIŠTA)
15. PAROTĚSNÁ OKENNÍ PŘIPOJOVACÍ PÁSKA (AIRSTOP)
16. ROHOVÝ PROFIL S PERLINKOU
17. DIFUZNĚ OTEVŘENÁ PÁSKA
18. VODÍCÍ LIŠTA UNAŠEČŮ ŽALUZIOVÝCH LAMEL
19. LAMELA EXTERIÉROVÝCH ŽALUZIÍ
20. DVEŘNÍ RÁM (KOVOVÝ), KOTVENÝ MONTÁŽNÍ KOTVOU (TURBOŠROUBEM) + ZAPĚNĚNÍ NÍZKOEXPANZNÍ PĚNOU
21. KOTVENÍ DVEŘÍ
22. DŘEVĚNÝ HRANOL
23. ROHOVÁ LIŠTA S OKAPNIČKOU
24. OCELOVÉ PÁSOVÉ L KOTVY PRO KOTVENÍ PURENITOVÉHO BOXU
25. TEPELNĚ IZOLAČNÍ PODOMÍTKOVÝ PURENITOVÝ BOX NA VENKOVNÍ ŽALUZIE
26. VYROVNÁVACÍ TEPELNÁ IZOLACE TL. 20 MM
27. NOSNÁ KONSTRUKCE – STROPNÍ PANEL ELEMENT
28. DILATAČNÍ PÁS
29. OKRAJOVÝ DILATAČNÍ PÁSEK (MIRELON) PO ZATVRDNUTÍ POVRCHU, SPÁRU VYTMELIT SIKAFLEXEM
30. PURENITOVÝ ZAKLÁDACÍ PROFIL
31. VENKOVNÍ PARAPET Z POZINKOVANÉHO PLECHU, ULOŽENÝ DO PUR PĚNY, KOTVENÝ VRUTY S KLEMPÍŘSKOU ÚPRAVOU
32. TEPELNÁ IZOLACE – PIR POLYSTYREN
33. ASFALTOVÝ PÁS UKOTVEN OCELOVOU PŘÍPONKOU
34. OPLECHOVÁNÍ ÚŽLABÍ, POZINKOVANÝ PLECH
35. NÁBĚHOVÝ KLÍN, PRO VYTVOŘENÍ SPÁDU, Z TEPELNÉ IZOLACE EPS
36. DŘEVENÁ VODOVZDORNÝ KLÍN VE SPÁDU
37. OCELOVÝ ÚHELNÍK – POZINKOVANÝ
38. DEŠŤOVÝ ŽLAB – VYKLÁDANÝ POPLASTOVANÝM PLECHEM VHODNÝ PRO NATAVENÍ PVC DETAILNÍ FÓLIE
39. SCHOD – DŘEVĚNÁ KONSTRUKCE Z LATÍ, OBLOŽENÁ 2x DESKOU FERMACELL
40. DŘEVĚNÝ VODOVZDORNÝ ŽLAB VE SPÁDU
41. HYDROIZOLACE – MPVC – SE SKLENĚNOU VÝZTUŽNOU VLOŽKOU, MECHANICKY KOTVENÁ,
42. PVC DETAILNÍ FÓLIE
43. KERAMICKÁ MRAZUVZDORNÁ VENKOVNÍ DLAŽBA PRO POKLÁDKU NA TERČE 60X60X2
44. TEPELNĚ IZOLAČNÍ VRSTVA – EPS 150 S (2X120MM), 240MM + SPÁDOVÁ VRSTVA – KLÍNY EPS 150 S,
45. HYDROIZOLACE – MPVC – SE SKLENĚNOU VÝZTUŽNOU VLOŽKOU, MECHANICKY KOTVENÁ
46. DRENÁŽNÍ, HYDROAKUMULAČNÍ A FILTRAČNÍ VRSTVA – RESITRIX SK W
47. KAČÍREK PRAVÝ ŘÍČNÍ, FRAKCE 16–25 MM
48. POJISTNÁ HYDROIZOLACE (PAROTĚSNÁ VRSTVA) – PÁS Z SBS MODIFIKOVANÉHO ASFALTU SE SKLENĚNOU VLOŽKOU A JEMNOZRNNÝM POSYPEM
49. OSB DEKA TL. 22MM /18MM
50. TEPELNÁ IZOLACE XPS
51. HYDROIZOLACE mPVC SE SKLENĚNOU VÝZTUŽNOU VLOŽKOU
52. OPLECHOVÁNÍ ATIKY (VČ. PŘÍPONEK A KOTVENÍ)
53. ROHOVÁ LIŠTA Z POPLASTOVANÉHO PLECHU
54. TEPELNĚ IZOLAČNÍ VRSTVA – MINERÁLNÍ VLNA ($\lambda \leq$ 0,035 W/M.K)
55. STĚNOVÝ PANEL NOVATOP /CLT 12 C5S
56. POJISTNÁ HYDROIZOLACE (PAROTĚSNÁ VRSTVA) – PÁS Z SBS MODIFIKOVANÉHO ASFALTU
57. TEPELNĚ IZOLAČNÍ VRSTVA – EPS 150
58. VEGETAČNÍ, STABILIZAČNÍ, HYDROAKUMULAČNÍ VRSTVA
59. KAČÍRKOVÁ LIŠTA
60. PÁSOVINA 40/8mm
61. ROŽEK 20x20 mm VIPLANYL
62. DŘEVĚNÝ ŽLAB VE SPÁDU, VODOVZDORNÝ
63. PVC UKONČOVACÍ LIŠTA
64. SDK PROFIL UD 28/27 KOTVENÝ ŠROBUBY DO KONSTRUKCE
65. SDK PROFIL CD 60/27
66. REKTIFIKAČNÍ ZÁVĚS NONIUS SE ZÁVLAČKOU (ALT. PÉROVÝ ZÁVĚS)
67. DŘEVĚNÝ LAMELOVÝ AKUSTICKÝ PODHLED (NOVATOP ACUSTIC)
68. PŘÍMÝ SDK ZÁVĚS (ALT. STAVĚCÍ TRMEN)
69. KULATÝ CHRLIČ TOPWET TWCE 110 PVC, S INTEGROVANOU MŘÍŽKOU
70. SVOD SKRYTÝ 110 PVC
71. OCELOVÁ KOTVA, +RAL 7035 SV.ŠEDÁ
72. ZÁVITOVÁ TYČ S MATICÍ SE ZÁPUSTNOU, HLAVICÍ ZAVÍČKOVANÁ V TRÁMU
73. COMPACFOAM V MÍSTĚ KOTVY
74. STAVĚCÍ REKTIFIKAČNÍ TERČE 60–300MM VČ. PODLOŽKY PRO KONTAKT S PVC PRO VYROVNÁNÍ SPÁDU
75. KERAMICKÁ MRAZUVZDORNÁ VENKOVNÍ DLAŽBA PRO POKLÁDKU NA TERČE, 20MM
76. DŘEVĚNÝ TRÁM KVH 140/140mm
77. ZÁVITOVÁ TYČ S MATICÍ +ZÁPUSTNÁ HLAVICE ZAVÍČKOVANÁ V TRÁMU
78. KOTEVNÍ PATKA ZÁPUSTNÁ
79. TRN FIXOVÁN CHEMICKOU KOTVOU
80. PRYŽOVÁ MANŽETA
81. JÁDROVÁ OMÍTKA VÁPENOCEMENTOVÁ
82. ŠTUK VÁPENNÝ JEMNÝ
83. OBVODOVÝ ŽB MONOLITICKÝ VĚNEC
84. PODEZDÍVKA VĚNCŮ Z CPP NA MVC S PEVNOSTÍ 10 MPa
85. VYPLNĚNÍ DUTINY MINERÁLNÍ VATOU MEZI PREVISLOU ČÁSTI KONSTRUKCE A STŘECHOU PŘILEHLÉ SKLADOVACÍ HALY
86. PÍSKOVANÁ LEPENKA – STŘEŠNÍ KRYTINA PLECHOVÉ HALY
87. NOSNÁ KONSTRUKCE ZASTŘEŠENÍ PLECHOVÉ HALY
88. DUTINA VZNIKLÁ NESTEJNOU VÝŠKOU OKAPOVÉ HRANY PLECHOVÉ HALY
89. STROPNÍ CLT PANEL V CHODBĚ

Generální projektant:	Pivec Projekce s.r.o Slévačská 1699/49 615 00, Brno tel: 603 231 833 projekce@pivec.cz	Investor:	**TSB a.s.** Barvířská 5 602 00 Brno-Zábrdovice podatelna@tsb.cz
Projektant dílu:	Pivec Projekce s.r.o Slévačská 1699/49 615 00, Brno tel: 603 231 833 projekce@pivec.cz	autorizace:	

Investor:	TSB a.s., Barvířská 5, 602 00, Brno-Zábrdovice
Adresa:	Areál TSB a.s. Křenová 426/9, 602 00 Brno-Trnitá, parcely 1188 a 1187/2

Vypracoval:	Hlavní inženýr projektu:	Hlavní architekt:
ING. ŠÁRKA BÍLKOVÁ	ING. JAN PIVEC	ING. JAN PIVEC

Akce:	NÁSTAVBA ADMINISTRATIVNÍHO OBJEKTU TSB KŘENOVÁ	Č.zakázky: 22018_5	č. paré:
		stupeň: DPS	
Část:	ARCHITEKTONICKO-STAVEBNÍ ŘEŠENÍ	datum: 11/2023	
		formát: 4xA4	
Obsah:	DETAILY - LEGENDA	měřítko:	č. v.rev.: D.1.1.c-300

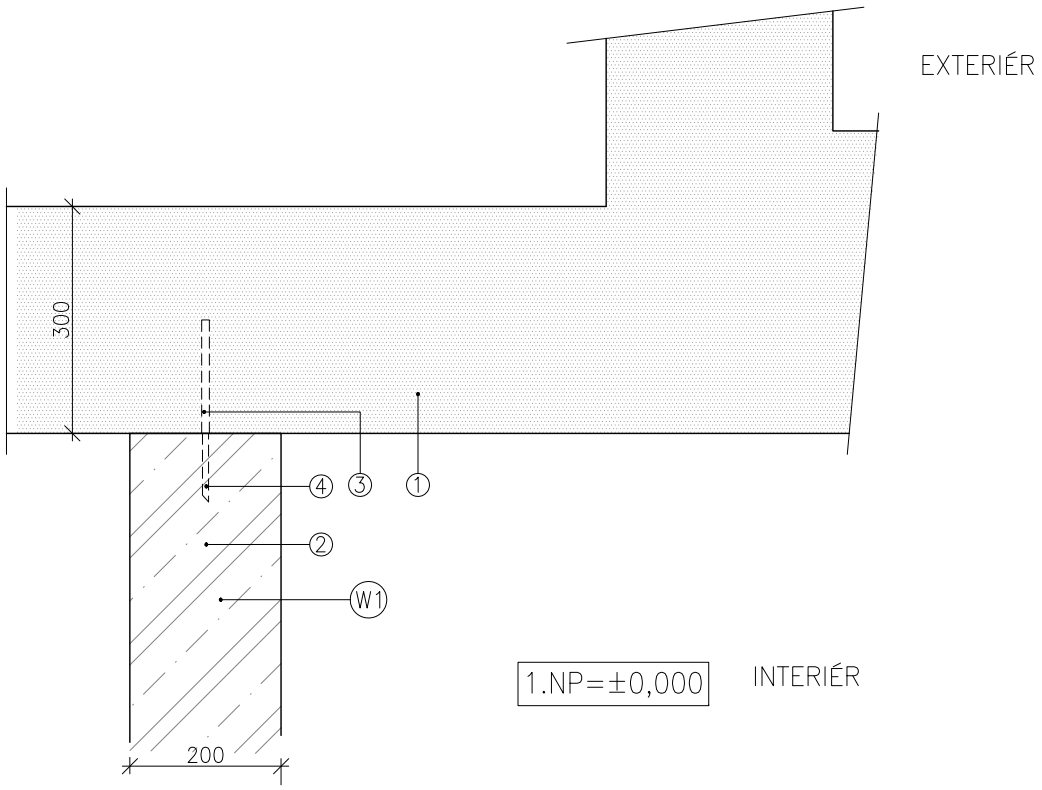

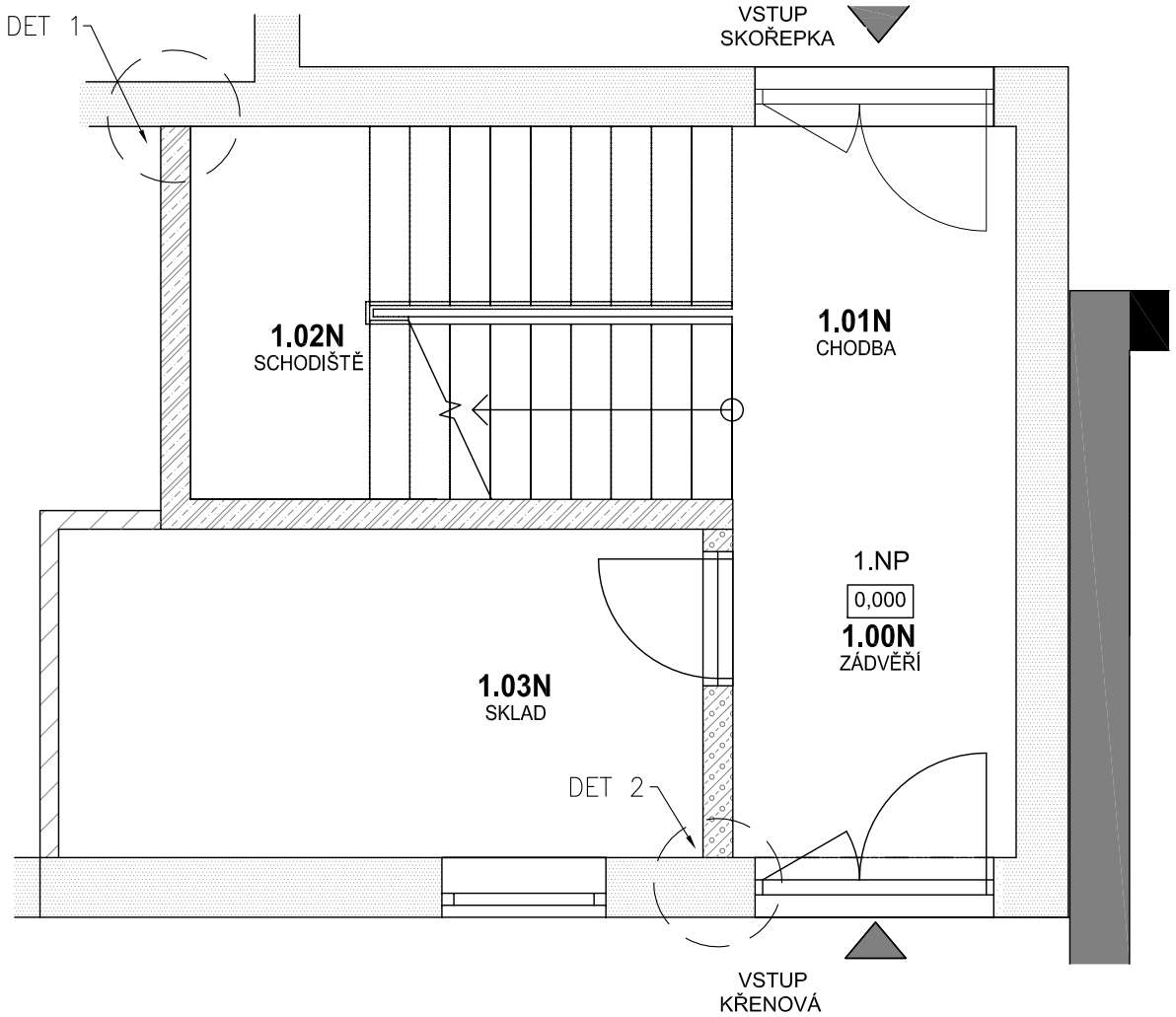

W1 VNITŘNÍ NOSNÁ (SCHODIŠŤOVÁ) STĚNA
- 1 x MALBA BÍLÁ 1MM
- NOSNÁ KONSTRUKCE – ZDIVO Z POHLEDOVÝCH BETONOVÝCH TVÁRNIC, VYZTUŽENÍ DLE STATIKY, PŘIZNANÁ SPÁRA 10MM, VČ. POHLEDOVÝCH NADEDVEŘNÍCH PŘEKLADŮ
- SROVNÁVACÍ VRSTVA – STĚRKOVACÍ HMOTA VČ. VÝZTUŽNÉ TKANINY 4MM
- POHLEDOVÁ VRSTVA – VNITŘNÍ JEMNÁ ŠTUKOVÁ OMÍTKA, PENETRACE + 2X MALBA 3MM

LEGENDA

- NOSNÉ ZDIVO JSOUCÍ
- NOSNÉ ZDIVO YTONG TL. 200 MM
- ŽELEZOBETON / BETONOVÉ TVÁRNICE, POHLEDOVÉ
- STĚNA DŘEVĚNÁ, OBVODOVÁ TL.125 MM
- STĚNA DŘEVĚNÁ, VNITŘNÍ TL.125 MM
- SDK PŘIČKA TL.100 MM, PŘEMÍSTITELNÁ
- SDK AKUSTICKÁ PŘIČKA TL.100 MM
- SDK AKUSTICKÁ PŘIČKA TL.100 MM, VYŠŠÍ ÚNOSNOST
- TEPELNÁ IZOLACE – MINERÁLNÍ VLNA
- TEPELNÁ IZOLACE – EPS

Generální projektant: Pivec Projekce s.r.o Slevačská 1699/49 615 00, Brno tel: 603 231 833 projekce@pivec.cz	Investor: TSB a.s. Barvířská 5 602 00 Brno-Zábrdovice podatelna@tsb.cz	Projektant dílu: Pivec Projekce s.r.o Slevačská 1699/49 615 00, Brno tel: 603 231 833 projekce@pivec.cz	autorizace:
Investor: TSB a.s., Barvířská 5, 602 00, Brno-Zábrdovice			
Adresa: Areál TSB a.s. Křenová 426/9, 602 00 Brno-Trnitá, parcely 1188 a 1187/2			
Vypracoval: ING. ŠÁRKA BÍLKOVÁ	Hlavní Inženýr projektu: ING. JAN PIVEC	Hlavní architekt: ING. JAN PIVEC	

Akce:	NÁSTAVBA ADMINISTRATIVNÍHO OBJEKTU TSB KŘENOVÁ	č.zakázky: 22018_5	č. paré:
Část:	ARCHITEKTONICKO-STAVEBNÍ ŘEŠENÍ	stupeň: DPS / datum: 11/2023 / formát: 2xA4	
Obsah:	DETAIL 1 - NAPOJENÍ BETONOVÉ STĚNY NA JSOUCÍ STĚNU	měřítko: 1:10	č. v./rev.: D.1.1.c-301

POHLED

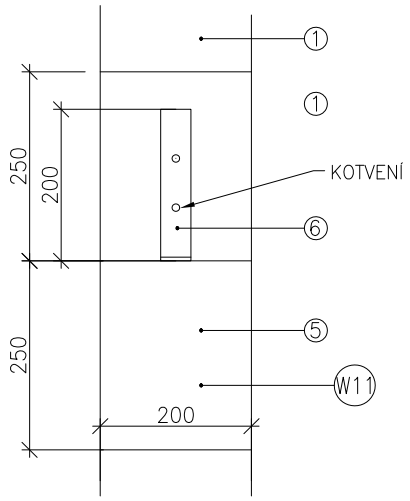

PŮDORYS

INTERIÉR

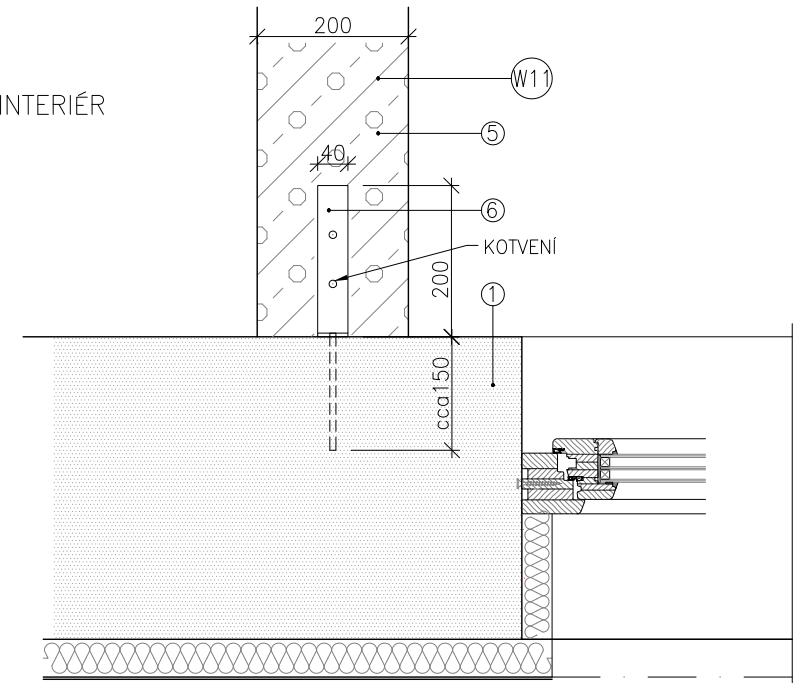

EXTERIÉR

ŘEZ

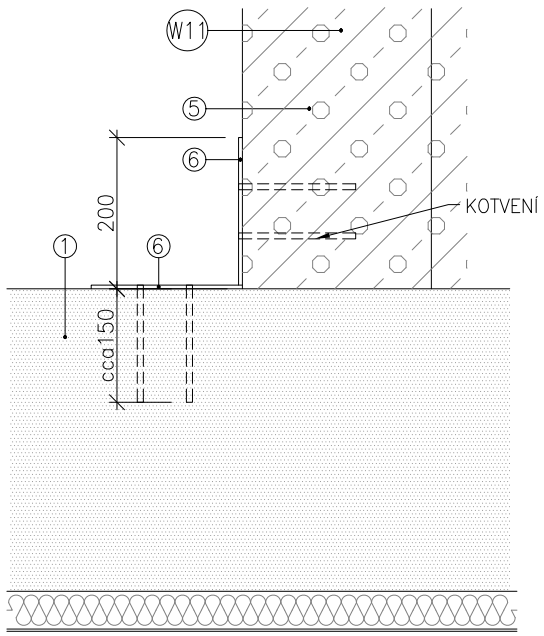

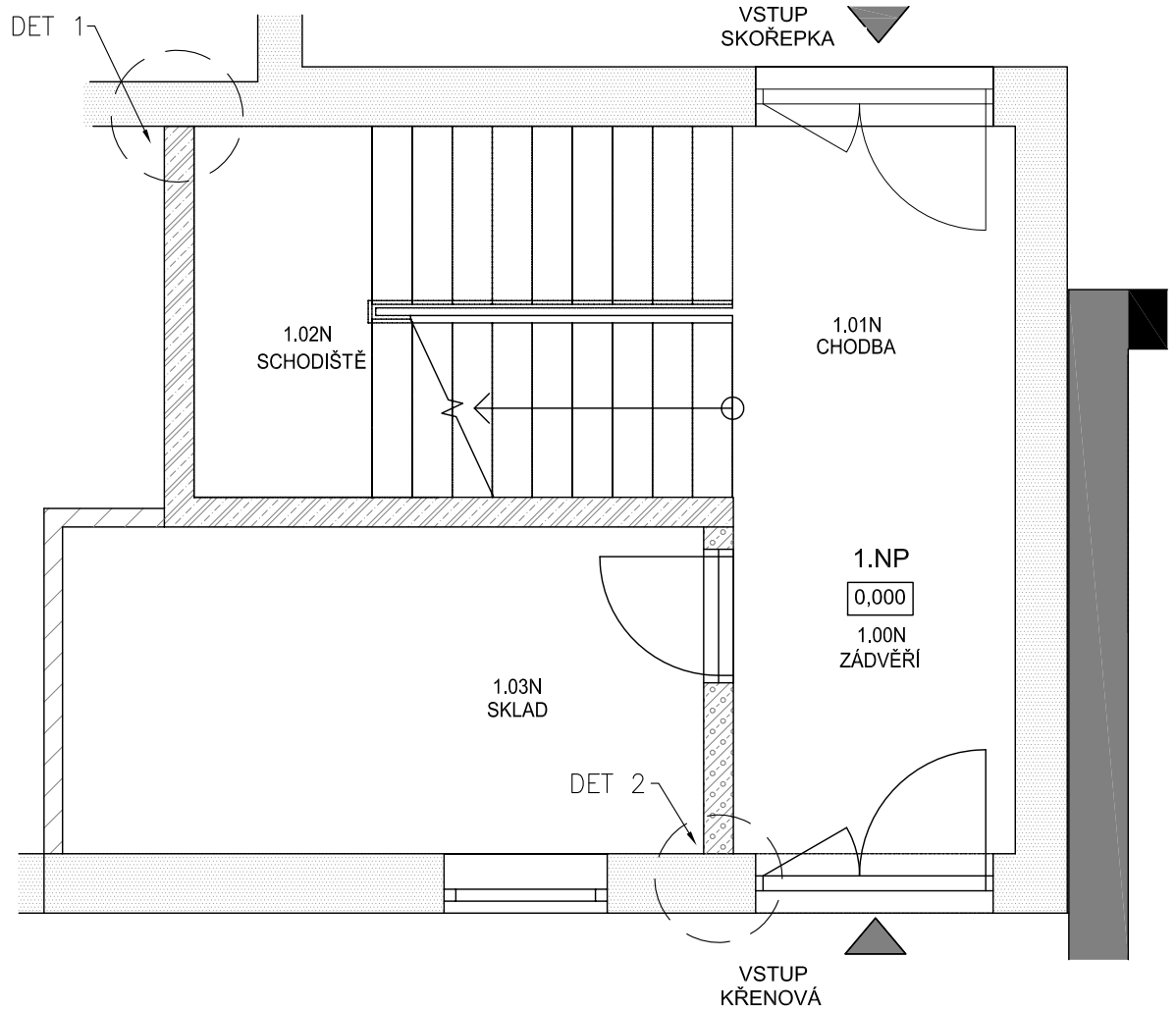

W11 VNITŘNÍ NOSNÁ STĚNA
- VNITŘNÍ POHLEDOVÁ VRSTVA – TENKOVRSTVÁ OMÍTKA + MALBA 5MM
- PODKLADNÍ VRSTVA – JÁDROVÁ OMÍTKA YTONG, VYZTUŽENÁ ROZPTÝLENÝMI VLÁKNY 5MM
- NOSNÁ KONSTRUKCE – ZDIVO YTONG 200MM
- PODKLADNÍ VRSTVA – JÁDROVÁ OMÍTKA YTONG, VYZTUŽENÁ ROZPTÝLENÝMI VLÁKNY 5MM
- VNITŘNÍ POHLEDOVÁ VRSTVA – TENKOVRSTVÁ OMÍTKA + MALBA 5MM

LEGENDA

- NOSNÉ ZDIVO JSOUCÍ
- NOSNÉ ZDIVO YTONG TL. 200 MM
- ŽELEZOBETON / BETONOVÉ TVÁRNICE, POHLEDOVÉ
- STĚNA DŘEVĚNÁ, OBVODOVÁ TL.125 MM
- STĚNA DŘEVĚNÁ, VNITŘNÍ TL.125 MM
- SDK PŘÍČKA TL.100 MM, PŘEMÍSTITELNÁ
- SDK AKUSTICKÁ PŘÍČKA TL.100 MM
- SDK AKUSTICKÁ PŘÍČKA TL.100 MM, VYŠŠÍ ÚNOSNOST
- TEPELNÁ IZOLACE – MINERÁLNÍ VLNA
- TEPELNÁ IZOLACE – EPS

Generální projektant: Pivec Projekce s.r.o, Slevačská 1699/49, 615 00, Brno, tel: 603 231 833, projekce@pivec.cz

Investor: TSB a.s., Barvířská 5, 602 00 Brno-Zábrdovice, podatelna@tsb.cz

Projektant dílu: Pivec Projekce s.r.o, Slevačská 1699/49, 615 00, Brno, tel: 603 231 833, projekce@pivec.cz

autorizace:

Investor:	TSB a.s., Barvířská 5, 602 00, Brno-Zábrdovice
Adresa:	Areál TSB a.s. Křenová 426/9, 602 00 Brno-Trnitá, parcely 1188 a 1187/2

Vypracoval:	Hlavní inženýr projektu:	Hlavní architekt:
ING. ŠÁRKA BÍLKOVÁ	ING. JAN PIVEC	ING. JAN PIVEC

Akce:	NÁSTAVBA ADMINISTRATIVNÍHO OBJEKTU TSB KŘENOVÁ	č.zakázky: 22018_5	č. paré:
Část:	ARCHITEKTONICKO-STAVEBNÍ ŘEŠENÍ	stupeň: DPS datum: 11/2023 formát: 2xA4	
Obsah:	DETAIL 2 - NAPOJENÍ PÓROBETONOVÉ STĚNY NA JSOUCÍ STĚNU	měřítko: 1:10	č. v./rev.: D.1.1.c-302

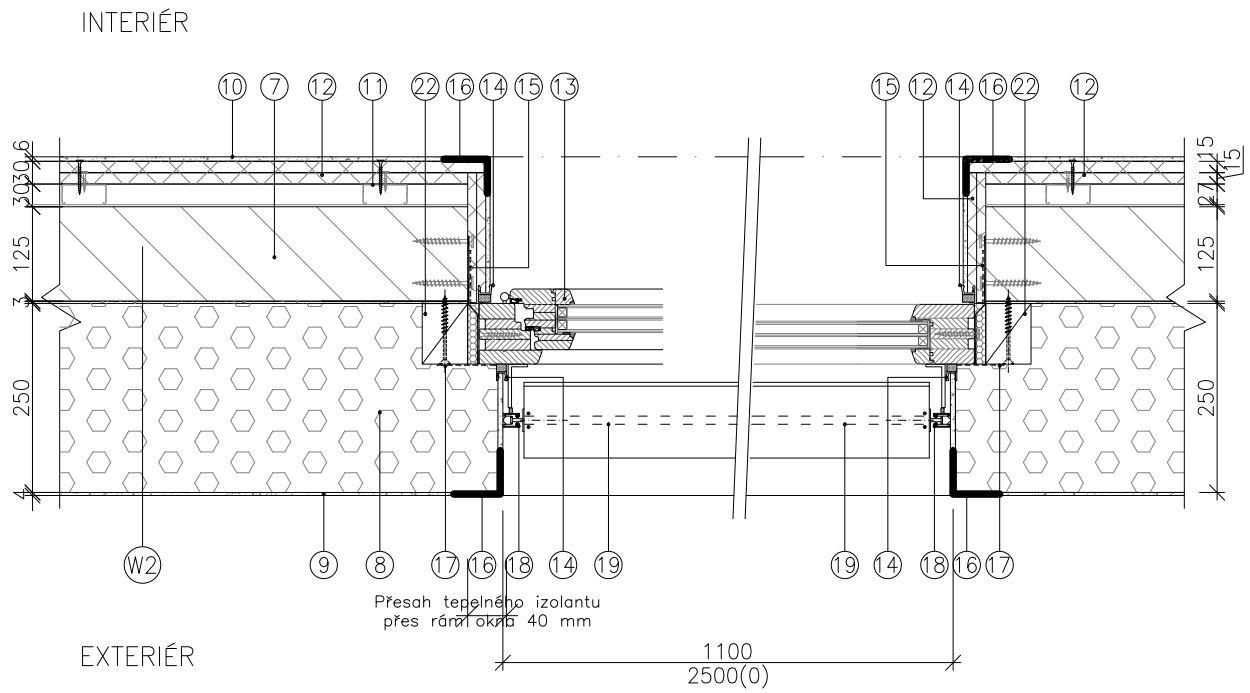

W2 OBVODOVÁ STĚNA SYTÉMU NOVATOP/CLT

- FASÁDNÍ OMÍTKA TENKOVRSTVÁ, STRUKTURA ZRNA K1,55 MM
- SROVNÁVACÍ HMOTA – LEPÍCÍ FLEXIBILNÍ TMEL K PŘESTĚRKOVÁNÍ PLOCHY A HMOŽDINEK

KOTVENÍ – ZAPUŠTĚNÁ TALÍŘOVÁ HMOŽDINKA S KOVOVÝM VRUTEM (ŠROUBOVACÍ) + ZÁTKA

- VÝZTUŽNÁ VRSTVA – SKLOTEXTILNÍ TKANINA (PLOŠNÁ HMOTNOST MIN. 150 G/M^2) VTLÁČENÁ DO LEPÍCÍHO TMELU
- STĚRKA – LEPÍCÍ TMEL KE STĚRKOVÁNÍ A ULOŽENÍ SKLOTEXTILNÍ TKANINY 3 MM
- TEPELNĚ IZOLAČNÍ VRSTVA – MINERÁLNÍ VLNA ($\lambda \leq$ 0,035 W/M.K) 200 MM
- LEPÍCÍ VRSTVA – LEPÍCÍ HMOTA K CELOPLOŠNÉMU KONTAKTNÍMU LEPENÍ IZOLANTU + PENETRACE 3 MM
- SROVNÁVACÍ VRSTVA – MINERÁLNÍ VLNA ($\lambda \leq$ 0,035 W/M.K) 50 MM
- LEPÍCÍ VRSTVA – LEPÍCÍ HMOTA K CELOPLOŠNÉMU KONTAKTNÍMU LEPENÍ IZOLANTU + PENETRACE 3 MM
- NOSNÁ KONSTRUKCE – STĚNOVÝ PANEL NOVATOP SOLID/CLT 12 C5S 124 (120) MM
- NOSNÁ KONSTRUKCE – SVISLÝ PROFILŮ R–CW 30 MM
- SÁDROKARTONOVÉ DESKY 2X RED 15 (PROTIPOŽÁRNÍ EI 45 DP1) 30 MM

Poznámky
Kotvení do ostění příložnými kotvami – nutno zafrézovat do CLT panelu, nebo kotvení do izolačních trámečků na předsazenou montáž, dle. dodavatele okenních prvků.

LEGENDA

- NOSNÉ ZDIVO JSOUCÍ
- NOSNÉ ZDIVO YTONG TL. 200 MM
- ŽELEZOBETON / BETONOVÉ TVÁRNICE, POHLEDOVÉ
- STĚNA DŘEVĚNÁ, OBVODOVÁ TL.125 MM
- STĚNA DŘEVĚNÁ, VNITŘNÍ TL.125 MM
- SDK PŘÍČKA TL.100 MM, PŘEMÍSTITELNÁ
- SDK AKUSTICKÁ PŘÍČKA TL.100 MM
- SDK AKUSTICKÁ PŘÍČKA TL.100 MM, VYŠŠÍ ÚNOSNOST
- TEPELNÁ IZOLACE – MINERÁLNÍ VLNA
- TEPELNÁ IZOLACE – EPS

Generální projektant:	Pivec Projekce s.r.o Slevačská 1699/49 615 00, Brno tel: 603 231 833 projekce@pivec.cz	Investor:	**TSB a.s.** Barvířská 5 602 00 Brno-Zábrdovice podatelna@tsb.cz
Projektant dílu:	Pivec Projekce s.r.o Slevačská 1699/49 615 00, Brno tel: 603 231 833 projekce@pivec.cz	autorizace:	

Investor:	TSB a.s., Barvířská 5, 602 00, Brno-Zábrdovice		
Adresa:	Areál TSB a.s. Křenová 426/9, 602 00 Brno-Trnitá, parcely 1188 a 1187/2		
Vypracoval:	ING. ŠÁRKA BÍLKOVÁ	Hlavní Inženýr projektu: ING. JAN PIVEC	Hlavní architekt: ING. JAN PIVEC

Akce:	NÁSTAVBA ADMINISTRATIVNÍHO OBJEKTU TSB KŘENOVÁ	č.zakázky: 22018_5	č. paré:
Část:	ARCHITEKTONICKO-STAVEBNÍ ŘEŠENÍ	stupeň: DPS datum: 11/2023 formát: 2xA4	
Obsah:	DETAIL 3 - KOTVENÍ OKNA DO DŘEVĚNÉ STĚNY - OTEVÍRAVÁ / FIXNÍ ČÁST	měřítko: 1:10	č. v./rev.: D.1.1.c-303

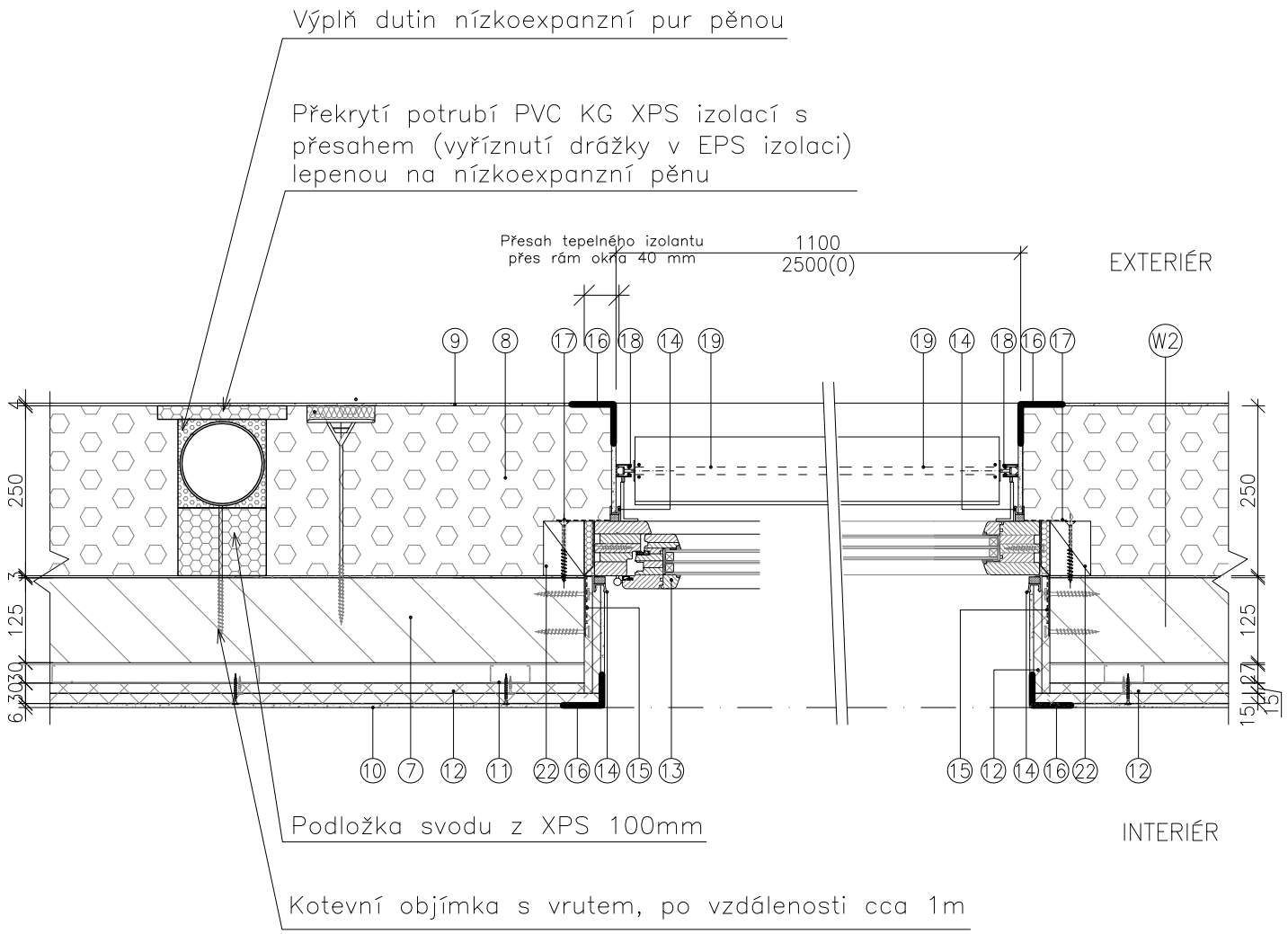

W2 OBVODOVÁ STĚNA SYTÉMU NOVATOP/CLT
- FASÁDNÍ OMÍTKA TENKOVRSTVÁ, STRUKTURA ZRNA K1,55 MM
- SROVNÁVACÍ HMOTA – LEPÍCÍ FLEXIBILNÍ TMEL K PŘESTĚRKOVÁNÍ PLOCHY A HMOŽDINEK

KOTVENÍ – ZAPUŠTĚNÁ TALÍŘOVÁ HMOŽDINKA S KOVOVÝM VRUTEM (ŠROUBOVACÍ) + ZÁTKA
- VÝZTUŽNÁ VRSTVA – SKLOTEXTILNÍ TKANINA (PLOŠNÁ HMOTNOST MIN. 150 G/M^2) VTLÁČENÁ DO LEPÍCÍHO TMELU
- STĚRKA – LEPÍCÍ TMEL KE STĚRKOVÁNÍ A ULOŽENÍ SKLOTEXTILNÍ TKANINY 3 MM
- TEPELNĚ IZOLAČNÍ VRSTVA – MINERÁLNÍ VLNA ($\lambda \leq$ 0,035 W/M.K) 200 MM
- LEPÍCÍ VRSTVA – LEPÍCÍ HMOTA K CELOPLOŠNÉMU KONTAKTNÍMU LEPENÍ IZOLANTU + PENETRACE 3 MM
- SROVNÁVACÍ VRSTVA – MINERÁLNÍ VLNA ($\lambda \leq$ 0,035 W/M.K) 50 MM
- LEPÍCÍ VRSTVA – LEPÍCÍ HMOTA K CELOPLOŠNÉMU KONTAKTNÍMU LEPENÍ IZOLANTU + PENETRACE 3 MM
- NOSNÁ KONSTRUKCE – STĚNOVÝ PANEL NOVATOP SOLID/CLT 12 C5S 124 (120) MM
- NOSNÁ KONSTRUKCE – SVISLÝ PROFILŮ R–CW 30 MM
- SÁDROKARTONOVÉ DESKY 2X RED 15 (PROTIPOŽÁRNÍ EI 45 DP1) 30 MM

Poznámky
Kotvení do ostění příložnými kotvami – nutno zafrézovat do CLT panelu, nebo kotvení do izolačních trámečků na předsazenou montáž, dle. dodavatele okenních prvků.

LEGENDA
- NOSNÉ ZDIVO JSOUCÍ
- NOSNÉ ZDIVO YTONG TL. 200 MM
- ŽELEZOBETON / BETONOVÉ TVÁRNICE, POHLEDOVÉ
- STĚNA DŘEVĚNÁ, OBVODOVÁ TL.125 MM
- STĚNA DŘEVĚNÁ, VNITŘNÍ TL.125 MM
- SDK PŘÍČKA TL.100 MM, PŘEMÍSTITELNÁ
- SDK AKUSTICKÁ PŘÍČKA TL.100 MM
- SDK AKUSTICKÁ PŘÍČKA TL.100 MM, VYŠŠÍ ÚNOSNOST
- TEPELNÁ IZOLACE – MINERÁLNÍ VLNA
- TEPELNÁ IZOLACE – EPS

Generální projektant: Pivec Projekce s.r.o, Slevačská 1699/49, 615 00, Brno, tel: 603 231 833, projekce@pivec.cz	Investor: TSB a.s., Barvířská 5, 602 00 Brno-Zábrdovice, podatelna@tsb.cz	Projektant dílu: Pivec Projekce s.r.o, Slevačská 1699/49, 615 00, Brno, tel: 603 231 833, projekce@pivec.cz	autorizace:
Investor: TSB a.s., Barvířská 5, 602 00, Brno-Zábrdovice			
Adresa: Areál TSB a.s. Křenová 426/9, 602 00 Brno-Trnitá, parcely 1188 a 1187/2			
Vypracoval: ING. ŠÁRKA BÍLKOVÁ	Hlavní Inženýr projektu: ING. JAN PIVEC	Hlavní architekt: ING. JAN PIVEC	

Akce:	NÁSTAVBA ADMINISTRATIVNÍHO OBJEKTU TSB KŘENOVÁ	č.zakázky: 22018_5	č. paré:
Část:	ARCHITEKTONICKO-STAVEBNÍ ŘEŠENÍ	stupeň: DPS; datum: 11/2023; formát: 2xA4	
Obsah:	DETAIL 4 - OSTĚNÍ OKNA A SKRYTÝ DEŠŤOVÝ SVOD	měřítko: 1:10	č. v./rev.: D.1.1.c-304

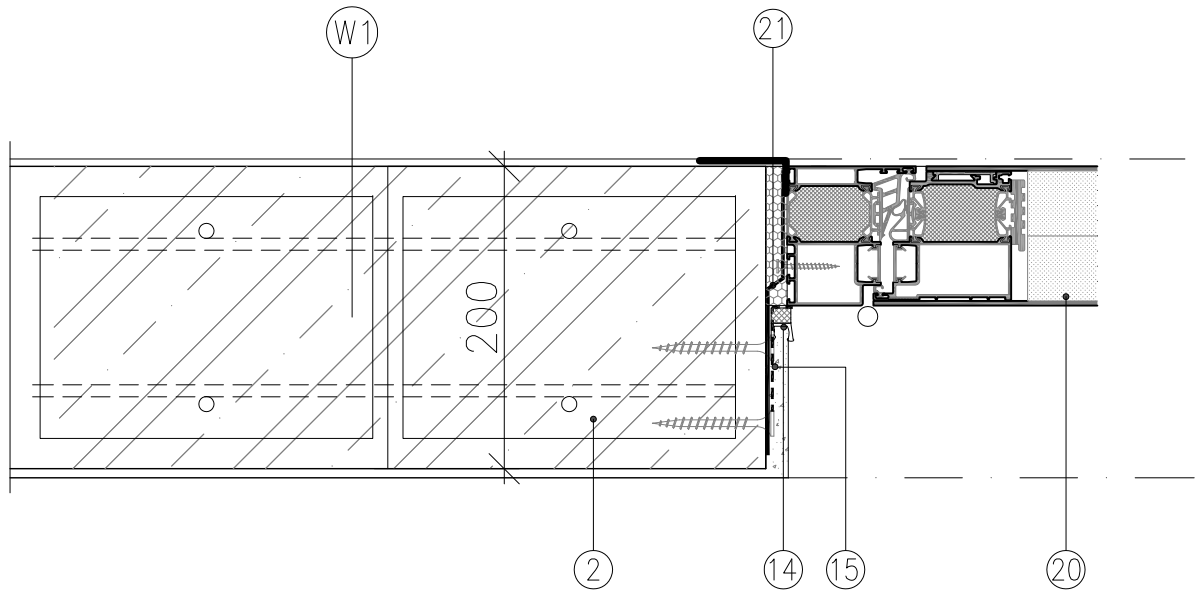

W1 VNITŘNÍ NOSNÁ (SCHODIŠŤOVÁ) STĚNA
– 1 x MALBA BÍLÁ 1MM
– NOSNÁ KONSTRUKCE – ZDIVO Z POHLEDOVÝCH BETONOVÝCH TVÁRNIC, VYZTUŽENÍ DLE STATIKY, PŘIZNANÁ SPÁRA 10MM, VČ. POHLEDOVÝCH NADEDVEŘNÍCH PŘEKLADŮ
– SROVNÁVACÍ VRSTVA – STĚRKOVACÍ HMOTA VČ. VÝZTUŽNÉ TKANINY 4MM
– POHLEDOVÁ VRSTVA – VNITŘNÍ JEMNÁ ŠTUKOVÁ OMÍTKA, PENETRACE + 2X MALBA 3MM

LEGENDA

- NOSNÉ ZDIVO JSOUCÍ
- NOSNÉ ZDIVO YTONG TL. 200 MM
- ŽELEZOBETON / BETONOVÉ TVÁRNICE, POHLEDOVÉ
- STĚNA DŘEVĚNÁ, OBVODOVÁ TL.125 MM
- STĚNA DŘEVĚNÁ, VNITŘNÍ TL.125 MM
- SDK PŘÍČKA TL.100 MM, PŘEMÍSTITELNÁ
- SDK AKUSTICKÁ PŘÍČKA TL.100 MM
- SDK AKUSTICKÁ PŘÍČKA TL.100 MM, VYŠŠÍ ÚNOSNOST
- TEPELNÁ IZOLACE – MINERÁLNÍ VLNA
- TEPELNÁ IZOLACE – EPS

Generální projektant: Pivec Projekce s.r.o, Slevačská 1699/49, 615 00, Brno, tel: 603 231 833, projekce@pivec.cz

Investor: TSB a.s., Barvířská 5, 602 00, Brno-Zábrdovice, podatelna@tsb.cz

Projektant dílu: Pivec Projekce s.r.o, Slevačská 1699/49, 615 00, Brno, tel: 603 231 833, projekce@pivec.cz

autorizace:

Investor:	TSB a.s., Barvířská 5, 602 00, Brno-Zábrdovice
Adresa:	Areál TSB a.s. Křenová 426/9, 602 00 Brno-Trnitá, parcely 1188 a 1187/2

Vypracoval:	Hlavní Inženýr projektu:	Hlavní architekt:
ING. ŠÁRKA BÍLKOVÁ	ING. JAN PIVEC	ING. JAN PIVEC

Akce:	NÁSTAVBA ADMINISTRATIVNÍHO OBJEKTU TSB KŘENOVÁ	č.zakázky: 22018_5	č. paré:
Část:	ARCHITEKTONICKO-STAVEBNÍ ŘEŠENÍ	stupeň: DPS datum: 11/2023 formát: 2xA4	
Obsah:	DETAIL 5 - KOTVENÍ PROTIPOŽÁRNÍCH DVEŘÍ DO BETONOVÉ STĚNY	měřítko: 1:5	č. v./rev.: D.1.1.c-305

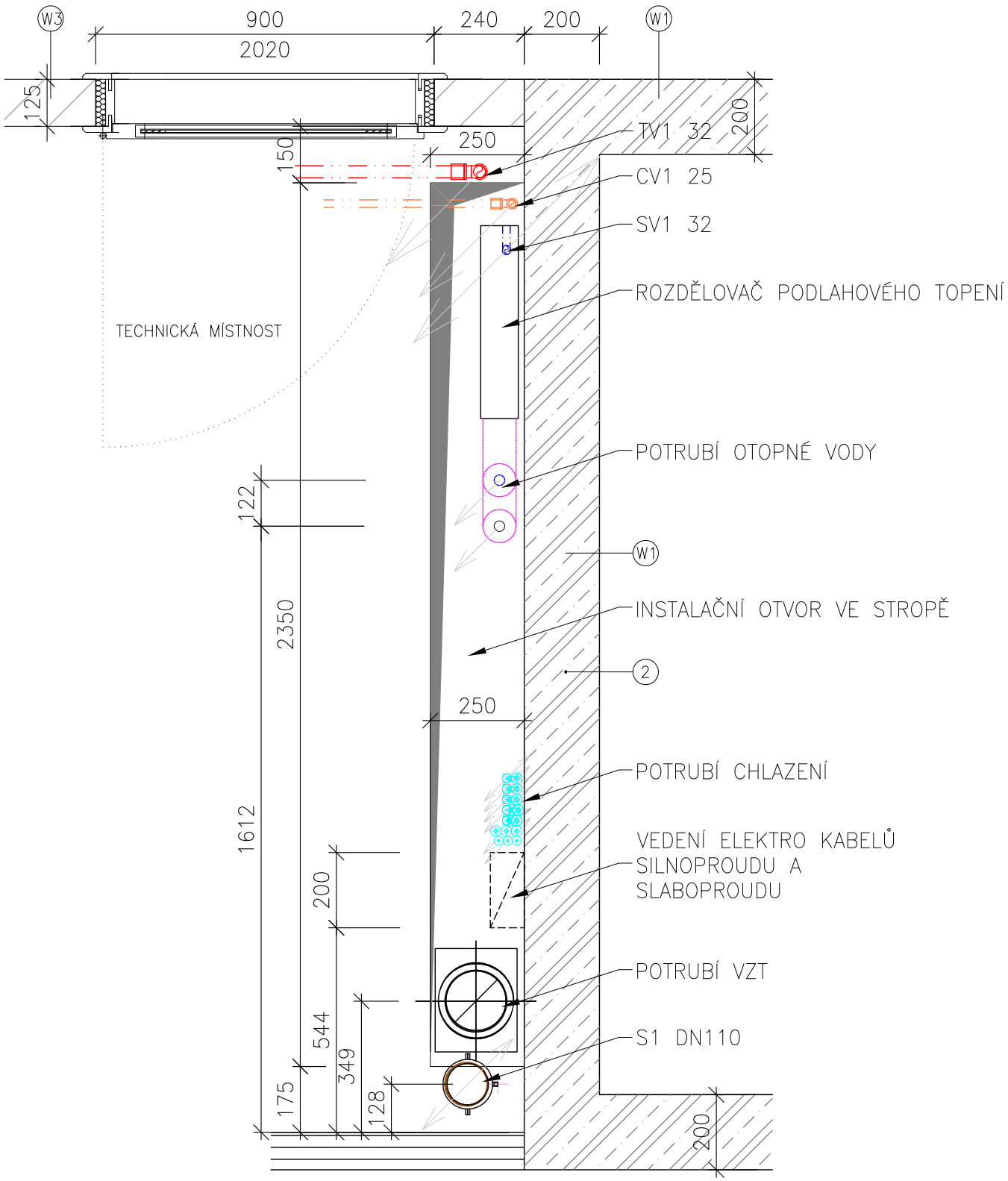

W1 VNITŘNÍ NOSNÁ (SCHODIŠŤOVÁ) STĚNA
– 1 x MALBA BÍLÁ 1MM
– NOSNÁ KONSTRUKCE – ZDIVO Z POHLEDOVÝCH BETONOVÝCH TVÁRNIC, VYZTUŽENÍ DLE STATIKY, PŘIZNANÁ SPÁRA 10MM, VČ. POHLEDOVÝCH NADEDVEŘNÍCH PŘEKLADŮ
– SROVNÁVACÍ VRSTVA – STĚRKOVACÍ HMOTA VČ. VÝZTUŽNÉ TKANINY 4MM
– POHLEDOVÁ VRSTVA – VNITŘNÍ JEMNÁ ŠTUKOVÁ OMÍTKA, PENETRACE + 2X MALBA 3MM

W3 STĚNA SYSTÉMU NOVATOP (W110.9)
REI 15, RW = 27 DB
– NOSNÁ KONSTRUKCE – NOVATOP SOLID/CLT 12 C5S – JEDNOSTRANNÁ POHLEDOVÁ KVALITA 124(120)MM (ZE STRANY CHODBY A ZASEDACÍ MÍSTNOSTI)

Generální projektant: Pivec Projekce s.r.o, Slevačská 1699/49, 615 00, Brno, tel: 603 231 833, projekce@pivec.cz

Investor: TSB a.s., Barvířská 5, 602 00 Brno-Zábrdovice, podatelna@tsb.cz

Projektant dílu: Pivec Projekce s.r.o, Slevačská 1699/49, 615 00, Brno, tel: 603 231 833, projekce@pivec.cz

autorizace:

Investor:	TSB a.s., Barvířská 5, 602 00, Brno-Zábrdovice
Adresa:	Areál TSB a.s. Křenová 426/9, 602 00 Brno-Trnitá, parcely 1188 a 1187/2

Vypracoval:	Hlavní inženýr projektu:	Hlavní architekt:
ING. ŠÁRKA BÍLKOVÁ	ING. JAN PIVEC	ING. JAN PIVEC

Akce:	NÁSTAVBA ADMINISTRATIVNÍHO OBJEKTU TSB KŘENOVÁ	č.zakázky: 22018_5	č. paré:
Část:	ARCHITEKTONICKO-STAVEBNÍ ŘEŠENÍ	stupeň: DPS datum: 11/2023 formát: 2xA4	
Obsah:	DETAIL 6 - INSTALAČNÍ ŠACHTA - PRŮBĚŽNÁ	měřítko: 1:15	č. v./rev.: D.1.1.c-306

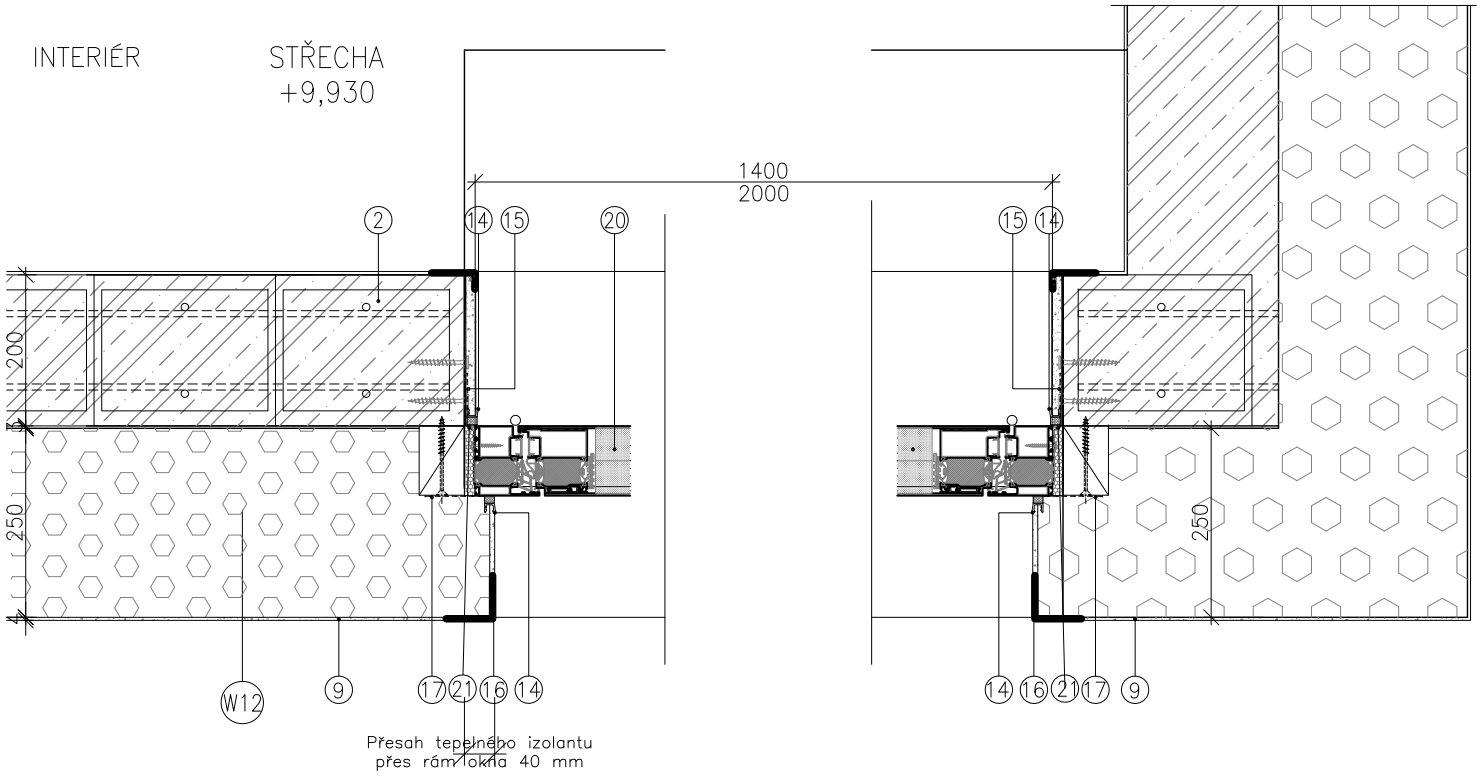

W12 VNĚJŠÍ NOSNÁ (SCHODIŠŤOVÁ) STĚNA

- 1x MALBA BÍLÁ 1 MM
- NOSNÁ KONSTRUKCE – ZDIVO Z POHLEDOVÝCH BETONOVÝCH TVÁRNIC, VYZTUŽENÍ DLE STATIKY, PŘIZNANÁ SPÁRA 10MM, VČ. POHLEDOVÝCH NADEDVEŘNÍCH PŘEKLADŮ 200 MM
- LEPÍCÍ VRSTVA – LEPÍCÍ HMOTA K CELOPLOŠNÉMU KONTAKTNÍMU LEPENÍ IZOLANTU + PENETRACE 3 MM
- SROVNÁVACÍ VRSTVA – MINERÁLNÍ VLNA ($\Lambda \leq$ 0,035 W/M.K) 50 MM
- LEPÍCÍ VRSTVA – LEPÍCÍ HMOTA K CELOPLOŠNÉMU KONTAKTNÍMU LEPENÍ IZOLANTU + PENETRACE 3 MM
- TEPELNĚ IZOLAČNÍ VRSTVA – MINERÁLNÍ VLNA ($\Lambda \leq$ 0,035 W/M.K) 200 MM
- STĚRKA – LEPÍCÍ TMEL KE STĚRKOVÁNÍ A ULOŽENÍ SKLOTEXTILNÍ TKANINY 3 MM
- VÝZTUŽNÁ VRSTVA – SKLOTEXTILNÍ TKANINA (PLOŠNÁ HMOTNOST MIN. 150 G/M^2) VTLÁČENÁ DO LEPÍCÍHO TMELU

KOTVENÍ – ZAPUŠTĚNÁ TALÍŘOVÁ HMOŽDINKA S KOVOVÝM VRUTEM (ŠROUBOVACÍ) + ZÁTKA

- SROVNÁVACÍ HMOTA – LEPÍCÍ FLEXIBILNÍ TMEL K PŘESTĚRKOVÁNÍ PLOCHY A HMOŽDINEK
- FASÁDNÍ OMÍTKA TENKOVRSTVÁ, STRUKTURA ZRNA K1,55 MM

LEGENDA

- NOSNÉ ZDIVO JSOUCÍ
- NOSNÉ ZDIVO YTONG TL. 200 MM
- ŽELEZOBETON / BETONOVÉ TVÁRNICE, POHLEDOVÉ
- STĚNA DŘEVĚNÁ, OBVODOVÁ TL.125 MM
- STĚNA DŘEVĚNÁ, VNITŘNÍ TL.125 MM
- SDK PŘÍČKA TL.100 MM, PŘEMÍSTITELNÁ
- SDK AKUSTICKÁ PŘÍČKA TL.100 MM
- SDK AKUSTICKÁ PŘÍČKA TL.100 MM, VYŠŠÍ ÚNOSNOST
- TEPELNÁ IZOLACE – MINERÁLNÍ VLNA
- TEPELNÁ IZOLACE – EPS

Generální projektant: Pivec Projekce s.r.o, Slevačská 1699/49, 615 00, Brno, tel: 603 231 833, projekce@pivec.cz

Investor: TSB a.s., Barvířská 5, 602 00, Brno-Zábrdovice, podatelna@tsb.cz

Projektant dílu: Pivec Projekce s.r.o, Slevačská 1699/49, 615 00, Brno, tel: 603 231 833, projekce@pivec.cz

autorizace:

Investor:	TSB a.s., Barvířská 5, 602 00, Brno-Zábrdovice
Adresa:	Areál TSB a.s. Křenová 426/9, 602 00 Brno-Trnitá, parcely 1188 a 1187/2

Vypracoval:	Hlavní Inženýr projektu:	Hlavní architekt:
ING. ŠÁRKA BÍLKOVÁ	ING. JAN PIVEC	ING. JAN PIVEC

Akce:	NÁSTAVBA ADMINISTRATIVNÍHO OBJEKTU TSB KŘENOVÁ	č.zakázky: 22018_5	č. paré:
Část:	ARCHITEKTONICKO-STAVEBNÍ ŘEŠENÍ	stupeň: DPS	
		datum: 11/2023	
		formát: 2xA4	
Obsah:	DETAIL 7 - PŘEDSAZENÁ MONTÁŽ DVEŘÍ DO BETONOVÉ STĚNY	měřítko: 1:10	č. v./rev.: D.1.1.c-307

EXTERIÉR INTERIÉR

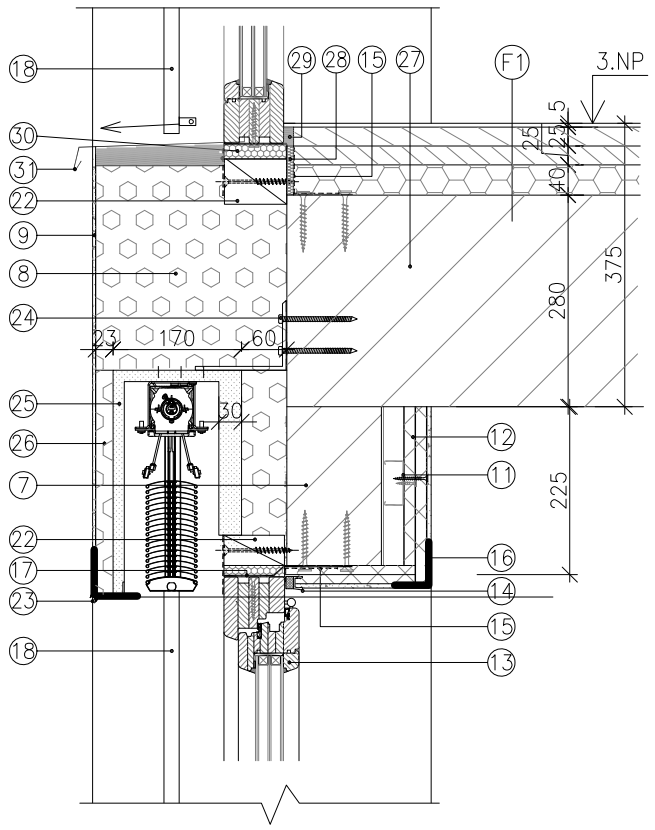

W2 OBVODOVÁ STĚNA SYTÉMU NOVATOP/CLT
- FASÁDNÍ OMÍTKA TENKOVRSTVÁ, STRUKTURA ZRNA K1,55 MM
- SROVNÁVACÍ HMOTA – LEPÍCÍ FLEXIBILNÍ TMEL K PŘESTĚRKOVÁNÍ PLOCHY A HMOŽDINEK
KOTVENÍ – ZAPUŠTĚNÁ TALÍŘOVÁ HMOŽDINKA S KOVOVÝM VRUTEM (ŠROUBOVACÍ) + ZÁTKA
- VÝZTUŽNÁ VRSTVA – SKLOTEXTILNÍ TKANINA (PLOŠNÁ HMOTNOST MIN. 150 G/M^2) VTLÁČENÁ DO LEPÍCÍHO TMELU
- STĚRKA – LEPÍCÍ TMEL KE STĚRKOVÁNÍ A ULOŽENÍ SKLOTEXTILNÍ TKANINY 3 MM
- TEPELNĚ IZOLAČNÍ VRSTVA – MINERÁLNÍ VLNA ($\lambda \leq$ 0,035 W/M.K) 200 MM
- LEPÍCÍ VRSTVA – LEPÍCÍ HMOTA K CELOPLOŠNÉMU KONTAKTNÍMU LEPENÍ IZOLANTU + PENETRACE 3 MM
- SROVNÁVACÍ VRSTVA – MINERÁLNÍ VLNA ($\lambda \leq$ 0,035 W/M.K) 50 MM
- LEPÍCÍ VRSTVA – LEPÍCÍ HMOTA K CELOPLOŠNÉMU KONTAKTNÍMU LEPENÍ IZOLANTU + PENETRACE 3 MM
- NOSNÁ KONSTRUKCE – STĚNOVÝ PANEL NOVATOP SOLID/CLT 12 C5S 124 (120) MM
- NOSNÁ KONSTRUKCE – SVISLÝ PROFILŮ R-CW 30 MM
- SÁDROKARTONOVÉ DESKY 2X RED 15 (PROTIPOŽÁRNÍ EI 45 DP1) 30 MM

F1 SKLADBA PODLAHY – KANCELÁŘE
- NÁŠLAPNÁ VRSTVA – VINYLOVÁ PODLAHA, KONTAKTNĚ LEPENÁ 5 MM
- ROZNÁŠECÍ VRSTVA – PODLAHOVÉ DÍLCE (NAPŘ. FERMACEL – ZÁMKY DÍLCŮ BUDOU SLEPENY SYSTÉMOVÝM
LEPIDLEM A KONTAKTNĚ SLEPENY SE SPODNÍ VRSTVOU THERM25 + SPOJ SPONKAMI) 25 MM
- DESKA PODLAHOVÉHO VYTÁPĚNÍ – (NAPŘ. FEMACELL THERM 25 DESKA S FRÉZOVANÝMI DRÁŽKAMI 25 MM
- SEPARAČNÍ VRSTVA – PE FOLIE MIN TL. 0,01 MM LEPENÉ SPOJE 1 MM
- KROČEJOVÁ IZOLACE – ZATÍŽENÍ DO 5KN.M2. STALČITELNOST DESEK DO 2% (NAPŘ ISOVER T-P + DILATAČNÍ PÁSEK
PO OBVODU MÍSTNOSTI ISOVER N-PP NEBO ISOVER EPS RIGIFLOOR 4000)40 MM
- NOSNÁ KONSTRUKCE – STROPNÍ PANEL ELEMENT 280 MM

Poznámky
Kotvení do ostění příložnými kotvami – nutno zafrézovat do CLT panelu, nebo kotvení do izolačních trámečků na předsazenou montáž, dle. dodavatele okenních prvků.

LEGENDA
- NOSNÉ ZDIVO JSOUCÍ
- NOSNÉ ZDIVO YTONG TL. 200 MM
- ŽELEZOBETON / BETONOVÉ TVÁRNICE, POHLEDOVÉ
- STĚNA DŘEVĚNÁ, OBVODOVÁ TL.125 MM
- STĚNA DŘEVĚNÁ, VNITŘNÍ TL.125 MM
- SDK PŘÍČKA TL.100 MM, PŘEMÍSTITELNÁ
- SDK AKUSTICKÁ PŘÍČKA TL.100 MM
- SDK AKUSTICKÁ PŘÍČKA TL.100 MM, VYŠŠÍ ÚNOSNOST
- TEPELNÁ IZOLACE – MINERÁLNÍ VLNA
- TEPELNÁ IZOLACE – EPS

Generální projektant: Pivec Projekce s.r.o Slevačská 1699/49 615 00, Brno tel: 603 231 833 projekce@pivec.cz	Investor: TSB a.s. Barvířská 5 602 00 Brno-Zábrdovice podatelna@tsb.cz	Projektant dílu: Pivec Projekce s.r.o Slevačská 1699/49 615 00, Brno tel: 603 231 833 projekce@pivec.cz	autorizace:
Investor: TSB a.s., Barvířská 5, 602 00, Brno-Zábrdovice			
Adresa: Areál TSB a.s. Křenová 426/9, 602 00 Brno-Trnitá, parcely 1188 a 1187/2			
Vypracoval: ING. ŠÁRKA BÍLKOVÁ	Hlavní Inženýr projektu: ING. JAN PIVEC	Hlavní architekt: ING. JAN PIVEC	

Akce:	NÁSTAVBA ADMINISTRATIVNÍHO OBJEKTU TSB KŘENOVÁ	č.zakázky: 22018_5	č. paré:
Část:	ARCHITEKTONICKO-STAVEBNÍ ŘEŠENÍ	stupeň: DPS datum: 11/2023 formát: 2xA4	
Obsah:	DETAIL 8 - PARAPET OKNA, ŽALUZIOVÝ KASTLÍK	měřítko: 1:10	č. v./rev.: D.1.1.c-308

EXTERIÉR | INTERIÉR – KANCELÁŘ | INTERIÉR – SCHODIŠTĚ | INTERIÉR – CHODBA

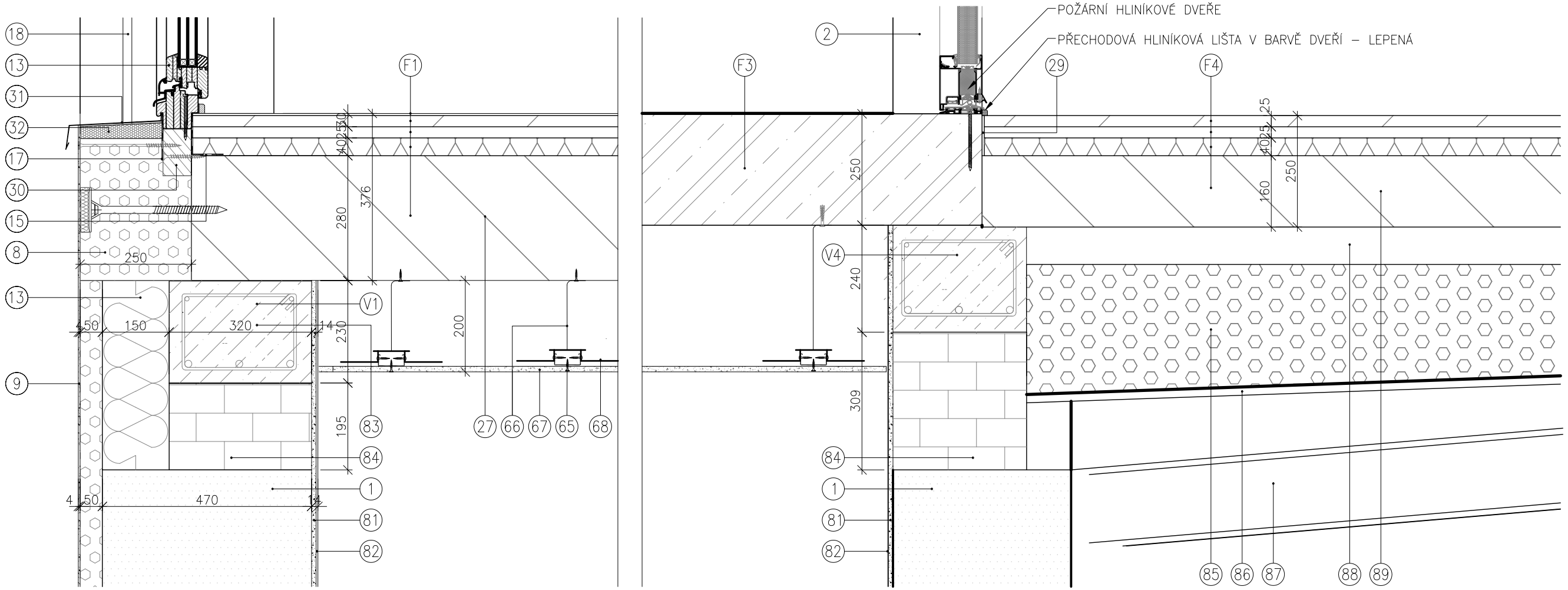

F1 SKLADBA PODLAHY – KANCELÁŘE
– NÁŠLAPNÁ VRSTVA – VINYLOVÁ PODLAHA, KONTAKTNĚ LEPENÁ 5 MM
– ROZNÁŠECÍ VRSTVA – PODLAHOVÉ DÍLCE (NAPŘ. FERMACEL – ZÁMKY DÍLCŮ BUDOU SLEPENY SYSTÉMOVÝM LEPIDLEM A KONTAKTNĚ SLEPENY SE SPODNÍ VRSTVOU THERM25 + SPOJ SPONKAMI) 25 MM
– DESKA PODLAHOVÉHO VYTÁPĚNÍ – (NAPŘ. FEMACELL THERM 25 DESKA S FRÉZOVANÝMI DRÁŽKAMI 25 MM
– SEPARAČNÍ VRSTVA – PE FOLIE MIN TL. 0,01 MM LEPENÉ SPOJE 1 MM
– KROČEJOVÁ IZOLACE – ZATÍŽENÍ DO 5KN.M2. STALČITELNOST DESEK DO 2% (NAPŘ ISOVER T–P + DILATAČNÍ PÁSEK PO OBVODU MÍSTNOSTI ISOVER N–PP NEBO ISOVER EPS RIGIFLOOR 4000)40 MM
– NOSNÁ KONSTRUKCE – STROPNÍ PANEL ELEMENT 280 MM

F4 SKLADBA PODLAHY – CHODBY
– NÁŠLAPNÁ VRSTVA – VINYLOVÁ PODLAHA, VČ. TLUMÍCÍ BÁZE 5 MM
– ROZNÁŠECÍ VRSTVA – PODLAHOVÉ DÍLCE (NAPŘ. FERMACEL (ZÁMKY DÍLCŮ BUDOU SLEPENY SYSTÉMOVÝM LEPIDLEM A KONTAKTNĚ SLEPENY SE SPODNÍ VRSTVOU THERM25 + SPOJ SPONKAMI) – OBLAST PÍ 3 25 MM
– DESKA PODLAHOVÉHO VYTÁPĚNÍ – (NAPŘ. FEMACELL THERM 25 DESKA S FRÉZOVANÝMI DRÁŽKAMI 25 MM
– SEPARAČNÍ VRSTVA – PE FOLIE MIN TL. 0,01 MM LEPENÉ SPOJE 1 MM
– KROČEJOVÁ IZOLACE – ZATÍŽENÍ DO 5KN.M2. STALČITELNOST DESEK DO 2% (NAPŘ ISOVER T–P + DILATAČNÍ PÁSEK PO OBVODU MÍSTNOSTI ISOVER N–PP NEBO ISOVER EPS RIGIFLOOR 4000) 40 MM
– NOSNÁ KONSTRUKCE – STROPNÍ PANEL NOVATOP 160 MM

LEGENDA

- NOSNÉ ZDIVO JSOUCÍ
- NOSNÉ ZDIVO YTONG TL. 200 MM
- ŽELEZOBETON / BETONOVÉ TVÁRNICE, POHLEDOVÉ
- STĚNA DŘEVĚNÁ, OBVODOVÁ TL.125 MM
- STĚNA DŘEVĚNÁ, VNITŘNÍ TL.125 MM
- SDK PŘÍČKA TL.100 MM, PŘEMÍSTITELNÁ
- SDK AKUSTICKÁ PŘÍČKA TL.100 MM
- SDK AKUSTICKÁ PŘÍČKA TL.100 MM, VYŠŠÍ ÚNOSNOST
- TEPELNÁ IZOLACE – MINERÁLNÍ VLNA
- TEPELNÁ IZOLACE – EPS

Generální projektant:	Pivec Projekce s.r.o Slevačská 1699/49 615 00, Brno tel: 603 231 833 projekce@pivec.cz	Investor:	**TSB a.s.** Barvířská 5 602 00 Brno-Zábrdovice podatelna@tsb.cz
Projektant dílu:	Pivec Projekce s.r.o Slevačská 1699/49 615 00, Brno tel: 603 231 833 projekce@pivec.cz	autorizace:	

Investor:	TSB a.s., Barvířská 5, 602 00, Brno-Zábrdovice		
Adresa:	Areál TSB a.s. Křenová 426/9, 602 00 Brno-Trnitá, parcely 1188 a 1187/2		
Vypracoval:	ING. ŠÁRKA BÍLKOVÁ	Hlavní Inženýr projektu: ING. JAN PIVEC	Hlavní architekt: ING. JAN PIVEC

Akce:	NÁSTAVBA ADMINISTRATIVNÍHO OBJEKTU TSB KŘENOVÁ	č.zakázky: 22018_5	č. paré:
Část:	ARCHITEKTONICKO-STAVEBNÍ ŘEŠENÍ	stupeň: DPS datum: 11/2023 formát: 2xA4	
Obsah:	DETAIL 9 - NADBETONOVÁNÍ JSOUCÍHO ZDIVA A VYROVNÁNÍ DO ROVINY	měřítko: 1:10	č. v./rev.: D.1.1.c-309

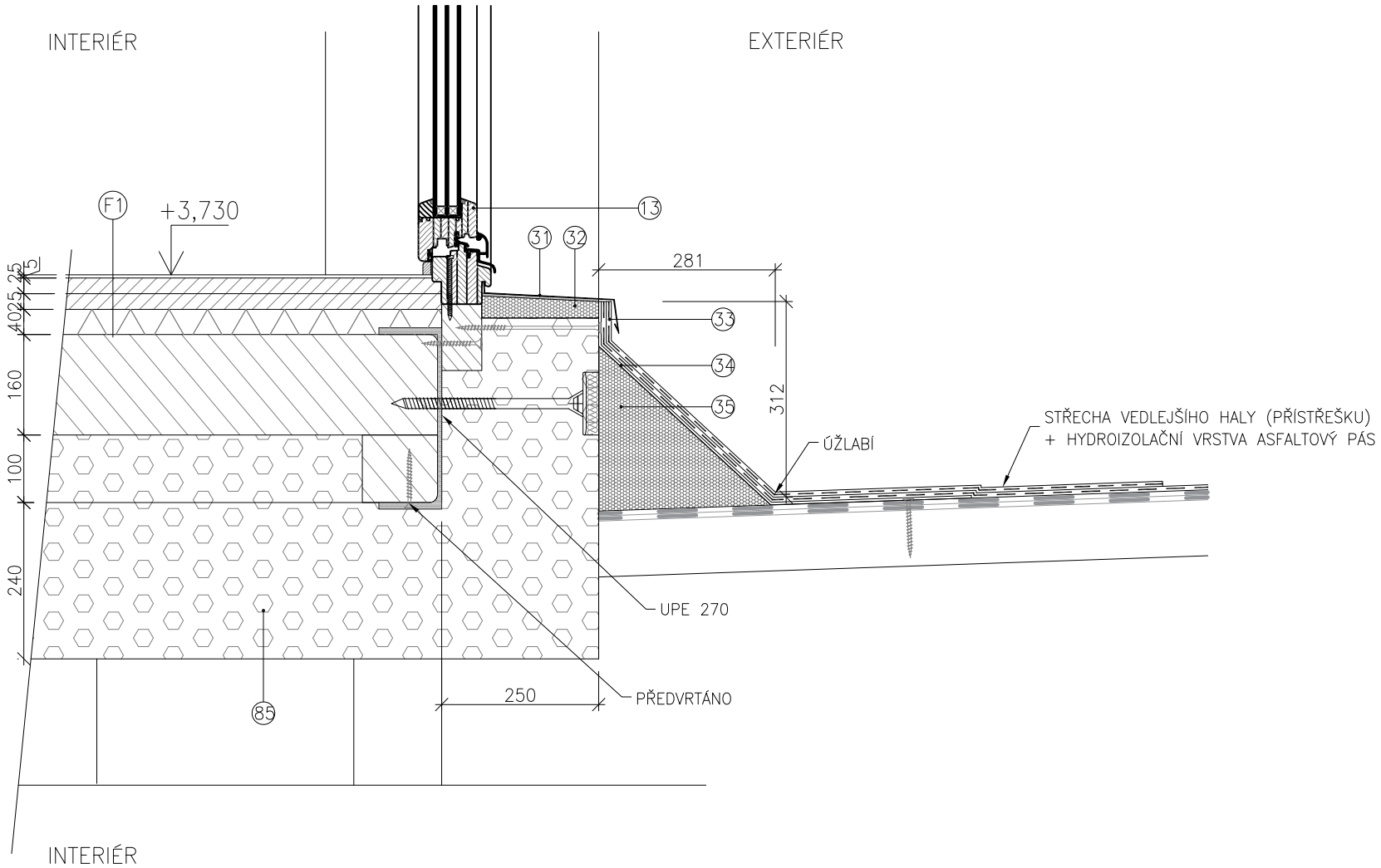

F4 SKLADBA PODLAHY – CHODBY
– NÁŠLAPNÁ VRSTVA – VINYLOVÁ PODLAHA, VČ. TLUMÍCÍ BÁZE 5 MM
– ROZNÁŠECÍ VRSTVA – PODLAHOVÉ DÍLCE (NAPŘ. FERMACEL (ZÁMKY DÍLCŮ BUDOU SLEPENY SYSTÉMOVÝM LEPIDLEM A KONTAKTNĚ SLEPENY SE SPODNÍ VRSTVOU THERM25 + SPOJ SPONKAMI) – OBLAST PÍ 3 25 MM
– DESKA PODLAHOVÉHO VYTÁPĚNÍ – (NAPŘ. FEMACELL THERM 25 DESKA S FRÉZOVANÝMI DRÁŽKAMI 25 MM
– SEPARAČNÍ VRSTVA – PE FOLIE MIN TL. 0,01 MM LEPENÉ SPOJE 1 MM
– KROČEJOVÁ IZOLACE – ZATÍŽENÍ DO 5KN.M2. STALČITELNOST DESEK DO 2% (NAPŘ ISOVER T–P + DILATAČNÍ PÁSEK PO OBVODU MÍSTNOSTI ISOVER N–PP NEBO ISOVER EPS RIGIFLOOR 4000) 40 MM
– NOSNÁ KONSTRUKCE – STROPNÍ PANEL NOVATOP 160 MM

Poznámky
Střecha vedlejší haly, bude lokálně opravena. V místě nového úžlabí bude provedena nová hydroizolační vrstva. Izolace budou důsledně spojeny a napojeny s novou izolací na náběhovém klínu.
Dešťová voda bude odvedena do jsoucích dešťových svodů na rozích budovy.

PŮDORYS

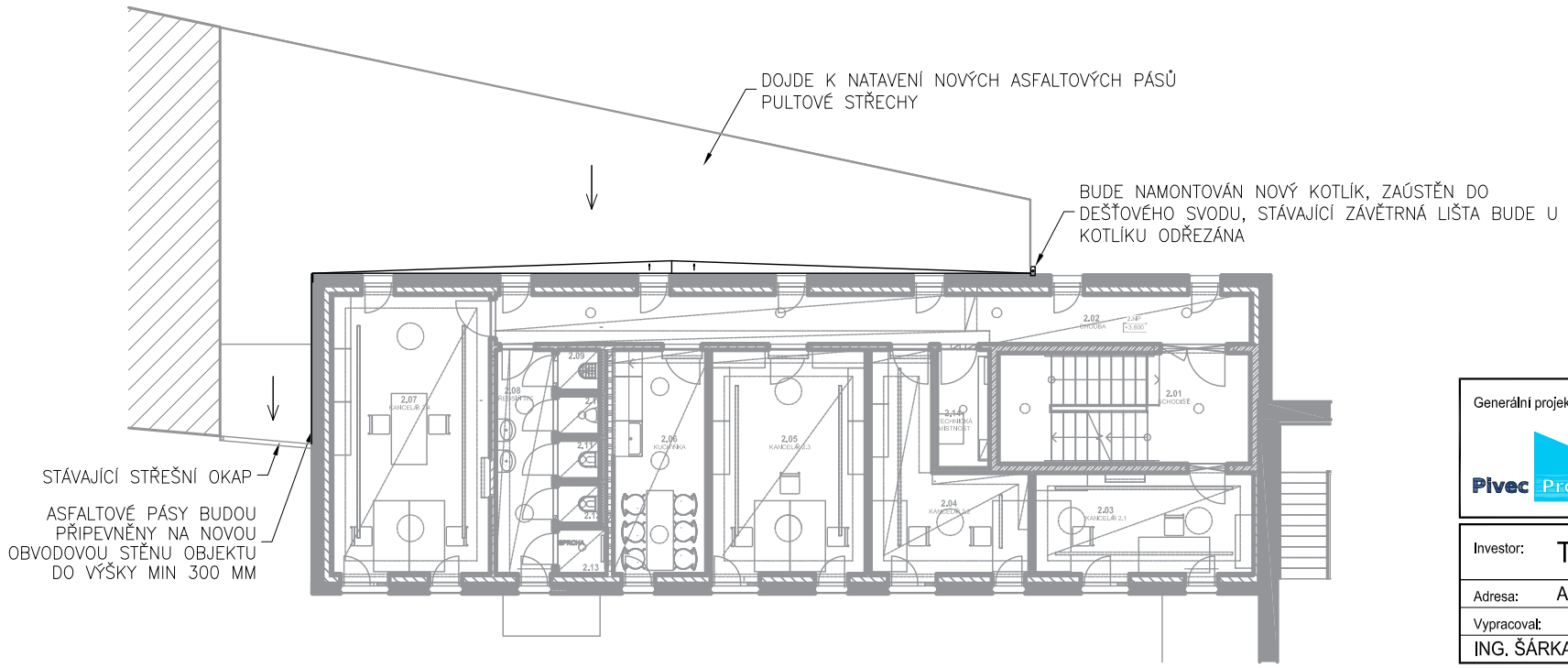

LEGENDA

- NOSNÉ ZDIVO JSOUCÍ
- NOSNÉ ZDIVO YTONG TL. 200 MM
- ŽELEZOBETON / BETONOVÉ TVÁRNICE, POHLEDOVÉ
- STĚNA DŘEVĚNÁ, OBVODOVÁ TL.125 MM
- STĚNA DŘEVĚNÁ, VNITŘNÍ TL.125 MM
- SDK PŘÍČKA TL.100 MM, PŘEMÍSTITELNÁ
- SDK AKUSTICKÁ PŘÍČKA TL.100 MM
- SDK AKUSTICKÁ PŘÍČKA TL.100 MM, VYŠŠÍ ÚNOSNOST
- TEPELNÁ IZOLACE – MINERÁLNÍ VLNA
- TEPELNÁ IZOLACE – EPS

Generální projektant:	Pivec Projekce s.r.o Slevačská 1699/49 615 00, Brno tel: 603 231 833 projekce@pivec.cz	Investor:	**TSB a.s.** Barvířská 5 602 00 Brno-Zábrdovice podatelna@tsb.cz
Projektant dílu:	Pivec Projekce s.r.o Slevačská 1699/49 615 00, Brno tel: 603 231 833 projekce@pivec.cz	autorizace:	

Investor:	TSB a.s., Barvířská 5, 602 00, Brno-Zábrdovice		
Adresa:	Areál TSB a.s. Křenová 426/9, 602 00 Brno-Trnitá, parcely 1188 a 1187/2		
Vypracoval:	ING. ŠÁRKA BÍLKOVÁ	Hlavní Inženýr projektu: ING. JAN PIVEC	Hlavní architekt: ING. JAN PIVEC

Akce:	NÁSTAVBA ADMINISTRATIVNÍHO OBJEKTU TSB KŘENOVÁ	č.zakázky: 22018_5	č. paré:
Část:	ARCHITEKTONICKO-STAVEBNÍ ŘEŠENÍ	stupeň: DPS datum: 11/2023 formát: 2xA4	
Obsah:	DETAIL 10 - NAPOJENÍ STĚNY NÁSTAVBY NA JSOUCÍ STŘECHU HALY V 2.NP	měřítko: 1:10	č. v./rev.: D.1.1.c-310

ZELENÁ STŘECHA

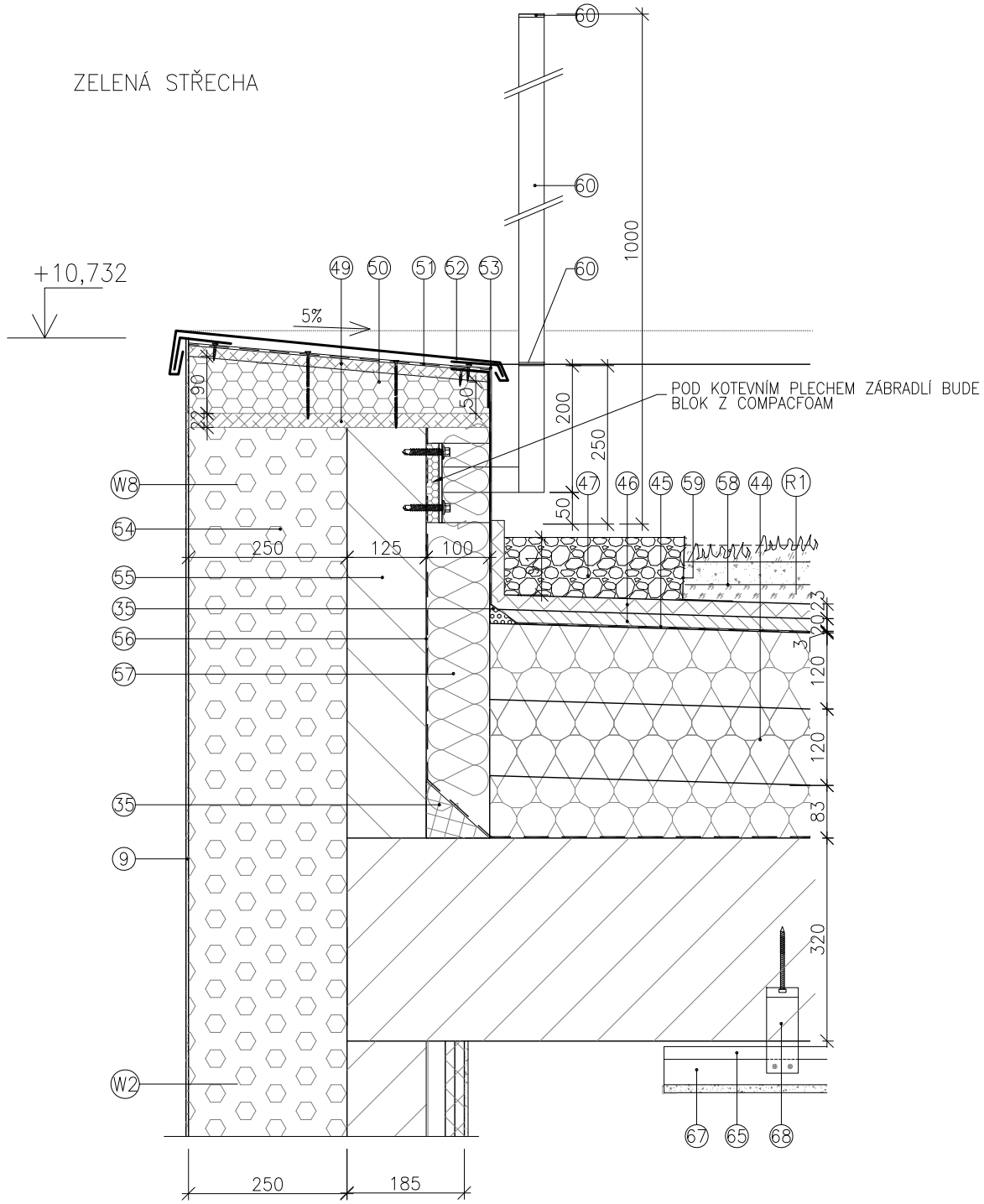

R1 SKLADBA PLOCHÉ STŘECHY – ZELENÁ STŘECHA (DEK ST.1014B) B_{ROOF} (T3)
– ROZCHODNÍKOVÝ KOBEREC PŘEDPĚSTOVANÝ (NAPŘ. GREENDEK ROZCHODNÍKOVÁ ROHOŽ S5) 25–40 MM
PŘEDPĚSTOVANÁ VEGETAČNÍ ROHOŽ NA VYTLÍVACÍ KOKOSOVÉ ROHOŽI PROTKANÉ PP SÍŤKOU S VRSTVOU SUBSTRÁTU
A SMĚSÍ EXTENZIVNÍCH ROSTLIN (5 – 8 DRUHŮ)
– VEGETAČNÍ, STABILIZAČNÍ, HYDROAKUMULAČNÍ VRSTVA – GREENDEK SUBSTRÁT STŘEŠNÍ EXTENZIVNÍ 60 MM
– DRENÁŽNÍ, HYDROAKUMULAČNÍ A FILTRAČNÍ VRSTVA – RESITRIX SK W
(HDPE NOPOVÁ FÓLIE VÝŠKY 20 MM S PERFORACÍ V HORNÍM POVRCHU, HORNÍ POVRCH RECYKLOVANÁ PES ROHOŽ TLOUŠŤKY 20 MM,
SPODNÍ POVRCH KAŠÍROVANÁ PP TEXTILIE 300G/M²) 43 MM

– HYDROIZOLACE – MPVC – SE SKLENĚNOU VÝZTUŽNOU VLOŽKOU, MECHANICKY KOTVENÁ, VČ DETAILŮ A SYSTÉMOVÝCH TVAROVEK,
(MIN.TL 1,5MM) 1,5 MM
– SEPARAČNÍ VRSTVA – GEOTEXTILIE 300 G/M^2 1,5 MM
– TEPELNĚ IZOLAČNÍ VRSTVA – EPS 150 S – 2X120 MM 240 MM
(VŠECHNY VRSTVY POLYSTYRENU BUDOU K SOBĚ PŘILEPENY STABILIZAČNÍM LEPIDLEM NA EPS)
– SPÁDOVÁ VRSTVA – SPÁDOVÉ KLÍNY Z EPS 150 S 20–320 MM
– POJISTNÁ HYDROIZOLACE (PAROTĚSNÁ VRSTVA) – PÁS Z SBS MODIFIKOVANÉHO ASFALTU SE SKLENĚNOU VLOŽKOU A JEMNOZRNNÝM POSYPEM
– PŘÍPRAVNÝ NÁTĚR PODKLADU – ASFALTOVÁ, VODOU ŘEDITELNÁ EMULZE 1 MM
– NOSNÁ KCE – PANELY NOVATOP ELEMENT 320 MM

W8 STĚNA ATIKY SYSTÉMU NOVATOP
– FASÁDNÍ OMÍTKA TENKOVRSTVÁ, STRUKTURA ZRNA K1,55 MM
– SROVNÁVACÍ HMOTA – LEPÍCÍ FLEXIBILNÍ TMEL K PŘESTĚRKOVÁNÍ PLOCHY A HMOŽDINEK
– KOTVENÍ – ZAPUŠTĚNÁ TALÍŘOVÁ HMOŽDINKA S KOVOVÝM VRUTEM (ŠROUBOVACÍ) + ZÁTKA
– VÝZTUŽNÁ VRSTVA – SKLOTEXTILNÍ TKANINA (PLOŠNÁ HMOTNOST MIN. 150 G/M^2) VTLÁČENÁ DO LEPÍCÍHO TMELU
STĚRKA – LEPÍCÍ TMEL KE STĚRKOVÁNÍ A ULOŽENÍ SKLOTEXTILNÍ TKANINY 3 MM
– TEPELNĚ IZOLAČNÍ VRSTVA – MINERÁLNÍ VLNA ($\Lambda \leq$ 0,035 W/M.K) 200 MM
– LEPÍCÍ VRSTVA – LEPÍCÍ HMOTA K CELOPLOŠNÉMU KONTAKTNÍMU LEPENÍ IZOLANTU +PENETRACE 3 MM
– SROVNÁVACÍ VRSTVA – MINERÁLNÍ VLNA ($\Lambda \leq$ 0,035 W/M.K) 50 MM
– LEPÍCÍ VRSTVA – LEPÍCÍ HMOTA K CELOPLOŠNÉMU KONTAKTNÍMU LEPENÍ IZOLANTU +PENETRACE 3 MM
– NOSNÁ KONSTRUKCE – STĚNOVÝ PANEL NOVATOP /CLT 12 C5S 125 (120) MM
– PŘÍPRAVNÝ NÁTĚR PODKLADU – ASFALTOVÁ, VODOU ŘEDITELNÁ EMULZE 1 MM
– POJISTNÁ HYDROIZOLACE (PAROTĚSNÁ VRSTVA) – PÁS Z SBS MODIFIKOVANÉHO ASFALTU SE SKLENĚNOU VLOŽKOU
A JEMNOZRNNÝM POSYPEM 4 MM
– TEPELNĚ IZOLAČNÍ VRSTVA – EPS 150 100 MM
– KOTVENÍ – TALÍŘOVÁ HMOŽDINKA S KOVOVÝM VRUTEM (ŠROUBOVACÍ) V HORNÍ ČÁSTI ZATEPLENÍ, NESMÍ DOJÍT PORUŠENÍ HYDROIZOLACE
VE SPODNÍ ČÁSTI ATIKY
– PŘÍPRAVNÝ NÁTĚR PODKLADU – RESITRIX FG 401 MM
– HYDROIZOLACE – MPVC – SE SKLENĚNOU VÝZTUŽNOU VLOŽKOU, MECHANICKY KOTVENÁ, VČ DETAILŮ A SYSTÉMOVÝCH TVAROVEK,
(MIN.TL 1,5MM) 1,5 MM

LEGENDA
- NOSNÉ ZDIVO JSOUCÍ
- NOSNÉ ZDIVO YTONG TL. 200 MM
- ŽELEZOBETON / BETONOVÉ TVÁRNICE, POHLEDOVÉ
- STĚNA DŘEVĚNÁ, OBVODOVÁ TL.125 MM
- STĚNA DŘEVĚNÁ, VNITŘNÍ TL.125 MM
- SDK PŘÍČKA TL.100 MM, PŘEMÍSTITELNÁ
- SDK AKUSTICKÁ PŘÍČKA TL.100 MM
- SDK AKUSTICKÁ PŘÍČKA TL.100 MM, VYŠŠÍ ÚNOSNOST
- TEPELNÁ IZOLACE – MINERÁLNÍ VLNA
- TEPELNÁ IZOLACE – EPS
- TEPELNÁ IZOLACE – XPS

Generální projektant: Pivec Projekce s.r.o Slevačská 1699/49 615 00, Brno tel: 603 231 833 projekce@pivec.cz	Investor: TSB a.s. Barvířská 5 602 00 Brno-Zábrdovice podatelna@tsb.cz	Projektant dílu: Pivec Projekce s.r.o Slevačská 1699/49 615 00, Brno tel: 603 231 833 projekce@pivec.cz	autorizace:
Investor: TSB a.s., Barvířská 5, 602 00, Brno-Zábrdovice			
Adresa: Areál TSB a.s. Křenová 426/9, 602 00 Brno-Trnitá, parcely 1188 a 1187/2			
Vypracoval: ING. ŠÁRKA BÍLKOVÁ	Hlavní Inženýr projektu: ING. JAN PIVEC	Hlavní architekt: ING. JAN PIVEC	

Akce:	NÁSTAVBA ADMINISTRATIVNÍHO OBJEKTU TSB KŘENOVÁ	č.zakázky: 22018_5	č. paré:
Část:	ARCHITEKTONICKO-STAVEBNÍ ŘEŠENÍ	stupeň: DPS datum: 11/2023 formát: 2xA4	
Obsah:	DETAIL 11 - DETAIL ATIKY - KOTVENÍ ZÁBRADLÍ	měřítko: 1:10	č. v./rev.: D.1.1.c-311

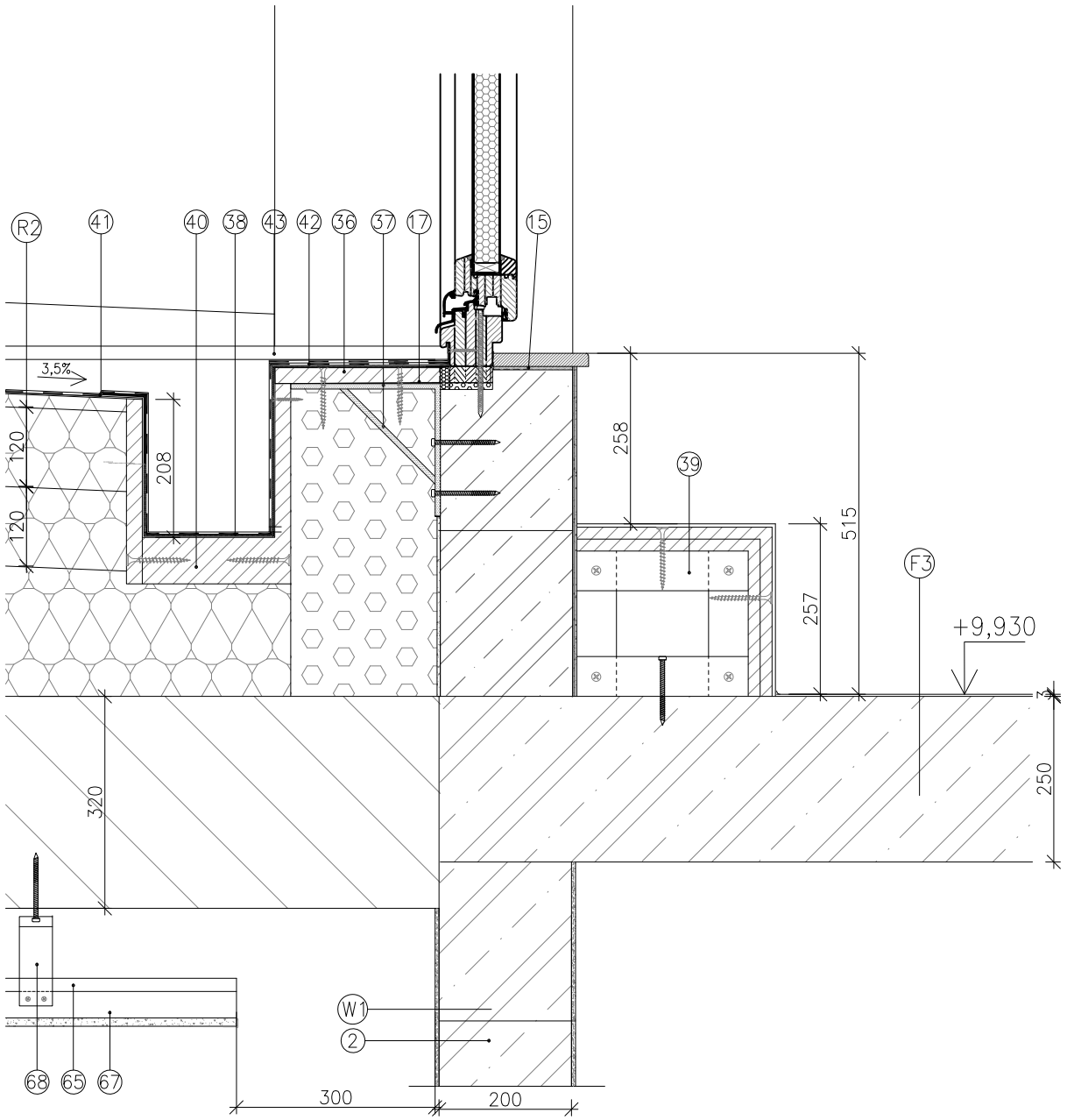

W1 VNITŘNÍ NOSNÁ (SCHODIŠŤOVÁ) STĚNA
– 1 x MALBA BÍLÁ 1 MM
– NOSNÁ KONSTRUKCE – ZDIVO Z POHLEDOVÝCH BETONOVÝCH TVÁRNIC, VYZTUŽENÍ DLE STATIKY, PŘIZNANÁ SPÁRA 10MM, VČ. POHLEDOVÝCH NADEDVEŘNÍCH PŘEKLAŮ 200 MM
– SROVNÁVACÍ VRSTVA – STĚRKOVACÍ HMOTA VČ. VÝZTUŽNÉ TKANINY 4 MM
– POHLEDOVÁ VRSTVA – VNITŘNÍ JEMNÁ ŠTUKOVÁ OMÍTKA, PENETRACE + 2X MALBA 3 MM

F3 SKLADBA PODLAHY NA SCHODIŠTI
– NÁŠLAPNÁ VRSTVA – PROTISKLUZNÝ PROBARVENÝ EPOXIDOVÝ NÁTĚR DVOUVRSTVÝ (VČETNĚ SCHODIŠŤOVÉHO A PODESTOVÉHO SOKLU V.=50MM) (NAPŘ. SIKAFLOOR MULTIDUR EB–14), HRANY STUPŇŮ SE VSYPEM, U PRVNÍHO A POSLEDNÍHO STUPNĚ V RAMENI KONTRASTNĚ PROBARVENÝM 2 MM
– PENETRAČNÍ VRSTVA – ČIRÁ EP PRYSKYŘICE (NAPŘ. SIKAFLOOR–151) 1 MM
– PREFABRIKOVANÁ SCHODIŠŤOVÁ/PODESTOVÁ DESKA – ŽB 250 MM
– PENETRACE A MALBA 2X 5 MM

R2 SKLADBA PLOCHÉ STŘECHY (DEK ST.1014B) B_{ROOF} (T3) S TERASOVOU DLAŽBOU
– KERAMICKÁ MRAZUVZDORNÁ VENKOVNÍ DLAŽBA PRO POKLÁDKU NA TERČE 60X60X2 20 MM
STAVĚCÍ REKTIFIKAČNÍ TERČE 60–300MM VČ. PODLOŽKY PRO KONTAKT S PVC PRO VYROVNÁNÍ SPÁDU (H.H. DLAŽBY V ÚROVNI +10,170),(CCA 110–350)
– HYDROIZOLACE – MPVC – SE SKLENĚNOU VÝZTUŽNOU VLOŽKOU, MECHANICKY KOTVENÁ, VČ DETAILŮ A SYSTÉMOVÝCH TVAROVEK, (MIN.TL 1,5MM) 1,5 MM
– SEPARAČNÍ VRSTVA – GEOTEXTILIE 300 G/M^2 1,5 MM
– TEPELNĚ IZOLAČNÍ VRSTVA – EPS 150 S– 2X120 MM 240 MM
(VŠECHNY VRSTVY POLYSTYRENU BUDOU K SOBĚ PŘILEPENY STABILIZAČNÍM LEPIDLEM NA EPS)
– SPÁDOVÁ VRSTVA – SPÁDOVÉ KLÍNY Z EPS 150 S 20–320 MM
– POJISTNÁ HYDROIZOLACE (PAROTĚSNÁ VRSTVA) – SAMOLEPÍCÍ PÁS Z SBS MODIFIKOVANÉHO ASFALTU SE SKLENĚNOU VLOŽKOU A JEMNOZRNNÝM POSYPEM –. LEPENKU VYTÁHNOUT I NA ATIKY – BĚHEM STAVBY SLOUŽÍ JAK DOČASNÁ KRYTINA 4 MM
– PŘÍPRAVNÝ NÁTĚR PODKLADU – PENETRAČNÍ NÁTĚR 1 MM
– NOSNÁ KCE – PANELY NOVATOP ELEMENT 320 MM

Poznámky
Dešťové žlaby je nutné kontrolovat a čistit minimálně 2x ročně. žlab musí být vždy průchodný.

LEGENDA
- NOSNÉ ZDIVO JSOUCÍ
- NOSNÉ ZDIVO YTONG TL. 200 MM
- ŽELEZOBETON / BETONOVÉ TVÁRNICE, POHLEDOVÉ
- STĚNA DŘEVĚNÁ, OBVODOVÁ TL.125 MM
- STĚNA DŘEVĚNÁ, VNITŘNÍ TL.125 MM
- SDK PŘÍČKA TL.100 MM, PŘEMÍSTITELNÁ
- SDK AKUSTICKÁ PŘÍČKA TL.100 MM
- SDK AKUSTICKÁ PŘÍČKA TL.100 MM, VYŠŠÍ ÚNOSNOST
- TEPELNÁ IZOLACE – MINERÁLNÍ VLNA
- TEPELNÁ IZOLACE – EPS
- TEPELNÁ IZOLACE – XPS

Generální projektant:	Pivec Projekce s.r.o Slevačská 1699/49 615 00, Brno tel: 603 231 833 projekce@pivec.cz	Investor:	**TSB a.s.** Barvířská 5 602 00 Brno-Zábrdovice podatelna@tsb.cz
Projektant dílu:	Pivec Projekce s.r.o Slevačská 1699/49 615 00, Brno tel: 603 231 833 projekce@pivec.cz	autorizace:	

Investor:	TSB a.s., Barvířská 5, 602 00, Brno-Zábrdovice		
Adresa:	Areál TSB a.s. Křenová 426/9, 602 00 Brno-Trnitá, parcely 1188 a 1187/2		
Vypracoval:	ING. ŠÁRKA BÍLKOVÁ	Hlavní Inženýr projektu: ING. JAN PIVEC	Hlavní architekt: ING. JAN PIVEC

Akce:	NÁSTAVBA ADMINISTRATIVNÍHO OBJEKTU TSB KŘENOVÁ	č.zakázky: 22018_5	č. paré:
Část:	ARCHITEKTONICKO-STAVEBNÍ ŘEŠENÍ	stupeň: DPS datum: 11/2023 formát: 2xA4	
Obsah:	DETAIL 12 - DETAIL VYROVNÁVACÍCH SCHODIŠŤOVÝCH STUPŇŮ NA STŘECHU	měřítko: 1:10	č. v./rev.: D.1.1.c-312

STŘECHA NAD SCHODIŠTĚM

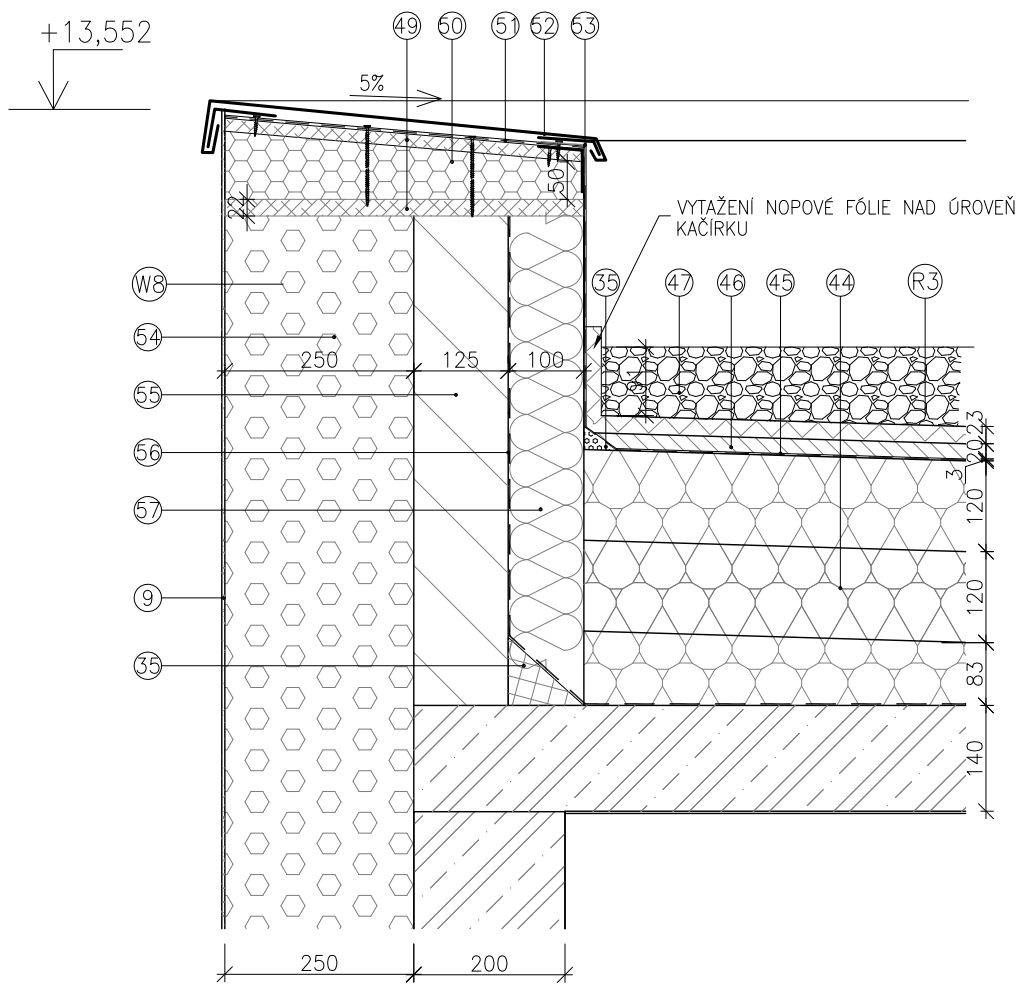

R3 SKLADBA PLOCHÉ STŘECHY – ZELENÁ STŘECHA (DEK ST.1014B) B ROOF (T3) NAD SCHODIŠTĚM

KAČÍREK 80 MM

DRENÁŽNÍ, HYDROAKUMULAČNÍ A FILTRAČNÍ VRSTVA – RESITRIX SK W

(HDPE NOPOVÁ FÓLIE VÝŠKY 20 MM S PERFORACÍ V HORNÍM POVRCHU, HORNÍ POVRCH RECYKLOVANÁ PES ROHOŽ TLOUŠŤKY 20 MM, SPODNÍ POVRCH KAŠÍROVANÁ PP TEXTILIE 300G/M²) 43 MM

HYDROIZOLACE – M PVC – SE SKLENĚNOU VÝZTUŽNOU VLOŽKOU, MECHANICKY KOTVENÁ, VČ DETAILŮ A SYSTÉMOVÝCH TVAROVEK, (MIN.TL 1,5MM) 1,5 MM

SEPARAČNÍ VRSTVA – GEOTEXTILIE 300 G/M^2 1,5 MM

TEPELNĚ IZOLAČNÍ VRSTVA – EPS 150 S – 2X120 MM 240 MM

(VŠECHNY VRSTVY POLYSTYRENU BUDOU K SOBĚ PŘILEPENY STABILIZAČNÍM LEPIDLEM NA EPS)

SPÁDOVÁ VRSTVA – KLÍNY EPS 150 S, PODÉLNÝ SPÁD 3% CC 20–120 MM

POJISTNÁ HYDROIZOLACE (PAROTĚSNÁ VRSTVA) – PÁS Z SBS MODIFIKOVANÉHO ASFALTU SE SKLENĚNOU VLOŽKOU A JEMNOZRNNÝM POSYPEM 4MM

PŘÍPRAVNÝ NÁTĚR PODKLADU – ASFALTOVÁ, VODOU ŘEDITELNÁ EMULZE 1 MM

NOSNÁ KCE – PREFABRIKOVANÝ ŽB STROPNÍ PANEL (PZD 140) 140 MM

STĚRKA – LEPÍCÍ TMEL KE STĚRKOVÁNÍ A ULOŽENÍ SKLOTEXTILNÍ TKANINY 3 MM

VÝZTUŽNÁ VRSTVA – SKLOTEXTILNÍ TKANINA (PLOŠNÁ HMOTNOST MIN. 150 G/M^2) VTLÁČENÁ DO LEPÍCÍHO TMELU

POHLEDOVÁ VRSTVA – VÁPENNÝ ŠTUP + MALBA 3 MM

W8 STĚNA ATIKY SYSTÉMU NOVATOP

– FASÁDNÍ OMÍTKA TENKOVRSTVÁ, STRUKTURA ZRNA K1,55 MM
– SROVNÁVACÍ HMOTA – LEPÍCÍ FLEXIBILNÍ TMEL K PŘESTĚRKOVÁNÍ PLOCHY A HMOŽDINEK
– KOTVENÍ – ZAPUŠTĚNÁ TALÍŘOVÁ HMOŽDINKA S KOVOVÝM VRUTEM (ŠROUBOVACÍ) + ZÁTKA
– VÝZTUŽNÁ VRSTVA – SKLOTEXTILNÍ TKANINA (PLOŠNÁ HMOTNOST MIN. 150 G/M^2) VTLÁČENÁ DO LEPÍCÍHO TMELU
STĚRKA – LEPÍCÍ TMEL KE STĚRKOVÁNÍ A ULOŽENÍ SKLOTEXTILNÍ TKANINY 3 MM
– TEPELNĚ IZOLAČNÍ VRSTVA – MINERÁLNÍ VLNA ($\Lambda \leq$ 0,035 W/M.K) 200 MM
– LEPÍCÍ VRSTVA – LEPÍCÍ HMOTA K CELOPLOŠNÉMU KONTAKTNÍMU LEPENÍ IZOLANTU +PENETRACE 3 MM
– SROVNÁVACÍ VRSTVA – MINERÁLNÍ VLNA ($\Lambda \leq$ 0,035 W/M.K) 50 MM
– LEPÍCÍ VRSTVA – LEPÍCÍ HMOTA K CELOPLOŠNÉMU KONTAKTNÍMU LEPENÍ IZOLANTU +PENETRACE 3 MM
– NOSNÁ KONSTRUKCE – STĚNOVÝ PANEL NOVATOP /CLT 12 C5S 125 (120) MM
– PŘÍPRAVNÝ NÁTĚR PODKLADU – ASFALTOVÁ, VODOU ŘEDITELNÁ EMULZE1 MM
– POJISTNÁ HYDROIZOLACE (PAROTĚSNÁ VRSTVA) – PÁS Z SBS MODIFIKOVANÉHO ASFALTU SE SKLENĚNOU VLOŽKOU A JEMNOZRNNÝM POSYPEM 4 MM
– TEPELNĚ IZOLAČNÍ VRSTVA – EPS 150 100 MM
– KOTVENÍ – TALÍŘOVÁ HMOŽDINKA S KOVOVÝM VRUTEM (ŠROUBOVACÍ) V HORNÍ ČÁSTI ZATEPLENÍ, NESMÍ DOJÍT PORUŠENÍ HYDROIZOLACE VE SPODNÍ ČÁSTI ATIKY
– PŘÍPRAVNÝ NÁTĚR PODKLADU – RESITRIX FG 401 MM
– HYDROIZOLACE – MPVC – SE SKLENĚNOU VÝZTUŽNOU VLOŽKOU, MECHANICKY KOTVENÁ, VČ DETAILŮ A SYSTÉMOVÝCH TVAROVEK, (MIN.TL 1,5MM) 1,5 MM

LEGENDA

- NOSNÉ ZDIVO JSOUCÍ
- NOSNÉ ZDIVO YTONG TL. 200 MM
- ŽELEZOBETON
- STĚNA DŘEVĚNÁ, OBVODOVÁ TL.125 MM
- STĚNA DŘEVĚNÁ, VNITŘNÍ TL.125 MM
- SDK PŘÍČKA TL.100 MM, PŘEMÍSTITELNÁ
- SDK AKUSTICKÁ PŘÍČKA TL.100 MM
- SDK AKUSTICKÁ PŘÍČKA TL.100 MM, VYŠŠÍ ÚNOSNOST
- TEPELNÁ IZOLACE – MINERÁLNÍ VLNA
- TEPELNÁ IZOLACE – EPS
- TEPELNÁ IZOLACE – XPS

Generální projektant: Pivec Projekce s.r.o, Slevačská 1699/49, 615 00, Brno, tel: 603 231 833, projekce@pivec.cz

Investor: TSB a.s., Barvířská 5, 602 00 Brno-Zábrdovice, podatelna@tsb.cz

Projektant dílu: Pivec Projekce s.r.o, Slevačská 1699/49, 615 00, Brno, tel: 603 231 833, projekce@pivec.cz

autorizace:

Investor:	TSB a.s., Barvířská 5, 602 00, Brno-Zábrdovice
Adresa:	Areál TSB a.s. Křenová 426/9, 602 00 Brno-Trnitá, parcely 1188 a 1187/2

Vypracoval:	Hlavní Inženýr projektu:	Hlavní architekt:
ING. ŠÁRKA BÍLKOVÁ	ING. JAN PIVEC	ING. JAN PIVEC

Akce:	NÁSTAVBA ADMINISTRATIVNÍHO OBJEKTU TSB KŘENOVÁ	č.zakázky: 22018_5	č. paré:
Část:	ARCHITEKTONICKO-STAVEBNÍ ŘEŠENÍ	stupeň: DPS datum: 11/2023 formát: 2xA4	
Obsah:	DETAIL 13 - DETAIL ATIKY NA STŘEŠE NAD SCHODIŠTĚM	měřítko: 1:10	č. v./rev.: D.1.1.c-313

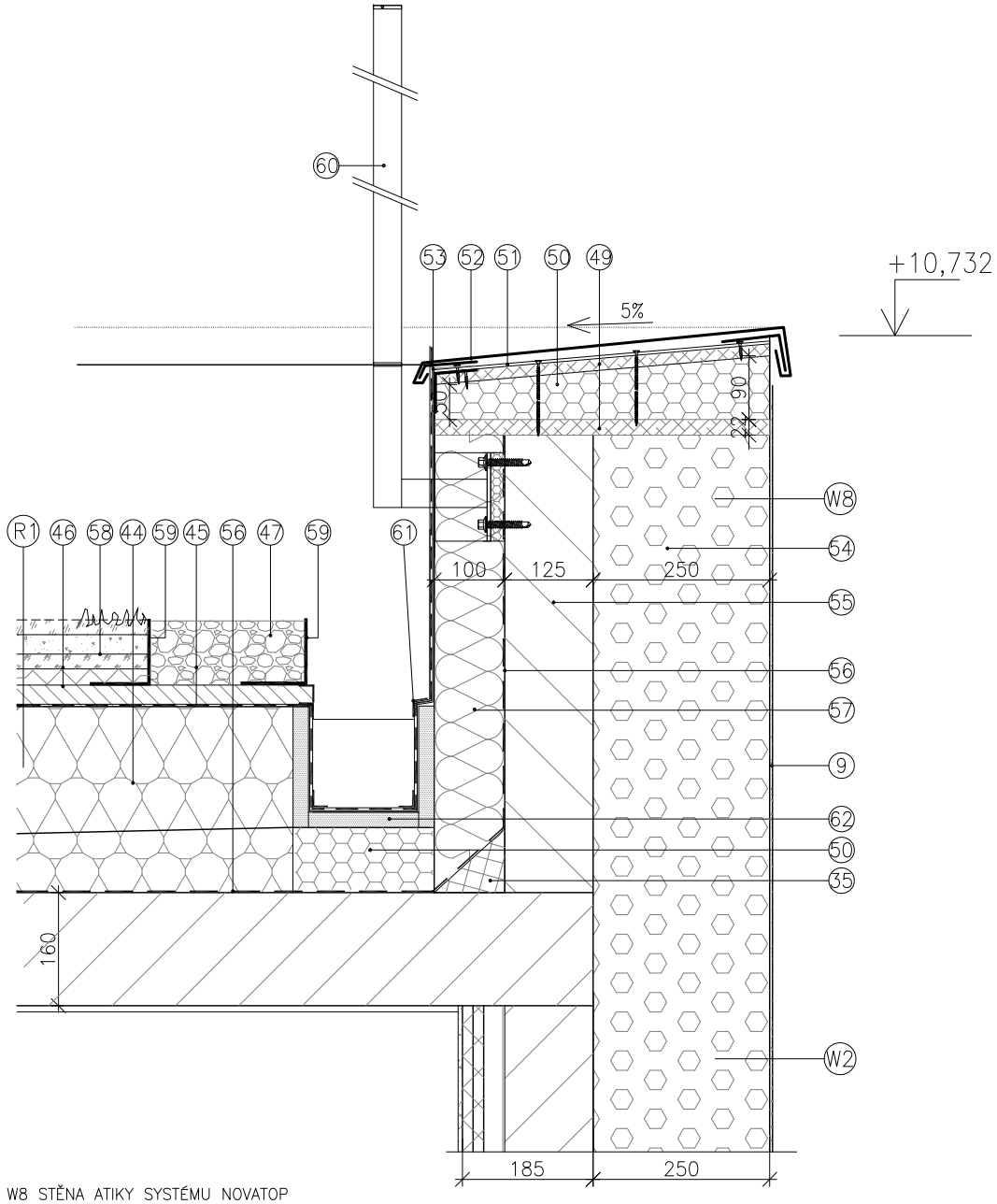

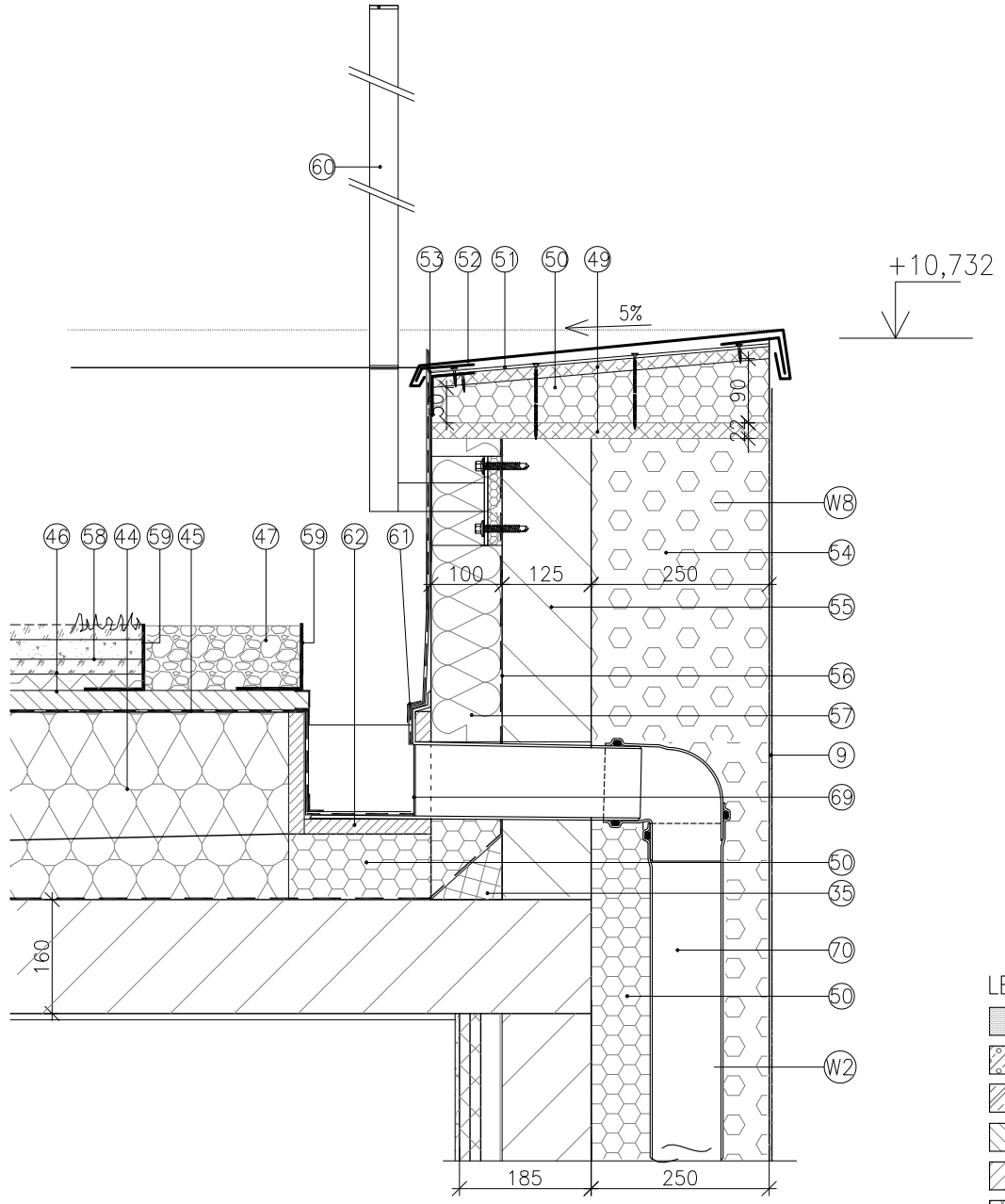

W8 STĚNA ATIKY SYSTÉMU NOVATOP
– FASÁDNÍ OMÍTKA TENKOVRSTVÁ, STRUKTURA ZRNA K1,55 MM
– SROVNÁVACÍ HMOTA – LEPÍCÍ FLEXIBILNÍ TMEL K PŘESTĚRKOVÁNÍ PLOCHY A HMOŽDINEK
– KOTVENÍ – ZAPUŠTĚNÁ TALÍŘOVÁ HMOŽDINKA S KOVOVÝM VRUTEM (ŠROUBOVACÍ) + ZÁTKA
– VÝZTUŽNÁ VRSTVA – SKLOTEXTILNÍ TKANINA (PLOŠNÁ HMOTNOST MIN. 150 G/M^2) VTLÁČENÁ DO LEPÍCÍHO TMELU
STĚRKA – LEPÍCÍ TMEL KE STĚRKOVÁNÍ A ULOŽENÍ SKLOTEXTILNÍ TKANINY 3 MM
– TEPELNĚ IZOLAČNÍ VRSTVA – MINERÁLNÍ VLNA (Λ ≤ 0,035 W/M.K) 200 MM
– LEPÍCÍ VRSTVA – LEPÍCÍ HMOTA K CELOPLOŠNÉMU KONTAKTNÍMU LEPENÍ IZOLANTU +PENETRACE 3 MM
– SROVNÁVACÍ VRSTVA – MINERÁLNÍ VLNA (Λ ≤ 0,035 W/M.K) 50 MM
– LEPÍCÍ VRSTVA – LEPÍCÍ HMOTA K CELOPLOŠNÉMU KONTAKTNÍMU LEPENÍ IZOLANTU +PENETRACE 3 MM
– NOSNÁ KONSTRUKCE – STĚNOVÝ PANEL NOVATOP /CLT 12 C5S 125 (120) MM
– PŘÍPRAVNÝ NÁTĚR PODKLADU – ASFALTOVÁ, VODOU ŘEDITELNÁ EMULZE1 MM
– POJISTNÁ HYDROIZOLACE (PAROTĚSNÁ VRSTVA) – PÁS Z SBS MODIFIKOVANÉHO ASFALTU SE SKLENĚNOU VLOŽKOU A JEMNOZRNNÝM POSYPEM 4 MM
– TEPELNĚ IZOLAČNÍ VRSTVA – EPS 150 100 MM
– KOTVENÍ – TALÍŘOVÁ HMOŽDINKA S KOVOVÝM VRUTEM (ŠROUBOVACÍ) V HORNÍ ČÁSTI ZATEPLENÍ, NESMÍ DOJÍT PORUŠENÍ HYDROIZOLACE VE SPODNÍ ČÁSTI ATIKY
– PŘÍPRAVNÝ NÁTĚR PODKLADU – RESITRIX FG 401 MM
– HYDROIZOLACE – MPVC – SE SKLENĚNOU VÝZTUŽNOU VLOŽKOU, MECHANICKY KOTVENÁ, VČ DETAILŮ A SYSTÉMOVÝCH TVAROVEK, (MIN.TL 1,5MM)1,5 MM

R1 SKLADBA PLOCHÉ STŘECHY – ZELENÁ STŘECHA (DEK ST.1014B) B_{ROOF} (T3)
– ROZCHODNÍKOVÝ KOBEREC PŘEDPĚSTOVANÝ (NAPŘ. GREENDEK ROZCHODNÍKOVÁ ROHOŽ S5) 25–40 MM
PŘEDPĚSTOVANÁ VEGETAČNÍ ROHOŽ NA VYTLÍVACÍ KOKOSOVÉ ROHOŽI PROTKANÉ PP SÍŤKOU S VRSTVOU SUBSTRÁTU A SMĚSÍ EXTENZIVNÍCH ROSTLIN (5–8DRUHŮ)
– VEGETAČNÍ, STABILIZAČNÍ, HYDROAKUMULAČNÍ VRSTVA – GREENDEK SUBSTRÁT STŘEŠNÍ EXTENZIVNÍ 60 MM
– DRENÁŽNÍ, HYDROAKUMULAČNÍ A FILTRAČNÍ VRSTVA – RESITRIX SK W
(HDPE NOPOVÁ FÓLIE VÝŠKY 20 MM S PERFORACÍ V HORNÍM POVRCHU, HORNÍ POVRCH RECYKLOVANÁ PES ROHOŽ TLOUŠŤKY 20 MM, SPODNÍ POVRCH KAŠÍROVANÁ PP TEXTILIE 300G/M^2) 43 MM

– HYDROIZOLACE – MPVC – SE SKLENĚNOU VÝZTUŽNOU VLOŽKOU, MECHANICKY KOTVENÁ, VČ DETAILŮ A SYSTÉMOVÝCH TVAROVEK, (MIN.TL 1,5MM)1,5 MM
– SEPARAČNÍ VRSTVA – GEOTEXTILIE 300 G/M^2 1,5 MM
– TEPELNĚ IZOLAČNÍ VRSTVA – EPS 150 S – 2X120 MM 240 MM
(VŠECHNY VRSTVY POLYSTYRENU BUDOU K SOBĚ PŘILEPENY STABILIZAČNÍM LEPIDLEM NA EPS)
– SPÁDOVÁ VRSTVA – SPÁDOVÉ KLÍNY Z EPS 150 S 20–320 MM
– POJISTNÁ HYDROIZOLACE (PAROTĚSNÁ VRSTVA) – PÁS Z SBS MODIFIKOVANÉHO ASFALTU SE SKLENĚNOU VLOŽKOU A JEMNOZRNNÝM POSYPEM 4 MM
– PŘÍPRAVNÝ NÁTĚR PODKLADU – ASFALTOVÁ, VODOU ŘEDITELNÁ EMULZE1 MM
– NOSNÁ KCE – PANELY NOVATOP ELEMENT 320 MM

LEGENDA
- NOSNÉ ZDIVO JSOUCÍ
- NOSNÉ ZDIVO YTONG TL. 200 MM
- ŽELEZOBETON
- STĚNA DŘEVĚNÁ, OBVODOVÁ TL.125 MM
- STĚNA DŘEVĚNÁ, VNITŘNÍ TL.125 MM
- SDK PŘÍČKA TL.100 MM, PŘEMÍSTITELNÁ
- SDK AKUSTICKÁ PŘÍČKA TL.100 MM
- SDK AKUSTICKÁ PŘÍČKA TL.100 MM, VYŠŠÍ ÚNOSNOST
- TEPELNÁ IZOLACE – MINERÁLNÍ VLNA
- TEPELNÁ IZOLACE – EPS
- TEPELNÁ IZOLACE – XPS

Generální projektant: Pivec Projekce s.r.o Slevačská 1699/49 615 00, Brno tel: 603 231 833 projekce@pivec.cz

Investor: TSB a.s. Barvířská 5 602 00 Brno-Zábrdovice podatelna@tsb.cz

Projektant dílu: Pivec Projekce s.r.o Slevačská 1699/49 615 00, Brno tel: 603 231 833 projekce@pivec.cz

autorizace:

Investor:	TSB a.s., Barvířská 5, 602 00, Brno-Zábrdovice		
Adresa:	Areál TSB a.s. Křenová 426/9, 602 00 Brno-Trnitá, parcely 1188 a 1187/2		
Vypracoval: ING. ŠÁRKA BÍLKOVÁ	Hlavní Inženýr projektu: ING. JAN PIVEC	Hlavní architekt: ING. JAN PIVEC	

Akce:	NÁSTAVBA ADMINISTRATIVNÍHO OBJEKTU TSB KŘENOVÁ	č.zakázky: 22018_5	č. paré:
Část:	ARCHITEKTONICKO-STAVEBNÍ ŘEŠENÍ	stupeň: DPS	
		datum: 11/2023	
		formát: 2xA4	
Obsah:	DETAIL 14 - DETAIL ZAATIKOVÉHO ŽLABU	měřítko: 1:10	č. v./rev.: D.1.1.c-314

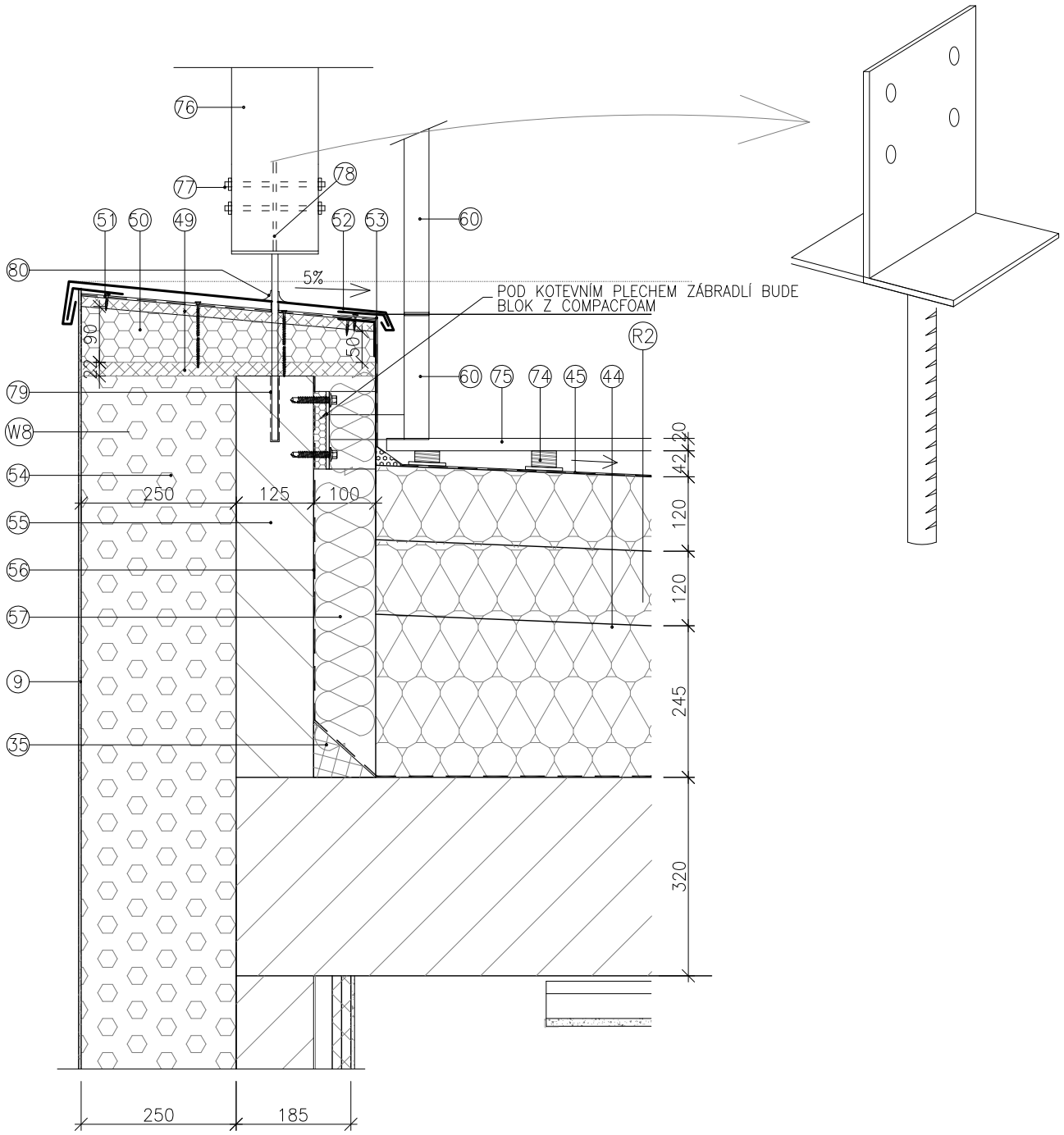

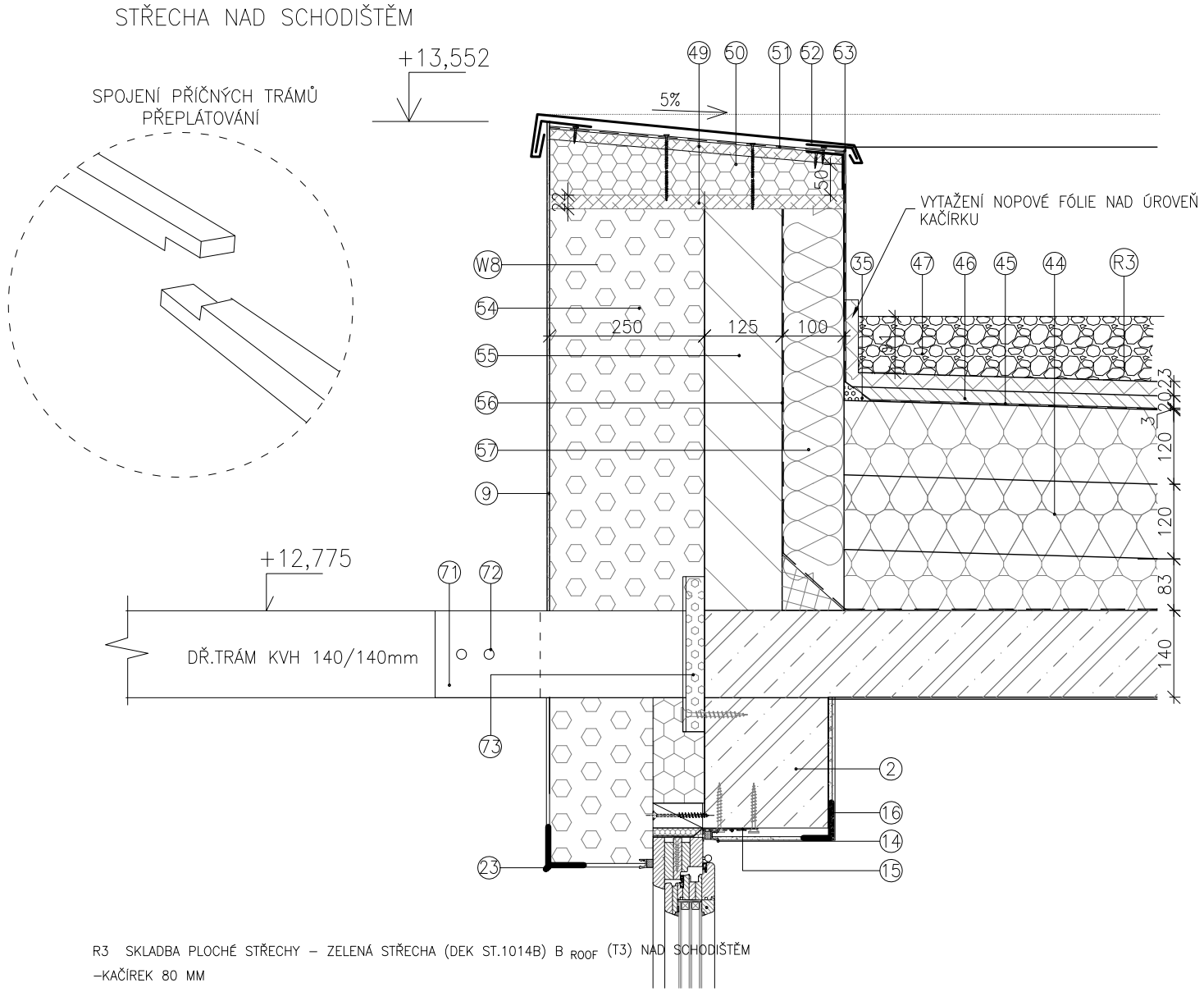

R2 SKLADBA PLOCHÉ STŘECHY (DEK ST.1014B) B $_{ROOF}$ (T3) S TERASOVOU DLAŽBOU
– KERAMICKÁ MRAZUVZDORNÁ VENKOVNÍ DLAŽBA PRO POKLÁDKU NA TERČE 60X60X2 20 MM
STAVĚCÍ REKTIFIKAČNÍ TERČE 60–300MM VČ. PODLOŽKY PRO KONTAKT S PVC PRO VYROVNÁNÍ SPÁDU (H.H. DLAŽBY V ÚROVNI +10,170),(CCA 110–350)
– HYDROIZOLACE – MPVC – SE SKLENĚNOU VÝZTUŽNOU VLOŽKOU, MECHANICKY KOTVENÁ, VČ DETAILŮ A SYSTÉMOVÝCH TVAROVEK, (MIN.TL 1,5MM)1,5 MM
– SEPARAČNÍ VRSTVA – GEOTEXTILIE 300 G/M^2 1,5 MM
– TEPELNĚ IZOLAČNÍ VRSTVA – EPS 150 S– 2X120 MM 240 MM
(VŠECHNY VRSTVY POLYSTYRENU BUDOU K SOBĚ PŘILEPENY STABILIZAČNÍM LEPIDLEM NA EPS)
– SPÁDOVÁ VRSTVA – SPÁDOVÉ KLÍNY Z EPS 150 S 20–320 MM
– POJISTNÁ HYDROIZOLACE (PAROTĚSNÁ VRSTVA) – SAMOLEPÍCÍ PÁS Z SBS MODIFIKOVANÉHO ASFALTU SE SKLENĚNOU VLOŽKOU A JEMNOZRNNÝM POSYPEM –.
LEPENKU VYTÁHNOUT I NA ATIKY – BĚHEM STAVBY SLOUŽÍ JAK DOČASNÁ KRYTINA 4 MM
– PŘÍPRAVNÝ NÁTĚR PODKLADU – PENETRAČNÍ NÁTĚR 1 MM
– NOSNÁ KCE – PANELY NOVATOP ELEMENT 320 MM

R3 SKLADBA PLOCHÉ STŘECHY – ZELENÁ STŘECHA (DEK ST.1014B) B $_{ROOF}$ (T3) NAD SCHODIŠTĚM
–KAČÍREK 80 MM
–DRENÁŽNÍ, HYDROAKUMULAČNÍ A FILTRAČNÍ VRSTVA – RESITRIX SK W
(HDPE NOPOVÁ FÓLIE VÝŠKY 20 MM S PERFORACÍ V HORNÍM POVRCHU, HORNÍ POVRCH RECYKLOVANÁ PES ROHOŽ TLOUŠŤKY 20 MM, PODNÍ POVRCH KAŠÍROVANÁ PP TEXTILIE 300G/M^2) 43 MM
–HYDROIZOLACE – M PVC – SE SKLENĚNOU VÝZTUŽNOU VLOŽKOU, MECHANICKY KOTVENÁ, VČ DETAILŮ A SYSTÉMOVÝCH TVAROVEK, (MIN.TL 1,5MM)1,5 MM
–SEPARAČNÍ VRSTVA – GEOTEXTILIE 300 G/M^2 1,5 MM
–TEPELNĚ IZOLAČNÍ VRSTVA – EPS 150 S – 2X120 MM 240 MM (VŠECHNY VRSTVY POLYSTYRENU BUDOU K SOBĚ PŘILEPENY STABILIZAČNÍM LEPIDLEM NA EPS)
–SPÁDOVÁ VRSTVA – KLÍNY EPS 150 S, PODÉLNÝ SPÁD 3% CC 20–120 MM
–POJISTNÁ HYDROIZOLACE (PAROTĚSNÁ VRSTVA) – PÁS Z SBS MODIFIKOVANÉHO ASFALTU SE SKLENĚNOU VLOŽKOU A JEMNOZRNNÝM POSYPEM 4 MM
–PŘÍPRAVNÝ NÁTĚR PODKLADU – ASFALTOVÁ, VODOU ŘEDITELNÁ EMULZE 1 MM
–NOSNÁ KCE – PREFABRIKOVANÝ ŽB STROPNÍ PANEL 140 MM
–STĚRKA – LEPÍCÍ TMEL KE STĚRKOVÁNÍ A ULOŽENÍ SKLOTEXTILNÍ TKANINY 3 MM
–VÝZTUŽNÁ VRSTVA – SKLOTEXTILNÍ TKANINA (PLOŠNÁ HMOTNOST MIN. 150 G/M^2) VTLÁČENÁ DO LEPÍCÍHO TMELU
–POHLEDOVÁ VRSTVA – VÁPENNÝ ŠTUP + MALBA 3 MM

LEGENDA

- NOSNÉ ZDIVO YTONG TL. 200 MM
- ŽELEZOBETON
- STĚNA DŘEVĚNÁ, OBVODOVÁ TL.125 MM
- STĚNA DŘEVĚNÁ, VNITŘNÍ TL.125 MM
- TEPELNÁ IZOLACE – MINERÁLNÍ VLNA
- TEPELNÁ IZOLACE – EPS
- TEPELNÁ IZOLACE – XPS

Generální projektant:	Pivec Projekce s.r.o Slevačská 1699/49 615 00, Brno tel: 603 231 833 projekce@pivec.cz	Investor:	**TSB a.s.** Barvířská 5 602 00 Brno-Zábrdovice podatelna@tsb.cz
Projektant dílu:	Pivec Projekce s.r.o Slevačská 1699/49 615 00, Brno tel: 603 231 833 projekce@pivec.cz	autorizace:	

Investor:	TSB a.s., Barvířská 5, 602 00, Brno-Zábrdovice		
Adresa:	Areál TSB a.s. Křenová 426/9, 602 00 Brno-Trnitá, parcely 1188 a 1187/2		
Vypracoval:	ING. ŠÁRKA BÍLKOVÁ	Hlavní Inženýr projektu: ING. JAN PIVEC	Hlavní architekt: ING. JAN PIVEC

Akce:	NÁSTAVBA ADMINISTRATIVNÍHO OBJEKTU TSB KŘENOVÁ	č.zakázky: 22018_5	č. paré:
		stupeň: DPS	
Část:	ARCHITEKTONICKO-STAVEBNÍ ŘEŠENÍ	datum: 11/2023	
		formát: 2xA4	
Obsah:	DETAIL 15 - DETAIL KOTVENÍ VENKOVNÍ PERGOLY	měřítko: 1:10	č. v./rev.: D.1.1.c-315

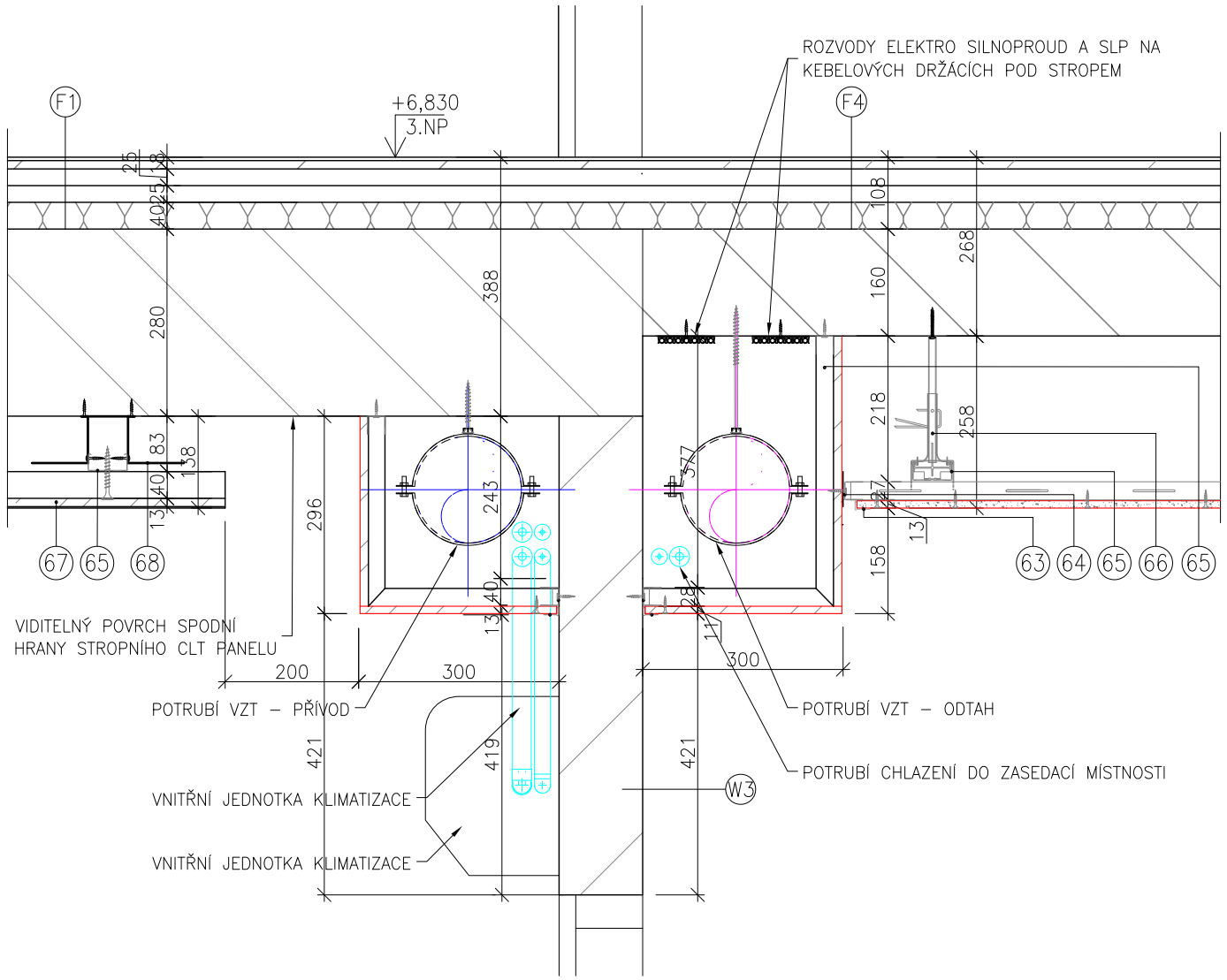

F1 SKLADBA PODLAHY – KANCELÁŘE
– NÁŠLAPNÁ VRSTVA – VINYLOVÁ PODLAHA, KONTAKTNĚ LEPENÁ 5 MM
– ROZNÁŠECÍ VRSTVA – PODLAHOVÉ DÍLCE (NAPŘ. FERMACEL – ZÁMKY DÍLCŮ BUDOU SLEPENY SYSTÉMOVÝM LEPIDLEM A KONTAKTNĚ SLEPENY SE SPODNÍ VRSTVOU THERM25 + SPOJ SPONKAMI) 25 MM
– DESKA PODLAHOVÉHO VYTÁPĚNÍ – (NAPŘ. FEMACELL THERM 25 DESKA S FRÉZOVANÝMI DRÁŽKAMI 25 MM
– SEPARAČNÍ VRSTVA – PE FOLIE MIN TL. 0,01 MM LEPENÉ SPOJE 1 MM
– KROČEJOVÁ IZOLACE – ZATÍŽENÍ DO 5KN.M2. STALČITELNOST DESEK DO 2% (NAPŘ ISOVER T–P + DILATAČNÍ PÁSEK PO OBVODU MÍSTNOSTI ISOVER N–PP NEBO ISOVER EPS RIGIFLOOR 4000)40 MM
– NOSNÁ KONSTRUKCE – STROPNÍ PANEL ELEMENT 280 MM

F4 SKLADBA PODLAHY – CHODBY
– NÁŠLAPNÁ VRSTVA – VINYLOVÁ PODLAHA, VČ. TLUMÍCÍ BÁZE 5 MM
– ROZNÁŠECÍ VRSTVA – PODLAHOVÉ DÍLCE (NAPŘ. FERMACEL (ZÁMKY DÍLCŮ BUDOU SLEPENY SYSTÉMOVÝM LEPIDLEM A KONTAKTNĚ SLEPENY SE SPODNÍ VRSTVOU THERM25 + SPOJ SPONKAMI) – OBLAST PÍ 3 25 MM
– DESKA PODLAHOVÉHO VYTÁPĚNÍ – (NAPŘ. FEMACELL THERM 25 DESKA S FRÉZOVANÝMI DRÁŽKAMI 25 MM
– SEPARAČNÍ VRSTVA – PE FOLIE MIN TL. 0,01 MM LEPENÉ SPOJE 1 MM
– KROČEJOVÁ IZOLACE – ZATÍŽENÍ DO 5KN.M2. STALČITELNOST DESEK DO 2% (NAPŘ ISOVER T–P + DILATAČNÍ PÁSEK PO OBVODU MÍSTNOSTI ISOVER N–PP NEBO ISOVER EPS RIGIFLOOR 4000) 40 MM
– NOSNÁ KONSTRUKCE – STROPNÍ PANEL NOVATOP 160 MM

W3 STĚNA SYSTÉMU NOVATOP (W110.9)

REI 15, RW = 27 DB
NOSNÁ KONSTRUKCE – NOVATOP SOLID/CLT 12 C5S – JEDNOSTRANNÁ POHLEDOVÁ KVALITA 124(120) MM (ZE STRANY CHODBY A ZASEDACÍ MÍSTNOSTI)

LEGENDA

- NOSNÉ ZDIVO JSOUCÍ
- NOSNÉ ZDIVO YTONG TL. 200 MM
- ŽELEZOBETON / BETONOVÉ TVÁRNICE, POHLEDOVÉ
- STĚNA DŘEVĚNÁ, OBVODOVÁ TL.125 MM
- STĚNA DŘEVĚNÁ, VNITŘNÍ TL.125 MM
- SDK PŘÍČKA TL.100 MM, PŘEMÍSTITELNÁ
- SDK AKUSTICKÁ PŘÍČKA TL.100 MM
- SDK AKUSTICKÁ PŘÍČKA TL.100 MM, VYŠŠÍ ÚNOSNOST
- TEPELNÁ IZOLACE – MINERÁLNÍ VLNA
- TEPELNÁ IZOLACE – EPS
- TEPELNÁ IZOLACE – XPS

Generální projektant:	Pivec Projekce s.r.o Slevačská 1699/49 615 00, Brno tel: 603 231 833 projekce@pivec.cz	Investor:	**TSB a.s.** Barvířská 5 602 00 Brno-Zábrdovice podatelna@tsb.cz
Projektant dílu:	Pivec Projekce s.r.o Slevačská 1699/49 615 00, Brno tel: 603 231 833 projekce@pivec.cz	autorizace:	

Investor:	TSB a.s., Barvířská 5, 602 00, Brno-Zábrdovice		
Adresa:	Areál TSB a.s. Křenová 426/9, 602 00 Brno-Trnitá, parcely 1188 a 1187/2		
Vypracoval:	Hlavní Inženýr projektu:	Hlavní architekt:	
ING. ŠÁRKA BÍLKOVÁ	ING. JAN PIVEC	ING. JAN PIVEC	

Akce:	NÁSTAVBA ADMINISTRATIVNÍHO OBJEKTU TSB KŘENOVÁ	č.zakázky: 22018_5	č. paré:
Část:	ARCHITEKTONICKO-STAVEBNÍ ŘEŠENÍ	stupeň: DPS datum: 11/2023 formát: 2xA4	
Obsah:	DETAIL 16 - DETAIL SÁDROKARTONOVÉHO KASTLÍKU	měřítko: 1:10	č. v./rev.: D.1.1.c-316

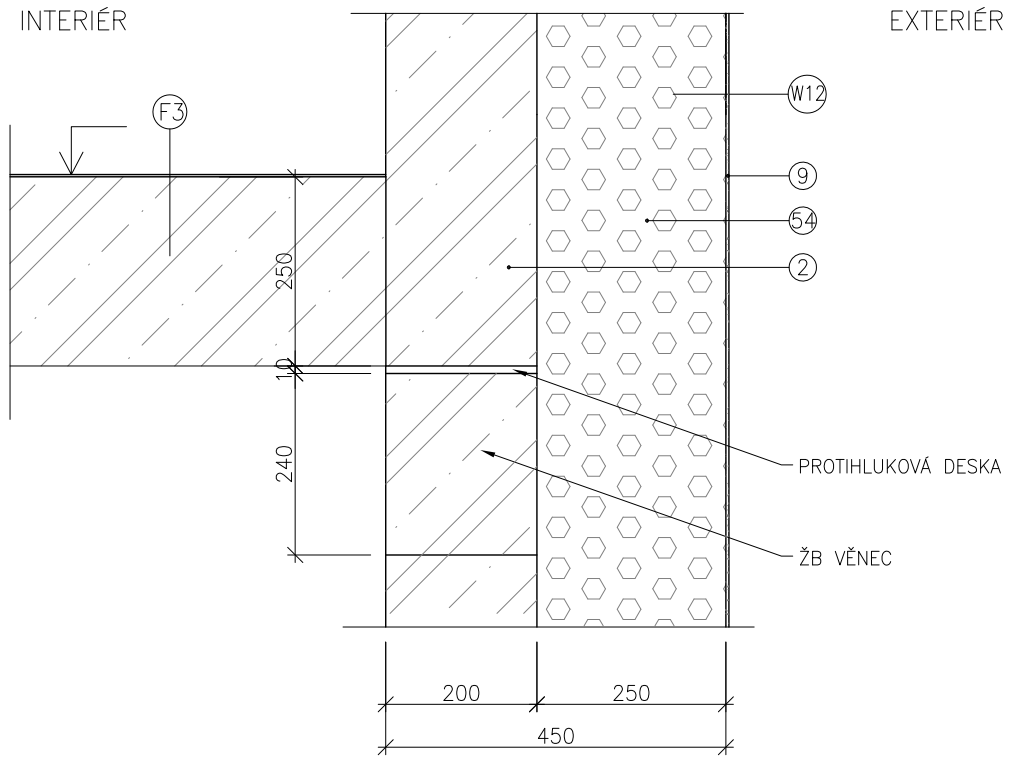

F3 SKLADBA PODLAHY NA SCHODIŠTI
– NÁŠLAPNÁ VRSTVA – PROTISKLUZNÝ PROBARVENÝ EPOXIDOVÝ NÁTĚR DVOUVRSTVÝ
(VČETNĚ SCHODIŠŤOVÉHO A PODESTOVÉHO SOKLU V.=50MM) (NAPŘ. SIKAFLOOR MULTIDUR EB–14),
– PENETRAČNÍ VRSTVA – ČIRÁ EP PRYSKYŘICE (NAPŘ. SIKAFLOOR–151) 1 MM
– PREFABRIKOVANÁ SCHODIŠŤOVÁ/PODESTOVÁ DESKA – ŽB 250 MM
– PENETRACE A MALBA 2X 5 MM

W12 VNĚJŠÍ NOSNÁ (SCHODIŠŤOVÁ) STĚNA
1 X MALBA BÍLÁ 1 MM
– NOSNÁ KONSTRUKCE – ZDIVO Z POHLEDOVÝCH BETONOVÝCH TVÁRNIC, VYZTUŽENÍ DLE STATIKY,
PŘIZNANÁ SPÁRA 10MM, VČ. POHLEDOVÝCH NADEDVEŘNÍCH PŘEKLAŮ 200 MM
– LEPÍCÍ VRSTVA – LEPÍCÍ HMOTA K CELOPLOŠNÉMU KONTAKTNÍMU LEPENÍ IZOLANTU + PENETRACE 3 MM
– SROVNÁVACÍ VRSTVA – MINERÁLNÍ VLNA ($\lambda \leq$ 0,035 W/M.K) 50 MM
– LEPÍCÍ VRSTVA – LEPÍCÍ HMOTA K CELOPLOŠNÉMU KONTAKTNÍMU LEPENÍ IZOLANTU + PENETRACE 3 MM
– TEPELNĚ IZOLAČNÍ VRSTVA – MINERÁLNÍ VLNA ($\lambda \leq$ 0,035 W/M.K) 200 MM
– STĚRKA – LEPÍCÍ TMEL KE STĚRKOVÁNÍ A ULOŽENÍ SKLOTEXTILNÍ TKANINY 3 MM
– VÝZTUŽNÁ VRSTVA – SKLOTEXTILNÍ TKANINA (PLOŠNÁ HMOTNOST MIN. 150 G/M^2) VTLÁČENÁ DO LEPÍCÍHO TMELU
KOTVENÍ – ZAPUŠTĚNÁ TALÍŘOVÁ HMOŽDINKA S KOVOVÝM VRUTEM (ŠROUBOVACÍ) + ZÁTKA
– SROVNÁVACÍ HMOTA – LEPÍCÍ FLEXIBILNÍ TMEL K PŘESTĚRKOVÁNÍ PLOCHY A HMOŽDINEK
– FASÁDNÍ OMÍTKA TENKOVRSTVÁ, STRUKTURA ZRNA K1,5 5 MM

LEGENDA
- NOSNÉ ZDIVO JSOUCÍ
- NOSNÉ ZDIVO YTONG TL. 200 MM
- ŽELEZOBETON / BETONOVÉ TVÁRNICE, POHLEDOVÉ
- STĚNA DŘEVĚNÁ, OBVODOVÁ TL.125 MM
- STĚNA DŘEVĚNÁ, VNITŘNÍ TL.125 MM
- SDK PŘÍČKA TL.100 MM, PŘEMÍSTITELNÁ
- SDK AKUSTICKÁ PŘÍČKA TL.100 MM
- SDK AKUSTICKÁ PŘÍČKA TL.100 MM, VYŠŠÍ ÚNOSNOST
- TEPELNÁ IZOLACE – MINERÁLNÍ VLNA
- TEPELNÁ IZOLACE – EPS
- TEPELNÁ IZOLACE – XPS

Generální projektant:	Pivec Projekce s.r.o Slevačská 1699/49 615 00, Brno tel: 603 231 833 projekce@pivec.cz	Investor:	**TSB a.s.** Barvířská 5 602 00 Brno-Zábrdovice podatelna@tsb.cz
Projektant dílu:	Pivec Projekce s.r.o Slevačská 1699/49 615 00, Brno tel: 603 231 833 projekce@pivec.cz	autorizace:	

INTERIÉR

Investor:	TSB a.s., Barvířská 5, 602 00, Brno-Zábrdovice		
Adresa:	Areál TSB a.s. Křenová 426/9, 602 00 Brno-Trnitá, parcely 1188 a 1187/2		
Vypracoval:	Hlavní Inženýr projektu:	Hlavní architekt:	
ING. ŠÁRKA BÍLKOVÁ	ING. JAN PIVEC	ING. JAN PIVEC	

Akce:	NÁSTAVBA ADMINISTRATIVNÍHO OBJEKTU TSB KŘENOVÁ	č.zakázky: 22018_5	č. paré:
		stupeň: DPS	
Část:	ARCHITEKTONICKO-STAVEBNÍ ŘEŠENÍ	datum: 11/2023	
		formát: 2xA4	
Obsah:	DETAIL 18 - DETAIL ČELA HLAVNÍ PODESTY SCHODIŠTĚ	měřítko: 1:10	č. v./rev.: D.1.1.c-318