Generální projektant:	Pivec Projekce s.r.o Slevačská 1699/49 615 00, Brno tel: 603 231 833 projekce@pivec.cz	Investor:	**TSB a.s.** Barvířská 5 602 00 Brno-Zábrdovice podatelna@tsb.cz	Projektant dílu:	Pivec Projekce s.r.o Slevačská 1699/49 615 00, Brno tel: 603 231 833 projekce@pivec.cz

autorizace:

Investor:	TSB a.s., Barvířská 5, 602 00, Brno-Zábrdovice	
Adresa:	Areál TSB a.s. Křenová 426/9, 602 00 Brno-Trnitá, parcely 1188 a 1187/2	
Vypracoval:	Hlavní inženýr projektu:	Hlavní architekt:
ING. ŠÁRKA BÍLKOVÁ	ING. JAN PIVEC	ING. JAN PIVEC

Akce:	NÁSTAVBA ADMINISTRATIVNÍHO OBJEKTU TSB KŘENOVÁ	č.zakázky: 22018_5	č. paré:
Část:	ARCHITEKTONICKO-STAVEBNÍ ŘEŠENÍ	stupeň: DPS datum: 11/2023 formát: -	
Obsah:	VÝPIS ZÁMEČNICKÝCH VÝROBKŮ	měřítko:	č. v./rev.: D.1.1.c-203

ZAKÁZKA 22018_5_NÁSTAVBA ADMINISTRATIVNÍHO OBJEKTU TSB KŘENOVÁ	PRÁCE VÝPIS ZÁMEČNICKÝCH VÝROBKŮ	DATUM 11/2023	LIST Č. 1/4

OZN.	SCHEMA + POPIS	NÁSTAVBA ADMINISTRATIVNÍHO OBJEKTU TSB KŘENOVÁ
Z/1	ILUSTRAČNÍ OBRÁZEK: ŽALUZIE CETTA V KOVOVÉM BOXU 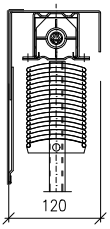 CELKEM KS: **10** MNOŽSTVÍ: 2.NP – 5x 3.NP – 5x UMÍSTĚNÍ: 2.NP MÍSTNOST 2.03 – KANCELÁŘ 2.1 2.04 – KANCELÁŘ 2.2 2.05 – KANCELÁŘ 2.3 2.06 – KKUCHYŇKA 2.6 2.07 – KANCELÁŘ 2.4 UMÍSTĚNÍ: 3.NP MÍSTNOST 3.03 – KANCELÁŘ 3.1 3.04 – KANCELÁŘ 3.2 3.05 – KANCELÁŘ 3.3 3.06 – KUCHYŇKA 3.6 3.07 – ZASEDACÍ MÍST.	ŽALUZIE EXTERIÉROVÉ, VE SKRYTÉM TERMOIZOLAČNÍM BOXU ŽALUZIE VNĚJŠÍ HORIZONTÁLNÍ OBOUSTRANNĚ NAKLOPITELNÁ Z AL PROFILŮ, TYP ZETTA 90 ODOLNOST PROTI POVĚTRNOSTNÍM PODMÍNKÁM 12–15 M/S. OVLÁDÁNÍ ELEKTROPOHONEM NA TLAČÍTKO. PROPOJENÍ NA SPÍNAČ VEDLE OKNA. NOSNÝ KANÁL ŽALUZIE Z ŽÁROVĚ POZINKOVANÉHO PLECHU S VESTAVĚNÝM A NAKLÁPĚCÍM MECHANIZMEM VČETNĚ HORNÍHO A DOLNÍHO KONCOVÉHO DORAZU.VODÍCÍ KOLEJNICE V OMÍTCE SOUČÁSTÍ DODÁVKY BUDOU KOTEVNÍ PRVKY A ŽALUZIOVÝ SKRYTY BOX V ZATEPLENÍ–PURENITOVÝ BOX ISOPARTS PBI BARVA LAMEL: SVĚTLE ŠEDÁ (RAL 7035) ROZMĚR OTVORU (DLE OKNA): 750 x 2500 mm **PŘED VÝROBOU PŘEMĚŘIT SKUTEČNOU VELIKOST**
Z/2	ILUSTRAČNÍ OBRÁZEK: ŽALUZIE CETTA V KOVOVÉM BOXU 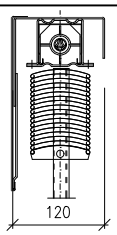 CELKEM KS: **10** MNOŽSTVÍ: 2.NP – 5x 3.NP – 5x UMÍSTĚNÍ: 2.NP MÍSTNOST 2.03 – KANCELÁŘ 2.1 2.04 – KANCELÁŘ 2.2 2.05 – KANCELÁŘ 2.3 2.07 – KANCELÁŘ 2.4 2.08 – WC PŘEDSÍŇ UMÍSTĚNÍ: 3.NP MÍSTNOST 3.03 – KANCELÁŘ 3.1 3.04 – KANCELÁŘ 3.2 3.05 – KANCELÁŘ 3.3 3.07 – ZASEDACÍ MÍST. 3.08 – WC PŘEDSÍŇ	ŽALUZIE EXTERIÉROVÉ, VE SKRYTÉM TERMOIZOLAČNÍM BOXU ŽALUZIE VNĚJŠÍ HORIZONTÁLNÍ OBOUSTRANNĚ NAKLOPITELNÁ Z AL PROFILŮ, TYP ZETTA 90 ODOLNOST PROTI POVĚTRNOSTNÍM PODMÍNKÁM 12–15 M/S. OVLÁDÁNÍ ELEKTROPOHONEM NA TLAČÍTKO. PROPOJENÍ NA SPÍNAČ VEDLE OKNA. NOSNÝ KANÁL ŽALUZIE Z ŽÁROVĚ POZINKOVANÉHO PLECHU S VESTAVĚNÝM A NAKLÁPĚCÍM MECHANIZMEM VČETNĚ HORNÍHO A DOLNÍHO KONCOVÉHO DORAZU.VODÍCÍ KOLEJNICE V OMÍTCE SOUČÁSTÍ DODÁVKY BUDOU KOTEVNÍ PRVKY A ŽALUZIOVÝ SKRYTY BOX V ZATEPLENÍ–PURENITOVÝ BOX ISOPARTS PBI BARVA LAMEL: SVĚTLE ŠEDÁ (RAL 7035) ROZMĚR OTVORU (DLE OKNA): 1100 x 2500 mm **PŘED VÝROBOU PŘEMĚŘIT SKUTEČNOU VELIKOST**
Z/3	NEOBSAZENO	
Z/4	NEOBSAZENO	
Z/5	NEOBSAZENO	
Z/6	NEOBSAZENO	
Z/7a	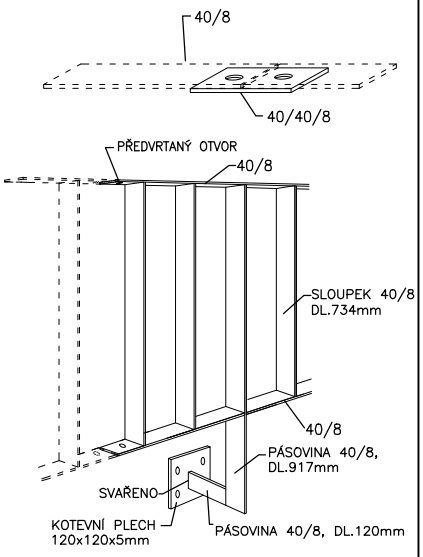 UMÍSTĚNÍ: ZELENÁ STŘECHA / TERASA	ZÁBRADLÍ NA POCHOZÍ STŘEŠE ROZMĚR: 7a: dl. 41 160mm = 20x 2058 mm 7b: dl. 6066mm = 1x 2058mm, 2x 2004mm 7c: dl. 746 mm 7d: dl. 1920 mm VÝŠKA ZÁBRADLÍ: 925mm MATERIÁL: PÁSOVINA 40/8mm (SLOUPKY, MADLO I PŘÍČLE) – 2,51kg/m ROZTEČ MEZI SLOUPKY: OSOVĚ 114mm – KOTVENÍ K ATIKOVÉHO ZDIVU (DŘ.STĚNOVÝ PANEL) POMOCÍ OCELOVÉ KOTEVNÍ PLOTNY 120x120x5mm S PŘEDVRTANÝMI OTVORY PRŮM. 9MM – PÁSOVINA ZÁBRADLÍ BUDE K PLOTNĚ SVAŘENA – POD PLOTNOU BUDE COMPACFOAM PODLOŽKA K ELIMINACI TEPLENÝCH MOSTŮ – JEDNOTLIVÉ DÍLU ZÁBRADLÍ BUDOU K SOBĚ PŘIPEVNĚNY POMOCÍ ŠROUBU SE ZÁPUSTNOU HLAVOU DO PŘEDEM VYVRTANÉHO OTVORU V MÍSTĚ SPOJOVACÍ PACKY (SPOJOVACÍ PACKA VŽDY JEDNA NA KAŽDÉM DÍLU VLEVO, VYJMA ROHOVÝCH). V JEDNOM DÍLE PACKY ZÁVIT, VE DRUHÉM OVÁLNÝ OTVOR – V ROZÍCH BUDE SPOJ DÍLŮ ŘEŠEN POMOCÍ SPOJOVACÍ PÁSOVINY 40x40x8mm, VE KTERÉ BUDOU VYVRTÁNY OTVORY SE ZÁVITEM, PŘEDVRTANÉ OTVORY V ZÁBRADLÍ PRO ZÁPUSTNÝ ŠROUB S MATICÍ OVÁLNÉHO TVARU PRO SNAZŠÍ SESAZENÍ Z/7a 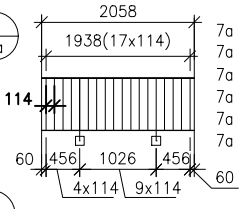 7a = 20x 7a = 16x SLOUPEK (PÁSOVINA 40/8), DL. 734mm; 29,47 kg 7a = 2x KOTEVNÍ PLOTNA 120/120/5; 1,18kg 7a = 2x SLOUPEK (PÁSOVINA 40/8), DL. 917mm; 4,60 kg 7a = 2x PÁSOVINA 40/8, DL. 120mm; 0,60kg 7a = 2x PÁSOVINA 40/8, DL. 2058mm; 10,33kg Z/7b 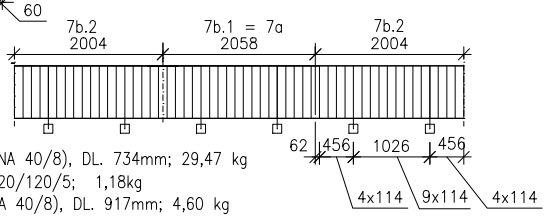 7b.1 = 1x 7b.2 = 2x 7a = 16x SLOUPEK (PÁSOVINA 40/8), DL. 734mm; 29,47 kg 7a = 2x KOTEVNÍ PLOTNA 120/120/5; 1,18kg 7a = 2x SLOUPEK (PÁSOVINA 40/8), DL. 917mm; 4,60 kg 7a = 2x PÁSOVINA 40/8, DL. 120mm; 0,60kg 7a = 2x PÁSOVINA 40/8, DL. 2004mm; 10,06kg **PŘED VÝROBOU PŘEMĚŘIT SKUTEČNOU VELIKOST**

ZAKÁZKA 22018_5_NÁSTAVBA ADMINISTRATIVNÍHO OBJEKTU TSB KŘENOVÁ	PRÁCE VÝPIS ZÁMEČNICKÝCH VÝROBKŮ	DATUM 11/2023	LIST Č. 2/4

OZN.	SCHEMA + POPIS	NÁSTAVBA ADMINISTRATIVNÍHO OBJEKTU TSB KŘENOVÁ

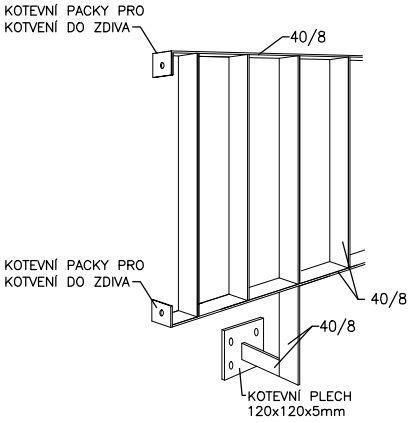

Z / 7d

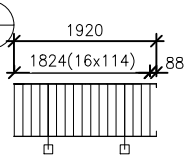

7d = 1x
7d = 15x SLOUPEK (PÁSOVINA 40/8), DL. 734mm; 27,64 kg
7d = 2x KOTEVNÍ PLOTNA 120/120/5; 1,18kg
7d = 2x SLOUPEK (PÁSOVINA 40/8), DL. 917mm; 4,60 kg
7d = 2x PÁSOVINA 40/8, DL. 120mm; 0,60kg
7d = 2x KOTVÍCÍ PACKA 40/8, DL. 50mm; 0,25kg
7d = 2x PÁSOVINA 40/8, DL. 1920mm; 9,64kg

Z / 7c

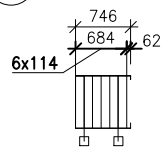

7c = 1x
7c = 5x SLOUPEK (PÁSOVINA 40/8), DL. 734mm; 9,21 kg
7c = 2x KOTEVNÍ PLOTNA 120/120/5; 1,18kg
7c = 2x SLOUPEK (PÁSOVINA 40/8), DL. 917mm; 4,60 kg
7c = 2x PÁSOVINA 40/8, DL. 120mm; 0,60kg
7c = 2x KOTVÍCÍ PACKA 40/8, DL. 50mm; 0,25kg
7c = 2x PÁSOVINA 40/8, DL. 746mm; 3,75kg

	HMOTNOST	POČET	CELKEM
PRVEK 7a	46,18	20	923,6
PRVEK 7b.1	45,91	1	45,91
PRVEK 7b.2	45,91	2	91,82
PRVEK 7c	43,91	1	43,91
PRVEK 7d	19,59	1	19,59
CELKEM ZÁBRADLÍ			1144,42 kg

UMÍSTĚNÍ: ZELENÁ STŘECHA / TERASA

PŘED VÝROBOU PŘEMĚŘIT SKUTEČNOU VELIKOST

Z / 8

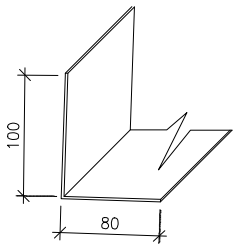

UMÍSTĚNÍ: ZELENÁ STŘECHA

POČET KUSŮ: 3 KS
UMÍSTĚNÍ: STŘECHA

KAČÍRKOVÁ LIŠTA – KOVOVÝ L ÚHELNÍK 100x80 mm
MEZI SUBSTRÁTEM A POCHOZÍ TERASOU, MEZI KAČÍRKEM A ODVODŇPVACÍM ŽLABEM

ROZMĚR: L100x80x6
DÉLKA: 10,9 M – 2KS
6,45 – 1KS

PŘED VÝROBOU NUTNÉ ZAMĚŘENÍ SKUTEČNÉHO STAVU OTVORU

Z / 9

POČET KUSŮ: 2 KS
UMÍSTĚNÍ: 1.NP, 2.NP

VĚTRACÍ MŘÍŽKA
HLINÍKOVÁ VĚTRACÍ MŘÍŽKA S PEVNÝMI LAMELAMI
ROZMĚR OTVORU: 280x280mm
MATERIÁL: EXTRUDOVANÝ HLINÍK
KOTVENO DO OPLÁŠTĚNÍ

PŘED VÝROBOU NUTNÉ ZAMĚŘENÍ SKUTEČNÉHO STAVU OTVORU

Z / 10

ZÁBRADLÍ INTERIÉROVÉ OCELOVÉ
OBVODOVÁ PÁSNICE Z PÁSOVINY PLT 40/8MM
- HORNÍ PÁSOVINA JE ŠIKMÁ DLE SKLONU SCHODIŠŤOVÉHO RAMENE
- SPODNÍ PÁSOVINA KOPÍRUJE TVAR SCHODIŠŤOVÉHO STUPNĚ (STUPŇOVITĚ ZALAMOVANÁ)
- KOTVENO KE BETONOVÉMU PREFBRIKOVANMU SCHODIŠTI – VIZ. SAMOSTATNÝ VÝKRES ZÁBRADLÍ SCHODIŠTĚ
- ŠROUBY A KOTVÍCÍ MATERIÁL BUDOU SOUČÁSTÍ DODÁVKY ZÁBRADLÍ

ZAKÁZKA 22018_5_NÁSTAVBA ADMINISTRATIVNÍHO OBJEKTU TSB KŘENOVÁ	PRÁCE VÝPIS ZÁMEČNICKÝCH VÝROBKŮ	DATUM 11/2023	LIST Č. 3/4

OZN. SCHEMA + POPIS

NÁSTAVBA ADMINISTRATIVNÍHO OBJEKTU TSB KŘENOVÁ

Z/11

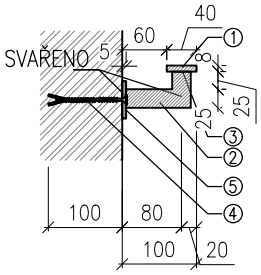

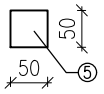

MADLO INTERIÉROVÉHO SCHODIŠTĚ

① OCELOVÁ PÁSOVINA 40/8 (2,51 kg/m), UMÍSTĚNÍ: NA SCHODIŠŤOVÉ ZDI

11a DÉLKA: L=3,285 M UMÍSTĚNÍ: Z 1.NP DO 2.NP, POČET: 2KS; 8,25kg
11b DÉLKA: L=2,890 M UMÍSTĚNÍ: Z 2.NP DO 3.NP, POČET: 2KS; 7,25kg
11b DÉLKA: L=2,890 M UMÍSTĚNÍ: Z 3.NP NA STŘECHU, POČET: 2KS; 7,25kg

	HMOTNOST	POČET	CELKEM
PRVEK 11a	8,25	2	16,50
PRVEK 11b	7,25	2	14,50
PRVEK 11c	7,25	2	14,50
KOTVA MADLA	0,33	30	9,9
CELKEM ZÁBRADLÍ			55,4 kg

KOTVA MADLA

② OCELOVÁ PÁSOVINA 40/8 L=60mm

③ OCELOVÁ PÁSOVINA 25/8 L= 125 mm

④ VRUT SE ZÁPUSTNOU HLAVOU A HMOŽDINKY DO BETONU

POVRCHOVÁ ÚPRAVA:

2xPODKLADNÍ NÁTĚR, + NÁSTŘIK BARVA – RAL 7035 SVĚTLE ŠEDÁ

NA MADLO 5 KUSY KOTVENÍ, CELKEM: 30KS

VŽDY DVA NA KRAJÍCH (75MM OD KRAJE) A TŘI UPROSTŘED

MADLO BUDE OSAZENO VE STEJNÉ VÝŠKOVÉ ÚROVNI JAKO ZÁBRADLÍ V ZRCADLE SCHODIŠTĚ, TZN. BUDE OSAZENO AŽ PO MONTÁŽI ZÁBRADLÍ

PŘED VÝROBOU NUTNÉ ZAMĚŘENÍ SKUTEČNÉHO STAVU

POHLED

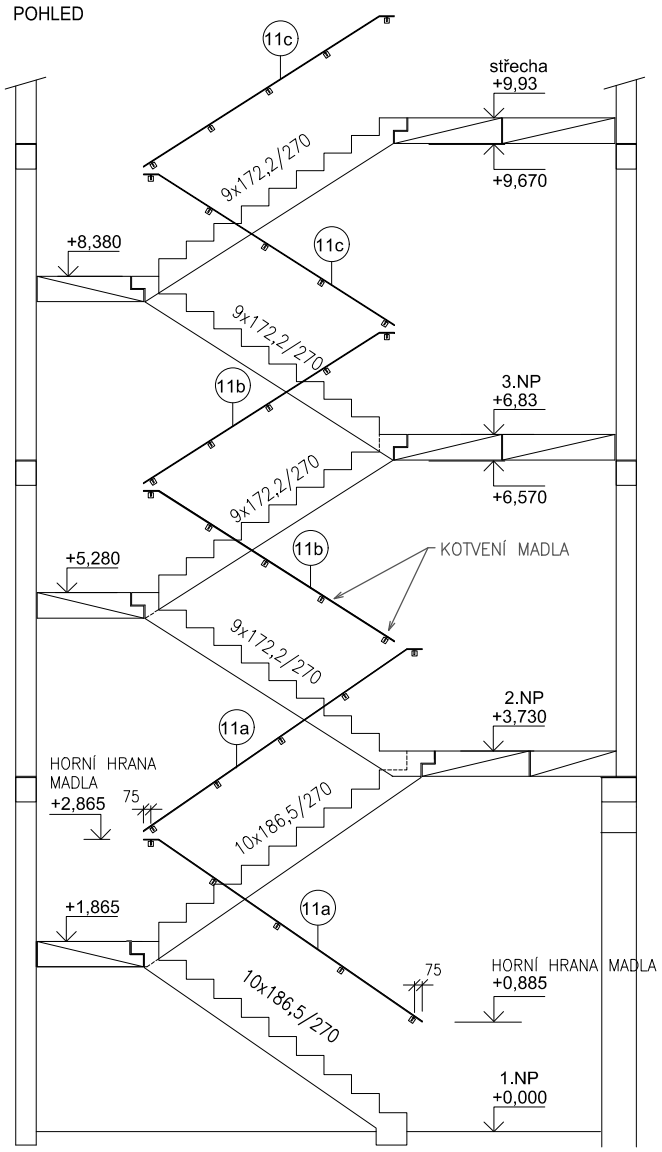

ZAKÁZKA 22018_5_NÁSTAVBA ADMINISTRATIVNÍHO OBJEKTU TSB KŘENOVÁ	PRÁCE VÝPIS ZÁMEČNICKÝCH VÝROBKŮ	DATUM 11/2023	LIST Č. 4/4

OZN.	SCHEMA + POPIS	NÁSTAVBA ADMINISTRATIVNÍHO OBJEKTU TSB KŘENOVÁ
Z 12	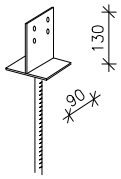	PSW 90 PATKA SLOUPKU ZAPUŠTĚNÁ 90X200X130MM KE KOTVENÍ DŘEVĚNÉHO TRÁMU PERGOLY DO ATIKOVÉHO ZDIVA NÁTĚR: RAL 7035 SVĚTLE ŠEDÁ POČET KUSŮ: 6 KS UMÍSTĚNÍ: NAD ATIKOVÝM ZDIVEM
Z 13	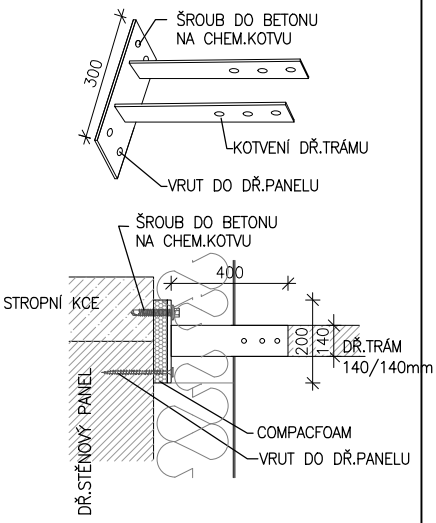	KOTVÍCÍ ÚHELNÍK KE KOTVENÍ DŘEVĚNÉHO TRÁMU PERGOLY DO ZDIVA A STROPNÍ KONSTRUKCE KOTVENO PŘES COMPACFOAM PODLOŽKU – VIZ DETAIL, SKRYTÝ V TEPELNÉ IZOLACI OBVODOVÉHO ZDIVA POČET KUSŮ: 6 KS UMÍSTĚNÍ: STŘEŠNÍ KONSTRUKCE
Z 14		SKLENĚNÁ STŘÍŠKA NAD VSTUPEM RAIN 1900 x 1400 mm SKLENĚNÁ STŘÍŠKA S NEREZOVÝMI TÁHLY DODÁVKA VČETNĚ MONTÁŽNÍCH PRVKŮ POČET KUSŮ: 2 KS UMÍSTĚNÍ: NAD VCHODVÝMI DVEŘMI

POHLED 1

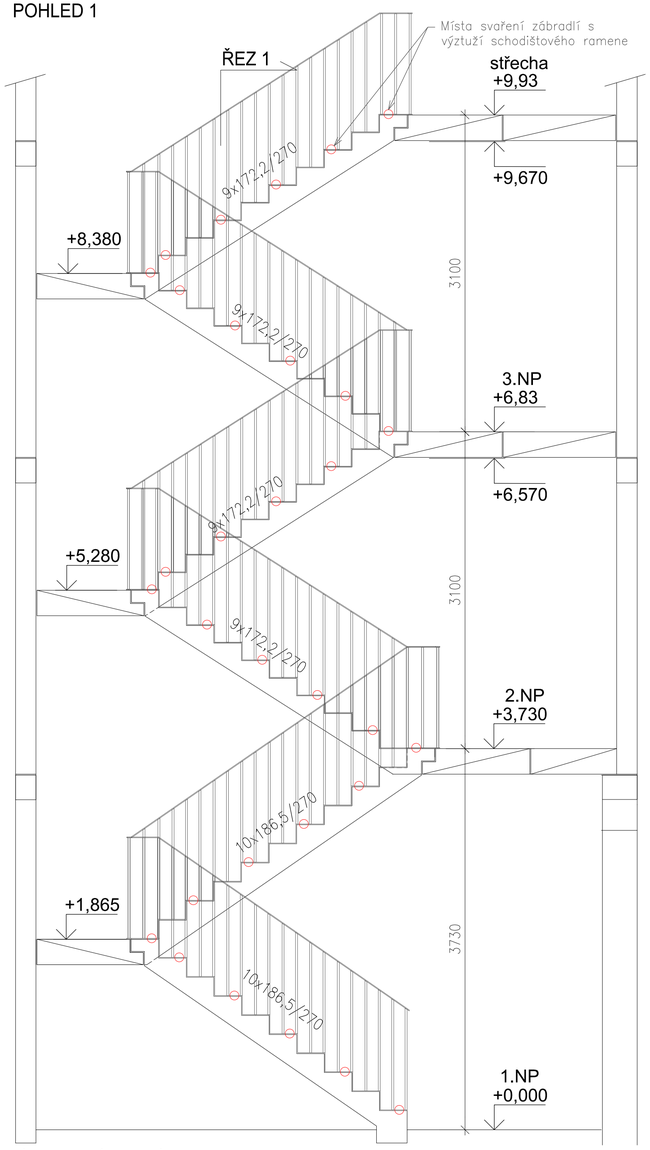

VÝPIS OCELOVÝCH PRVKŮ

OZNAČENÍ	POPIS		DÉLKA (mm)	KS	KG/bm	HMOTNOST (kg)
1	Spodní pásovina 40/8 mm	celková délka	29,40	1	2,51	73,8
2	Madlo - vrchní pásovina 40/8 mm	celková délka	22,25	1	2,51	55,9
3	Sloupky - jekl 20x20 mm, tl. 2 mm	průměrná délka tyčí	1,000	150	1,05	157,5
	SPOJOVACÍ MATERIÁL A SVARY			15%		43,1
	REZERVA			5%		17,1
	CELKEM					347,3

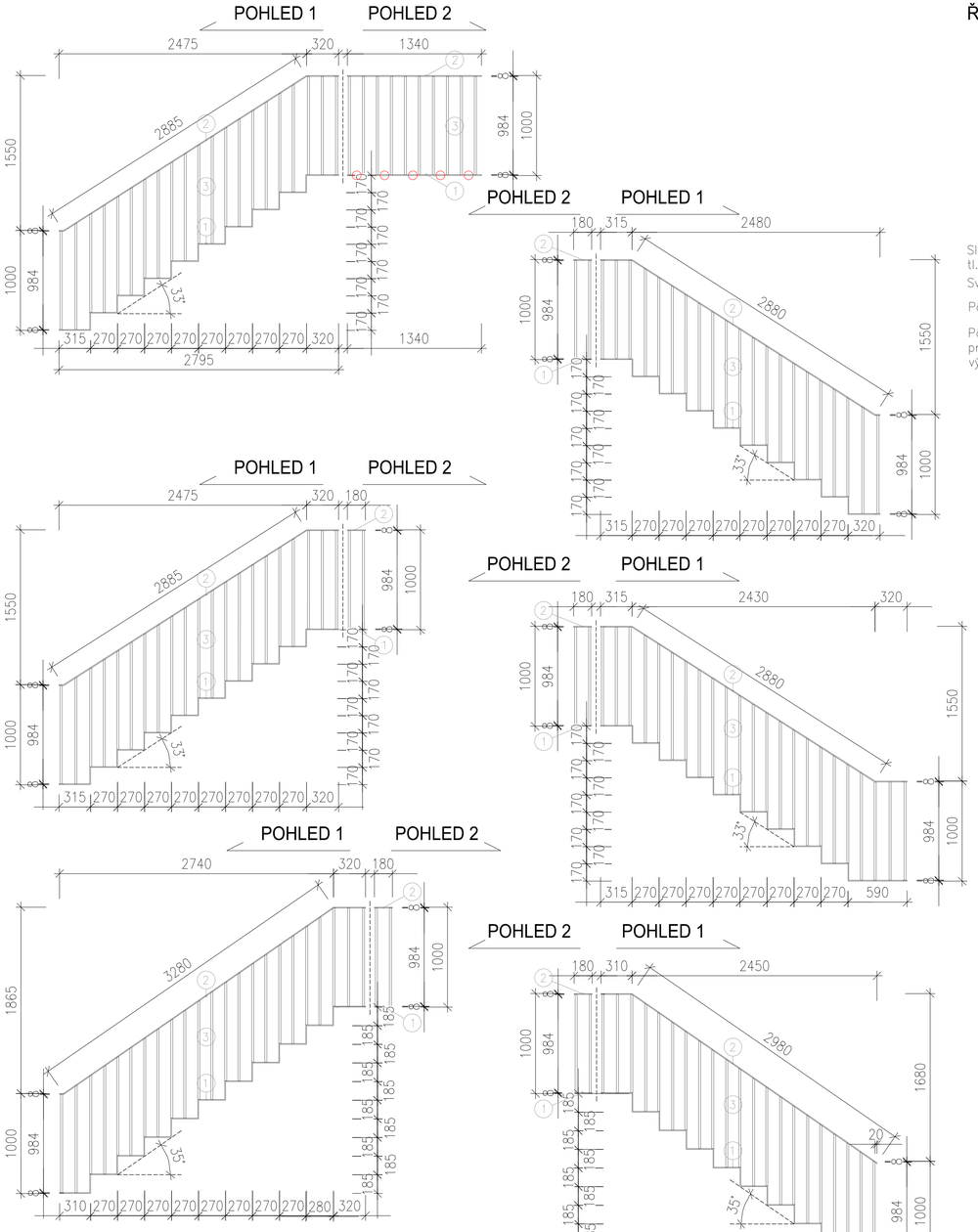

ŘEZ 1

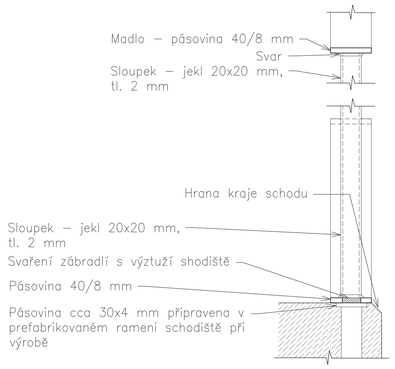

PŮDORYS

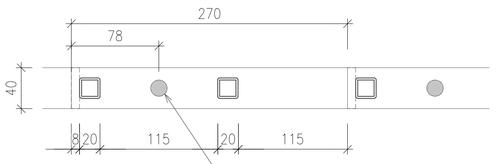

ŘEZ 2 - řez schodištěm

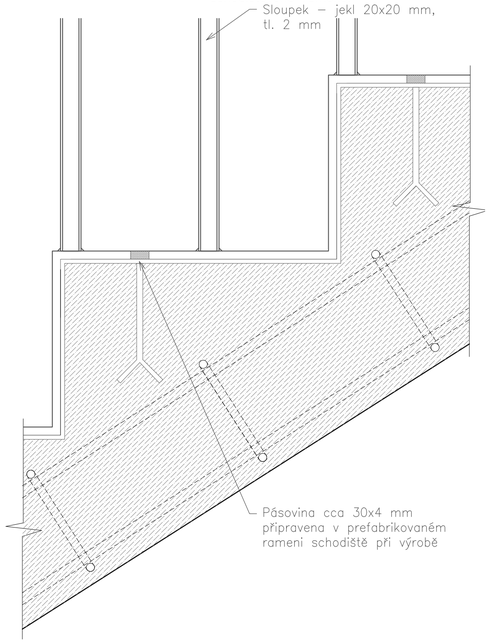

ZÁBRADLÍ ZRCADLA SCHODIŠTĚ

SPODNÍ VODÍCÍ PROFIL, KTERÝ OPISUJE ROZMĚRY STUPŇŮ BUDE VYTVOŘEN Z PÁSOVINY 40/8 mm. MADLO ZÁBRADLÍ VE VÝŠCE 1000 mm BUDE TVOŘENO Z PÁSOVINY 40/8 mm. SLOUPKY ZÁBRADLÍ BUDOU PROVEDENY Z JEKLU 20x20 mm, TLOUŠŤKY 2 mm. VŠECHNY PRVKY K SOBĚ BUDOU SVAŘENY.

OCELOVÝ VÝROBEK BUDE POZINKOVÁ A NÁSLEDNĚ PRÁŠKOVĚ LAKOVÁN.

ZÁBRADLÍ BUDE KOTVENO PŘIVAŘENÍM SPODNÍHO PROFILU Z JEKLU K ZABETONOVANÉ PÁSOVINĚ SCHODIŠŤOVÉHO RAMENE, KTERÁ BUDE UMÍSTĚNA NA STRANĚ ZRCADLA KAŽDÉHO RAMENA. PÁSOVINA BUDE PŘIPRAVENA Z VÝROBY. VIZ DETAIL. SPODNÍ PÁSOVINA ZÁBRADLÍ BUDE MÍT VYVRTANÉ OTVORY PRŮMĚRU CCA 16 mm. V OTVORY BUDOU VYVAŘENY S PÁSOVINOU SCHODIŠTĚ. VYVAŘENÍ BUDE PROVEDENO V CELÉ PLOŠE ORVORU A VÝŠKY PÁSOVINY. NÁSLEDNĚ BUDE SVAR ZABROUŠEN A NATŘEN.

POVRCHOVÁ ÚPRAVA: BARVA SVĚTLE ŠEDÁ (RAL 7035)

VÝKRES NESLOUŽÍ JAKO VÝROBNÍ DOKUMENTACE. PŘED VÝROBOU JE NUTNÉ VŠECHNY ROZMĚRY OVĚŘIT NA STAVBĚ.

Tato dokumentace je autorským dílem a může být užita výhradně k účelu na ní uvedenému a smluvně dohodnutému mezi autorem a objednatelem. Užití pro jiné účely, kopírování, reprodukce, nebo seznámení třetích osob s obsahem této dokumentace je možné jen v rozsahu smluvně dohodnutém.

Projektant: Pivec Projekce s.r.o, Slevačská 1699/49, 615 00, Brno, tel: 603 231 833, projekce@pivec.cz
Investor: TSB a.s., Barvířská 5, 602 00, Brno-Zábrdovice, podatelna@tsb.cz
Zpracovatel díla: Pivec Projekce s.r.o, Slevačská 1699/49, 615 00, Brno, tel: 603 231 833, projekce@pivec.cz

autorizace:

Investor: Technické sítě Brno, a.s.		
Adresa: Barvířská 822/5, 602 00 Brno		
Vypracoval: ING. ŠÁRKA BÍLKOVÁ	Zodp. proj.: ING. JAN PIVEC	Kontroloval: ING. JAN PIVEC

Akce:	NÁSTAVBA OBJEKTU KŘENOVÁ TSB	č.zakázky: 22018_5	č. paré:
		stupeň: DPS	
Část:	ARCHITEKTONICKO-STAVEBNÍ ŘEŠENÍ	datum: 9/2023	
		formát: 8xA4	
Obsah:	VÝPIS ZÁMEČNICKÝCH VÝROBKŮ - ZÁBRADLÍ, VÝROBEK Z10	měřítko: 1:30	č. v./rev.: D.1.1.c-203.1