DOKUMENTACE PRO PROVÁDĚNÍ STAVBY

SWORTI, s.r.o. ,
Optátova 37, 637 00 Brno, Jundrov
IČO: 29310971

Optátova 37, Brno 637 00
IČO: 29310971 www.sworti.cz

HIP:	Ing. Otmar Voneš	STUPEŇ:	**DPS**
ZODP. PROJEKTANT:	Ing. arch. Milan Grygar (AI)	DATUM:	**01/2020**
PROJEKTANT:	ing. arch. František Stankay, ing. arch. Jakub Zach	Č. ZAKÁZKY:	**20-01**
VYPRACOVAL:	Ing. arch. Jakub Zach, bc. František Kladiva	MĚŘÍTKO:	**-**
INVESTOR:	Obec Koněšín, č.p. 145, 675 02 Koněšín		

AKCE:

MODERNIZACE ŠKOLY V KONĚŠÍNĚ

p.č. 90, katastrální území Koněšín (6669041))

ČÁST:

D.1.1 ARCHITEKTONICKO-STAVEBNÍ ŘEŠENÍ

VÝKRES: **VÝPIS POŽÁRNÍCH VÝROBKŮ** Č. VÝKRESU: **D.1.1.121**

Dokumentace je výsledkem duševní tvůrčí činnosti, která je chráněna ve smyslu zákona č. 121/2000 Sb. v platném znění. Její použití, využití a jakékolivúpravyjsou vázány písemným souhlasem autora díla na základě licenční smlouvy

POŽÁRNÍ VÝROBKY

OBJEKT ZŠ KONĚŠÍN

LIST Č.1

OZNAČ.	SCHÉMA	ROZMĚR (mm)	NORMA–TYP / POPIS	POČET KS V PODLAŽÍ: základy		1.PP	1.NP	2.NP	3.NP	střecha	CELKEM (KS)	NÁTĚR, KOVÁNÍ, ZASKLENÍ	POZNÁMKA
1 / PO		STAV. OTVOR 1550x2700	$EI_2$15–C2 DP3 KZ						1		1	POVRCHOVÁ ÚPRAVA – RAL 9010 (BÍLÁ) ZASKLENÍ: IZOLAČNÍ DVOJSKLO Z BEZPEČNOSTNÍCH SKEL, Uw=1,4Wm²K KOVÁNÍ: –MATERIÁL–UŠLECHTILÁ OCEL –PANIKOVÁ KLIKA PRO AKTIVNÍ KŘÍDLO (KLIKA– KLIKA) –CYLINDRICKÝ ZÁMEK –DVEŘNÍ SAMOZAVÍRAČE S KOORDINACÍ ZAVÍRÁNÍ KŘÍDEL, –DVEŘNÍ ZÁSTRČ PRO PASIVNÍ KŘÍDLO –KONTRASTNÍ PRUHY VE VÝŠCE 900 A 1500mm MIN. 50x50mm, MAX á 150mm OD SEBE	PŘED VÝROBOU ZAMĚŘIT SKUTEČNOST NA STAVBĚ –OSAZENÍ DO ZDĚNÉ STĚNY, SDK PŘÍČKY A POD POŽÁRNÍ PODHLED. KÓTY V PŮDORYSECH A POHLEDECH ZNAČÍ ROZMĚR OTVORU. DODAVATEL SI ZMENŠÍ VÝROBEK DLE POŽADAVKŮ MONTÁŽE
		–VNITŘNÍ HLINÍKOVÉ PROSKLENÉ DVEŘE S NADSVĚTLÍKEM, A DVOUKŘÍDLÝMI DVEŘMI UMÍSTĚNÍ: M.Č. 3.01											

POHLED P1

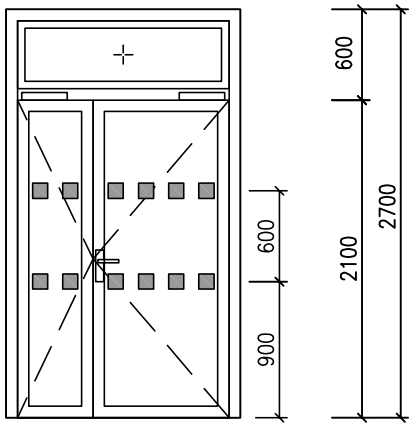

PŮDORYS

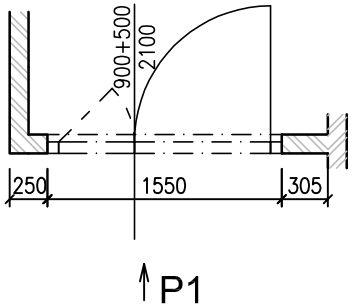

POŽÁRNÍ VÝROBKY

OBJEKT ZŠ KONĚŠÍN

LIST Č.2

OZNAČ.	SCHÉMA	ROZMĚR (mm)	NORMA–TYP / POPIS	POČET KS V PODLAŽÍ: základy		1.PP	1.NP	2.NP	3.NP	střecha	CELKEM (KS)	NÁTĚR, KOVÁNÍ, ZASKLENÍ	POZNÁMKA
2/PO	**POHLED P1** 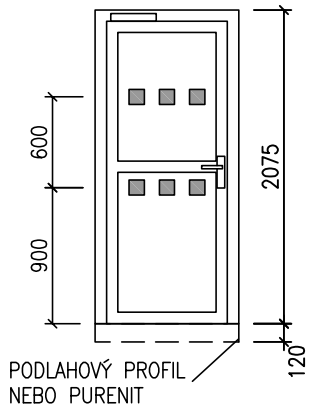 **PŮDORYS** INTERIÉR 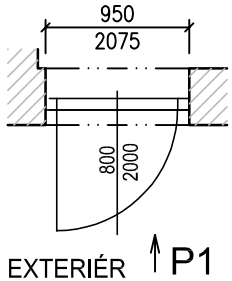	STAV. OTVOR 950x2075	$EI_2$30–C2 DP3						1L		1L	POVRCHOVÁ ÚPRAVA: –Z VENKU: RAL 9006 (ŠEDÁ) –ZE VNITŘ BÍLÁ ZASKLENÍ: IZOLAČNÍ DVOJSKLO Z BEZPEČNOSTNÍCH SKEL Uw=1,2Wm²K KOVÁNÍ: –MATERIÁL–UŠLECHTILÁ OCEL –PANIKOVÁ KLIKA (KLIKA+KLIKA) –CYLINDRICKÝ ZÁMEK –DVEŘNÍ SAMOZAVÍRAČ –KONTRASTNÍ PRUHY VE VÝŠCE 900 A 1500mm MIN. 50x50mm, MAX á 150mm OD SEBE	–PŘED VÝROBOU ZAMĚŘIT SKUTEČNOST NA STAVBĚ –OSAZENÍ DO ZDĚNÉ STĚNY A ŽB PŘEKLADU –KÓTY V PŮDORYSECH A POHLEDECH ZNAČÍ ROZMĚR OTVORU. DODAVATEL SI ZMENŠÍ VÝROBEK DLE POŽADAVKŮ MONTÁŽE
			–VENKOVNÍ HLINÍKOVÉ PROSKLENÉ DVEŘE JEDNOKŘÍDLÉ SE STŘEDNÍ PŘÍČKOU –DVEŘE USAZENY NA PODLAHOVÝ PROFIL/PURENIT –MIN. PRŮCHOZÍ ŠÍŘKA DLE PBŘ 800 mm! UMÍSTĚNÍ: M.Č. 3.06									
3/PO	**POHLED P1** 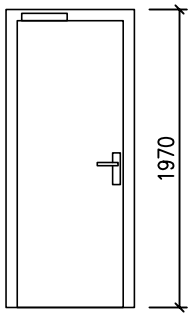 **PŮDORYS** 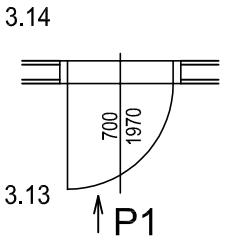 **ZÁRUBEŇ** 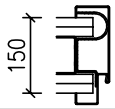	700x1970	$EW_2$15–C2 DP3						1L		1L	DVEŘNÍ KŘÍDLO: POVRCHOVÁ ÚPRAVA – HPL LAMINÁT TL. 08 mm RAL 9010 ZÁRUBEŇ: RAL 9006 (ŠEDÁ) KOVÁNÍ: –MATERIÁL–UŠLECHTILÁ OCEL –ŠTÍTKY, KLIKA+KLIKA, –VLOŽKOVÝ ZÁMEK –VRCHNÍ SAMOZAVÍRAČ	–PŘED VÝROBOU ZAMĚŘIT SKUTEČNOST NA STAVBĚ –OSAZENÍ DO SDK PŘÍČKY, PŘÍČKU VYZTUŽIT UA PROFILEM
			–POŽÁRNÍ DŘEVĚNÉ DVEŘE S POLODRÁŽKOU, JEDNOKŘÍDLÉ, OTEVÍRAVÉ –VČETNĚ POŽÁRNÍ OCELOVÉ ZÁRUBNĚ TYPU LZB PRO SDK PŘÍČKY, ÚSTÍ 150 mm –TLOUŠŤKA PŘÍČKY 150 mm UMÍSTĚNÍ: M.Č. 3.13–3.14									

POŽÁRNÍ VÝROBKY

OBJEKT ZŠ KONĚŠÍN

LIST Č.3

označ	schéma	rozměr(mm)	Norma–typ / Popis	počet KS v podlaží: základy		1.NP	2.NP	3.NP			CELKEM (KS)	Nátěr, kování, zasklení	Poznámka
4 / PO	PŮDORYS	STAVEBNÍ OTVOR 900x1120MM	EW30–C DP3			1					1	NÁTĚR: VODÍCÍ LIŠTY A SCHRÁNKA BARVA NÁTĚRU– BÍLÁ PŘÍSLUŠENSTVÍ: –DORAZOVÝ L PROFIL	PŘED VÝROBOU ZAMĚŘIT SKUTEČNOST NA STAVBĚ ! MONTÁŽ: DO ZDĚNÉ STĚNY
			VENKOVNÍ POŽÁRNÍ ROLETOVÝ UZÁVĚR PRO VENKOVNÍ OKNO S AUTONOMNÍM SYSTÉMEM OVLÁDÁNÍ (1 OPTICKO KOUŘOVÁ ČIDLO + NAPOJENÍ MOTORU NA EL. – 230V) UMÍSTĚNÍ: M.Č. 1.09										

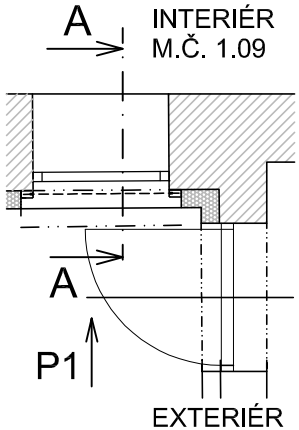

POHLED P1

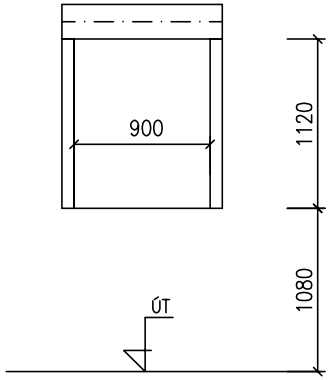

ŘEZ A-A

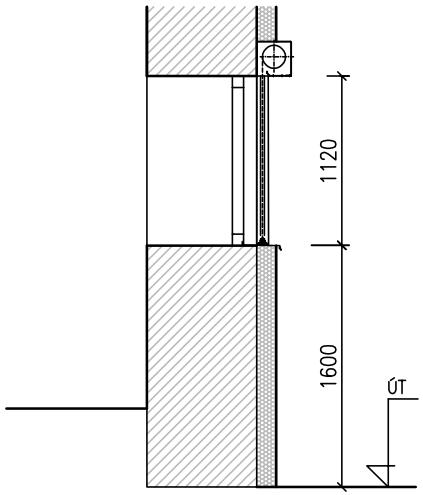

POŽÁRNÍ VÝROBKY

OBJEKT ZŠ KONĚŠÍN

LIST Č.4

označ	schéma	rozměr(mm)	Norma–typ / Popis	základy		1.NP	2.NP	3.NP			CELKEM (KS)	Nátěr, kování, zasklení	Poznámka
5 / PO	PŮDORYS 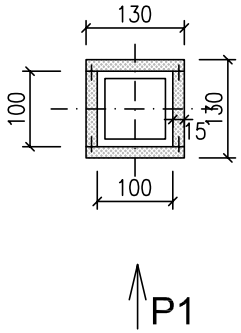 	OCEL. SLOUP 100x100MM	EI30– DP3					13,5M2			13,5M2	POVRCHOVÁ ÚPRAVA: – PŘETMELENÍ, VYBROUŠENÍ, MALBA	PŘED VÝROBOU ZAMĚŘIT SKUTEČNOST NA STAVBĚ !
	POHLED P1 8KS 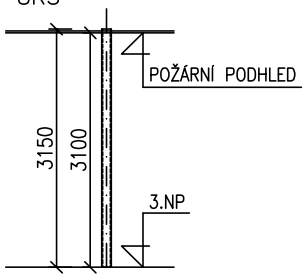 		POŽÁRNÍ OBKLAD OCELOVÉHO SLOUPU DESKOU FIREBOARD TL. 15MM UMÍSTĚNÍ: 3.NP										
6 / PO	PŮDORYS 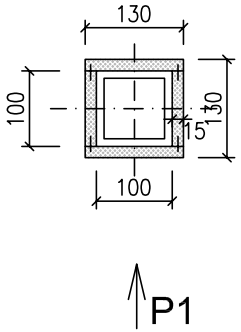 	OCEL. SLOUP 100x100MM	EI30– DP3					4,5M2			4,5M2	POVRCHOVÁ ÚPRAVA: – PŘETMELENÍ, VYBROUŠENÍ, MALBA	PŘED VÝROBOU ZAMĚŘIT SKUTEČNOST NA STAVBĚ !
	POHLED P1 3KS 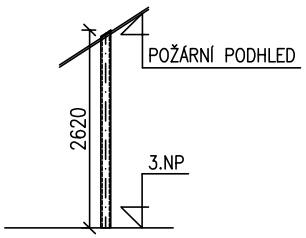 		POŽÁRNÍ OBKLAD OCELOVÉHO SLOUPU DESKOU FIREBOARD TL. 15MM										

POŽÁRNÍ VÝROBKY

OBJEKT ZŠ KONĚŠÍN

LIST Č.5

označ	schéma	rozměr(mm)	Norma–typ / Popis	počet KS v podlaží: základy		1.NP	2.NP	3.NP			CELKEM (KS)	Nátěr, kování, zasklení	Poznámka
7 / PO	PŮDORYS, POHLED P1	OCEL. SLOUP 100x100MM	EI30– DP3					4,2M2			4,2M2	POVRCHOVÁ ÚPRAVA: – PŘETMELENÍ, VYBROUŠENÍ, MALBA	PŘED VÝROBOU ZAMĚŘIT SKUTEČNOST NA STAVBĚ !
8 / PO	POHLED P1, PŮDORYS, ZÁRUBEŇ	PRŮCH. ROZMĚR 800x1970	$EW_2$30–C2 DP3			1L					1L	DVEŘNÍ KŘÍDLO: POVRCHOVÁ ÚPRAVA – HPL LAMINÁT TL. 08 mm RAL 9010 ZÁRUBEŇ: RAL 9006 (ŠEDÁ) KOVÁNÍ: –MATERIÁL–UŠLECHTILÁ OCEL –ŠTÍTKY, KLIKA+KLIKA, –VLOŽKOVÝ ZÁMEK –VRCHNÍ SAMOZAVÍRAČ	–PŘED VÝROBOU ZAMĚŘIT SKUTEČNOST NA STAVBĚ –OSAZENÍ DO SDK PŘÍČKY, PŘÍČKU VYZTUŽIT UA PROFILEM

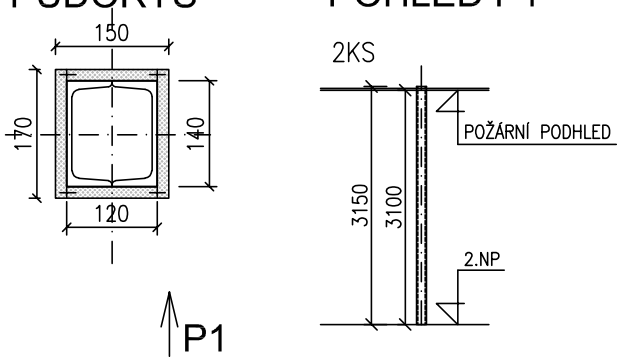

POŽÁRNÍ OBKLAD OCELOVÉHO SLOUPU DESKOU FIREBOARD TL. 15MM

UMÍSTĚNÍ: 3.NP

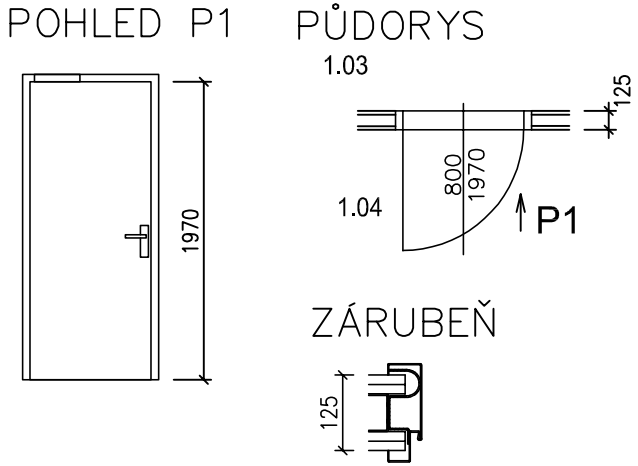

–POŽÁRNÍ DŘEVĚNÉ DVEŘE S POLODRÁŽKOU, JEDNOKŘÍDLÉ, OTEVÍRAVÉ, LEVÉ
–VČETNĚ POŽÁRNÍ OCELOVÉ ZÁRUBNĚ TYPU LZB PRO SDK PŘÍČKY, ÚSTÍ 125 mm
–TLOUŠŤKA PŘÍČKY 125 mm

UMÍSTĚNÍ: M.Č. 1.04

POŽÁRNÍ VÝROBKY

OBJEKT ZŠ KONĚŠÍN

LIST Č.6

OZNAČ.	SCHÉMA	ROZMĚR (mm)	NORMA–TYP / POPIS	POČET KS V PODLAŽÍ: základy		1.PP	1.NP	2.NP	3.NP	střecha	CELKEM (KS)	NÁTĚR, KOVÁNÍ, ZASKLENÍ	POZNÁMKA
9 / PO	POHLED P1 PŮDORYS 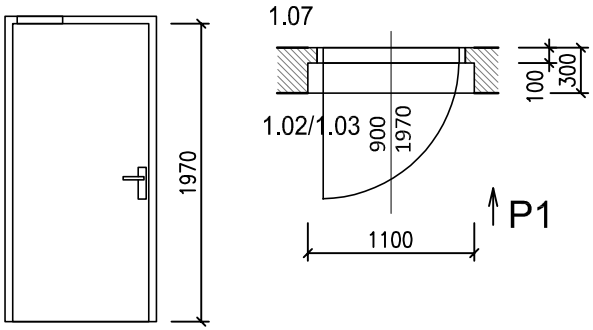	PRŮCH. ROZMĚR 900x1970	$EI_2$30–C2 DP3				2L				2L	DVEŘNÍ KŘÍDLO: POVRCHOVÁ ÚPRAVA – HPL LAMINÁT TL. 08 mm RAL 9010 ZÁRUBEŇ: RAL 9006 (ŠEDÁ) KOVÁNÍ: –MATERIÁL–UŠLECHTILÁ OCEL –ŠTÍTKY, KLIKA+KLIKA, –VLOŽKOVÝ ZÁMEK –VRCHNÍ SAMOZAVÍRAČ	–PŘED VÝROBOU ZAMĚŘIT SKUTEČNOST NA STAVBĚ –OSAZENÍ DO ZDĚNÉ STĚNY
			–POŽÁRNÍ DŘEVĚNÉ DVEŘE S POLODRÁŽKOU, JEDNOKŘÍDLÉ, OTEVÍRAVÉ LEVÉ –VČETNĚ POŽÁRNÍ OCELOVÉ ZÁRUBNĚ PRO ZDĚNOU STĚNU, ÚSTÍ 100 mm –TLOUŠŤKA STĚNY 100 mm UMÍSTĚNÍ: M.Č. 1.02, 1.03											
10 / PO	POHLED P1 PŮDORYS 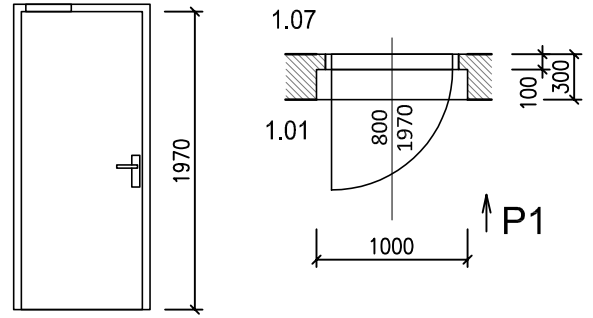	PRŮCH. ROZMĚR 800x1970	$EW_2$30–C2 DP3				1L				1L	DVEŘNÍ KŘÍDLO: POVRCHOVÁ ÚPRAVA – HPL LAMINÁT TL. 08 mm RAL 9010 ZÁRUBEŇ: RAL 9006 (ŠEDÁ) KOVÁNÍ: –MATERIÁL–UŠLECHTILÁ OCEL –ŠTÍTKY, KLIKA+KLIKA, –VLOŽKOVÝ ZÁMEK –VRCHNÍ SAMOZAVÍRAČ	–PŘED VÝROBOU ZAMĚŘIT SKUTEČNOST NA STAVBĚ –OSAZENÍ DO ZDĚNÉ STĚNY
			–POŽÁRNÍ DŘEVĚNÉ DVEŘE S POLODRÁŽKOU, JEDNOKŘÍDLÉ, OTEVÍRAVÉ, LEVÉ –VČETNĚ POŽÁRNÍ OCELOVÉ ZÁRUBNĚ PRO ZDĚNOU STĚNU, ÚSTÍ 100 mm –TLOUŠŤKA STĚNY 100 mm UMÍSTĚNÍ: M.Č. 1.01											

POŽÁRNÍ VÝROBKY

OBJEKT ZŠ KONĚŠÍN

LIST Č.7

OZNAČ.	SCHÉMA	ROZMĚR (mm)	NORMA–TYP / POPIS	POČET KS V PODLAŽÍ: základy		1.PP	1.NP	2.NP	3.NP	střecha	CELKEM (KS)	NÁTĚR, KOVÁNÍ, ZASKLENÍ	POZNÁMKA
11 / PO	POHLED P1 PŮDORYS 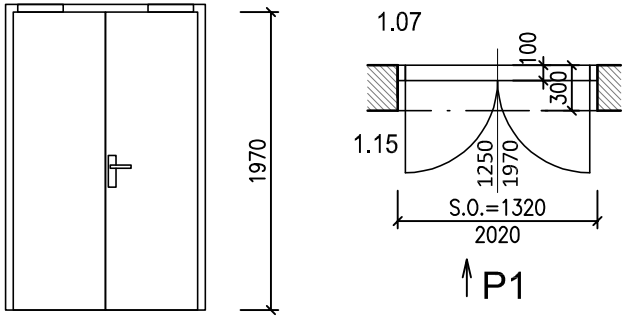	PRŮCH. ROZMĚR 1250x1970	$EI_2$30–C2 DP3 KZ				1				1	DVEŘNÍ KŘÍDLO: POVRCHOVÁ ÚPRAVA – HPL LAMINÁT TL. 08 mm RAL 9010 ZÁRUBEŇ: RAL 9006 (ŠEDÁ) KOVÁNÍ: –MATERIÁL–UŠLECHTILÁ OCEL –ŠTÍTKY, KLIKA+KLIKA, –VLOŽKOVÝ ZÁMEK –VRCHNÍ SAMOZAVÍRAČ –KOORDINÁTOR ZAVÍRÁNÍ KŘÍDEL –ZÁSTRČ PRO PASIVNÍ KŘÍDLO	–PŘED VÝROBOU ZAMĚŘIT SKUTEČNOST NA STAVBĚ –OSAZENÍ DO ZDĚNÉ STĚNY
			–POŽÁRNÍ DŘEVĚNÉ DVEŘE S POLODRÁŽKOU, DVOUKŘÍDLOVÉ, OTEVÍRAVÉ –VČETNĚ POŽÁRNÍ OCELOVÉ ZÁRUBNĚ PRO ZDĚNOU STĚNU, ÚSTÍ 100 mm –TLOUŠŤKA STĚNY 100 mm UMÍSTĚNÍ: M.Č. 1.05										
12 / PO	POHLED P1 PŮDORYS 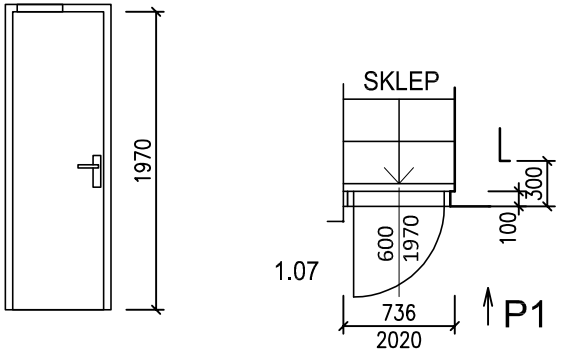	PRŮCH. ROZMĚR 600x1970	$EI_2$30–C2 DP3				1L				1L	DVEŘNÍ KŘÍDLO: POVRCHOVÁ ÚPRAVA – HPL LAMINÁT TL. 08 mm RAL 9010 ZÁRUBEŇ: RAL 9006 (ŠEDÁ) KOVÁNÍ: –MATERIÁL–UŠLECHTILÁ OCEL –ŠTÍTKY, KLIKA+KLIKA, –VLOŽKOVÝ ZÁMEK –VRCHNÍ SAMOZAVÍRAČ	–PŘED VÝROBOU ZAMĚŘIT SKUTEČNOST NA STAVBĚ –OSAZENÍ DO ZDĚNÉ STĚNY
			–POŽÁRNÍ DŘEVĚNÉ DVEŘE S POLODRÁŽKOU, JEDNOKŘÍDLÉ, OTEVÍRAVÉ LEVÉ –VČETNĚ POŽÁRNÍ OCELOVÉ ZÁRUBNĚ PRO ZDĚNOU STĚNU, ÚSTÍ 100 mm –TLOUŠŤKA STĚNY 100 mm UMÍSTĚNÍ: M.Č. 1.07										

POŽÁRNÍ VÝROBKY

OBJEKT ZŠ KONĚŠÍN

LIST Č.8

OZNAČ.	SCHÉMA	ROZMĚR (mm)	NORMA–TYP / POPIS	POČET KS V PODLAŽÍ: základy		1.PP	1.NP	2.NP	3.NP	střecha	CELKEM (KS)	NÁTĚR, KOVÁNÍ, ZASKLENÍ	POZNÁMKA
13 / PO	POHLED P1 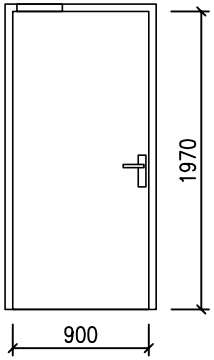 PŮDORYS 1.23 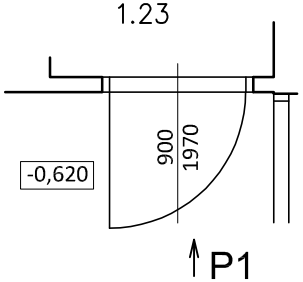	PRŮCH. ROZMĚR 900x1970	$EI_2$30–C2 DP3				1L				1L	DVEŘNÍ KŘÍDLO: POVRCHOVÁ ÚPRAVA – HPL LAMINÁT TL. 08 mm RAL 9010– BÍLÁ ZÁRUBEŇ: RAL 9006 (ŠEDÁ) KOVÁNÍ: –MATERIÁL–UŠLECHTILÁ OCEL –ŠTÍTKY, KLIKA+KLIKA, –VLOŽKOVÝ ZÁMEK –VRCHNÍ SAMOZAVÍRAČ	–PŘED VÝROBOU ZAMĚŘIT SKUTEČNOST NA STAVBĚ –OSAZENÍ DO ZDĚNÉ STĚNY
			–POŽÁRNÍ DŘEVĚNÉ DVEŘE S POLODRÁŽKOU, JEDNOKŘÍDLÉ, OTEVÍRAVÉ LEVÉ –VČETNĚ POŽÁRNÍ OCELOVÉ ZÁRUBNĚ PRO ZDĚNOU STĚNU, ÚSTÍ 100 mm –TLOUŠŤKA STĚNY 100 mm UMÍSTĚNÍ: M.Č. 1.23										
14 / PO	POHLED P1 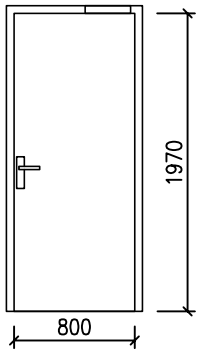 PŮDORYS 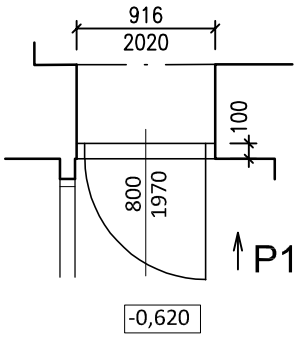	PRŮCH. ROZMĚR 800x1970	$EI_2$30–C2 DP3				1P				1P	DVEŘNÍ KŘÍDLO: POVRCHOVÁ ÚPRAVA – HPL LAMINÁT TL. 08 mm RAL 9010 ZÁRUBEŇ: RAL 9006 (ŠEDÁ) KOVÁNÍ: –MATERIÁL–UŠLECHTILÁ OCEL –ŠTÍTKY, KLIKA+KLIKA, –VLOŽKOVÝ ZÁMEK –VRCHNÍ SAMOZAVÍRAČ	–PŘED VÝROBOU ZAMĚŘIT SKUTEČNOST NA STAVBĚ –OSAZENÍ DO ZDĚNÉ STĚNY
			–POŽÁRNÍ DŘEVĚNÉ DVEŘE S POLODRÁŽKOU, JEDNOKŘÍDLÉ, OTEVÍRAVÉ, PRAVÉ –VČETNĚ POŽÁRNÍ OCELOVÉ ZÁRUBNĚ PRO ZDĚNOU STĚNU, ÚSTÍ 100 mm –TLOUŠŤKA OSTĚNÍ 100 mm UMÍSTĚNÍ: VSTUP Z CHÚC DO BYTU ŠKOLNÍKA										

POŽÁRNÍ VÝROBKY

OBJEKT ZŠ KONĚŠÍN

LIST Č.9

OZNAČ.	SCHÉMA	ROZMĚR (mm)	NORMA–TYP / POPIS	POČET KS V PODLAŽÍ: základy		1.PP	1.NP	2.NP	3.NP	střecha	CELKEM (KS)	NÁTĚR, KOVÁNÍ, ZASKLENÍ	POZNÁMKA
15 / PO	POHLED P1 PŮDORYS +1,350 ±0,000 2170 1150 300 1150 250 2170(1350) P1	STAV. OTVOR 1150x2170	$EI_2$30–C2–DP KZ –POŽÁRNÍ DŘEVĚNÁ SKŘÍŇOVÁ DVÍŘKA DVOUKŘÍDLÁ, OTEVÍRAVÁ VČETNĚ POŽÁRNÍHO RÁMU UMÍSTĚNÍ: 1.07				1				1	POVRCHOVÁ ÚPRAVA – HPL LAMINÁT TL. 08 mm RAL 9010– BÍLÁ –MATERIÁL–UŠLECHTILÁ OCEL –ŠTÍTKY, KLIKA+KLIKA, –VLOŽKOVÝ ZÁMEK –OBĚ KŘÍDLA S KLIKOU (SAMOSTATNĚ OTEVÍRAVÁ) –KLIKY VE VÝŠCE 1500 mm –DVEŘNÍ SAMOZAVÍRAČ –KOORDINÁTOR ZAVÍRÁNÍ KŘÍDEL	–PŘED VÝROBOU ZAMĚŘIT SKUTEČNOST NA STAVBĚ –OSAZENÍ DO ZDĚNÉ STĚNY, SHORA K PODHLEDU
16 / PO	POHLED P1 PŮDORYS 1.11 1.12 1970 800 900 600 P1	PRŮCH. ROZMĚR 800x1970	$EI_2$30–C2 DP3 –POŽÁRNÍ DŘEVĚNÉ DVEŘE S POLODRÁŽKOU, JEDNOKŘÍDLÉ, OTEVÍRAVÉ –VČETNĚ POŽÁRNÍ OCELOVÉ ZÁRUBNĚ PRO ZDĚNOU STĚNU, ÚSTÍ 100 mm –TLOUŠŤKA OSTĚNÍ 100 mm UMÍSTĚNÍ: M.Č. 1.11				1L				1L	DVEŘNÍ KŘÍDLO: POVRCHOVÁ ÚPRAVA – HPL LAMINÁT TL. 08 mm RAL 9010 ZÁRUBEŇ: RAL 9006 (ŠEDÁ) KOVÁNÍ: –MATERIÁL–UŠLECHTILÁ OCEL –ŠTÍTKY, KLIKA+KLIKA, –VLOŽKOVÝ ZÁMEK –VRCHNÍ SAMOZAVÍRAČ	–PŘED VÝROBOU ZAMĚŘIT SKUTEČNOST NA STAVBĚ –OSAZENÍ DO ZDĚNÉ STĚNY

POŽÁRNÍ VÝROBKY

OBJEKT ZŠ KONĚŠÍN

LIST Č.10

OZNAČ.	SCHÉMA	ROZMĚR (mm)	NORMA–TYP / POPIS	POČET KS V PODLAŽÍ: základy		1.PP	1.NP	2.NP	3.NP	střecha	CELKEM (KS)	NÁTĚR, KOVÁNÍ, ZASKLENÍ	POZNÁMKA
17 / PO	POHLED P1 PŮDORYS 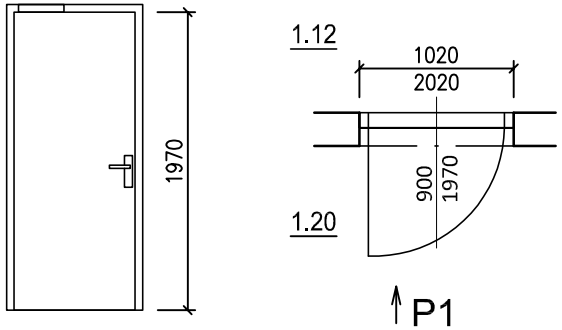 	PRŮCH. ROZMĚR 900x1970	$EI_2$30–C2 DP3				1L				1L	DVEŘNÍ KŘÍDLO: POVRCHOVÁ ÚPRAVA – HPL LAMINÁT TL. 08 mm RAL 9010 ZÁRUBEŇ: RAL 9006 (ŠEDÁ) KOVÁNÍ: –MATERIÁL–UŠLECHTILÁ OCEL –ŠTÍTKY, KLIKA+KLIKA, –VLOŽKOVÝ ZÁMEK –VRCHNÍ SAMOZAVÍRAČ	–PŘED VÝROBOU ZAMĚŘIT SKUTEČNOST NA STAVBĚ –OSAZENÍ DO ZDĚNÉ STĚNY
			–POŽÁRNÍ DŘEVĚNÉ DVEŘE S POLODRÁŽKOU, JEDNOKŘÍDLÉ, OTEVÍRAVÉ –VČETNĚ POŽÁRNÍ OCELOVÉ ZÁRUBNĚ PRO ZDĚNOU STĚNU, ÚSTÍ 100 mm –TLOUŠŤKA OSTĚNÍ 100 mm UMÍSTĚNÍ: 1.20										
18 / PO	POHLED P1 PŮDORYS 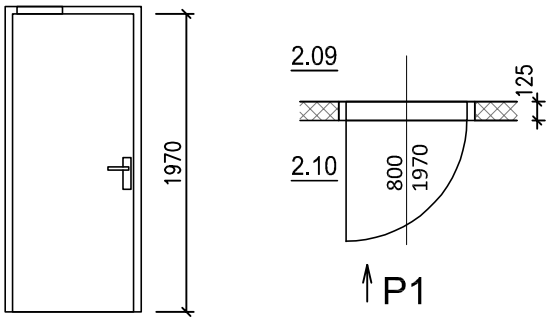 	PRŮCH. ROZMĚR 800x1970	$EI_2$30–C2 DP3					1L			1L	DVEŘNÍ KŘÍDLO: POVRCHOVÁ ÚPRAVA – HPL LAMINÁT TL. 08 mm RAL 9010 ZÁRUBEŇ: RAL 9006 (ŠEDÁ) KOVÁNÍ: –MATERIÁL–UŠLECHTILÁ OCEL –ŠTÍTKY, KLIKA+KLIKA, –VLOŽKOVÝ ZÁMEK –VRCHNÍ SAMOZAVÍRAČ	–PŘED VÝROBOU ZAMĚŘIT SKUTEČNOST NA STAVBĚ –OSAZENÍ DO ZDĚNÉ PŘÍČKY
			–POŽÁRNÍ DŘEVĚNÉ DVEŘE S POLODRÁŽKOU, JEDNOKŘÍDLÉ, OTEVÍRAVÉ, LEVÉ –VČETNĚ POŽÁRNÍ OCELOVÉ ZÁRUBNĚ PRO ZDĚNOU STĚNU, ÚSTÍ 145 mm –TLOUŠŤKA STĚNY 145 mm UMÍSTĚNÍ: 2.10										

POŽÁRNÍ VÝROBKY

OBJEKT ZŠ KONĚŠÍN

LIST Č.11

OZNAČ.	SCHÉMA	ROZMĚR (mm)	NORMA–TYP / POPIS	POČET KS V PODLAŽÍ: základy		1.PP	1.NP	2.NP	3.NP	střecha	CELKEM (KS)	NÁTĚR, KOVÁNÍ, ZASKLENÍ	POZNÁMKA
19 / PO		STAV. OTVOR 1700x3420	EI$_2$30–C2 DP3 KZ					1			1	POVRCHOVÁ ÚPRAVA –RAL 9010 (BÍLÁ) ZASKLENÍ: ⓐ IZOLAČNÍ DVOJSKLO Z BEZPEČNOSTNÍCH SKEL Uw=1,2Wm²K ⓑ SYSTÉMOVÁ VLOŽKA S VÝPLNÍ KOVÁNÍ: –MATERIÁL–UŠLECHTILÁ OCEL –PANIKOVÁ KLIKA (KLIKA+KLIKA) –CYLINDRICKÝ ZÁMEK –DVEŘNÍ SAMOZAVÍRAČE S KOORDINACÍ ZAVÍRÁNÍ KŘÍDEL, –AUTOMATICKÁ DVEŘNÍ ZÁSTRČ PRO PASIVNÍ KŘÍDLO –KONTRASTNÍ PRUHY VE VÝŠCE 900 A 1500mm MIN. 50x50mm, MAX á 150mm OD SEBE	PŘED VÝROBOU ZAMĚŘIT SKUTEČNOST NA STAVBĚ –OSAZENÍ MEZI ZDĚNÉ STĚNY A POD STÁVAJÍCÍ STROP. KÓTY V PŮDORYSECH A POHLEDECH ZNAČÍ ROZMĚR OTVORU. DODAVATEL SI ZMENŠÍ VÝROBEK DLE POŽADAVKŮ MONTÁŽE

–VNITŘNÍ HLINÍKOVÉ DVEŘE S NADSVĚTLÍKEM, PROSKLENÝM HLAVNÍM KŘÍDLEM A PLNÝM PASIVNÍM KŘÍDLEM
–DVEŘE USAZENY NA ANHYDRITOVÉM POTĚRU

UMÍSTĚNÍ: M.Č. 2.09

POHLED P1

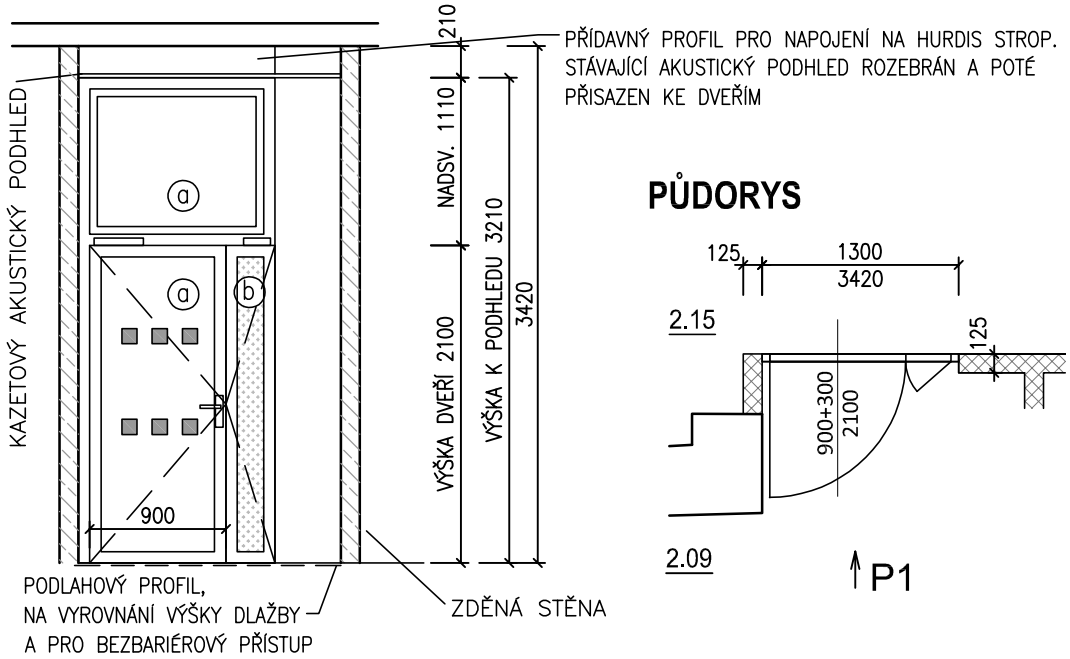

PŮDORYS

POŽÁRNÍ VÝROBKY

OBJEKT ZŠ KONĚŠÍN

LIST Č.12

OZNAČ.	SCHÉMA	ROZMĚR (mm)	NORMA–TYP / POPIS	POČET KS V PODLAŽÍ: základy		1.PP	1.NP	2.NP	3.NP	střecha	CELKEM (KS)	NÁTĚR, KOVÁNÍ, ZASKLENÍ	POZNÁMKA
20 / PO	POHLED P1 PŮDORYS 1.12 1.17 1100 2020 800 1970 100 600 1970 P1	PRŮCH. ROZMĚR 800x1970	$EI_2$30–C2 DP3 –POŽÁRNÍ DŘEVĚNÉ DVEŘE S POLODRÁŽKOU, JEDNOKŘÍDLÉ, OTEVÍRAVÉ –VČETNĚ POŽÁRNÍ OCELOVÉ ZÁRUBNĚ PRO ZDĚNOU STĚNU, ÚSTÍ 100 mm –TLOUŠŤKA OSTĚNÍ 100 mm UMÍSTĚNÍ: 1.20				1L				1L	DVEŘNÍ KŘÍDLO: POVRCHOVÁ ÚPRAVA – HPL LAMINÁT TL. 08 mm RAL 9010 ZÁRUBEŇ: RAL 9006 (ŠEDÁ) KOVÁNÍ: –MATERIÁL–UŠLECHTILÁ OCEL –ŠTÍTKY, KLIKA+KLIKA, –VLOŽKOVÝ ZÁMEK –VRCHNÍ SAMOZAVÍRAČ	–PŘED VÝROBOU ZAMĚŘIT SKUTEČNOST NA STAVBĚ –OSAZENÍ DO ZDĚNÉ STĚNY
21 / PO	POHLED P1 PŮDORYS 1.12 1.18 1020 2020 600 900 1970 100 1970 P1	PRŮCH. ROZMĚR 900x1970	$EI_2$30–C2 DP3 –POŽÁRNÍ DŘEVĚNÉ DVEŘE S POLODRÁŽKOU, JEDNOKŘÍDLÉ, OTEVÍRAVÉ –VČETNĚ POŽÁRNÍ OCELOVÉ ZÁRUBNĚ PRO ZDĚNOU STĚNU, ÚSTÍ 100 mm –TLOUŠŤKA OSTĚNÍ 100 mm UMÍSTĚNÍ: 1.18				1P				1P	DVEŘNÍ KŘÍDLO: POVRCHOVÁ ÚPRAVA – HPL LAMINÁT TL. 08 mm RAL 9010 ZÁRUBEŇ: RAL 9006 (ŠEDÁ) KOVÁNÍ: –MATERIÁL–UŠLECHTILÁ OCEL –ŠTÍTKY, KLIKA+KLIKA, –VLOŽKOVÝ ZÁMEK –VRCHNÍ SAMOZAVÍRAČ	–PŘED VÝROBOU ZAMĚŘIT SKUTEČNOST NA STAVBĚ –OSAZENÍ DO ZDĚNÉ STĚNY

POŽÁRNÍ VÝROBKY

OBJEKT ZŠ KONĚŠÍN

LIST Č.13

OZNAČ.	SCHÉMA	ROZMĚR (mm)	NORMA–TYP / POPIS	POČET KS V PODLAŽÍ: základy		1.PP	1.NP	2.NP	3.NP	střecha	CELKEM (KS)	NÁTĚR, KOVÁNÍ, ZASKLENÍ	POZNÁMKA
22 / PO	**POHLED P1** 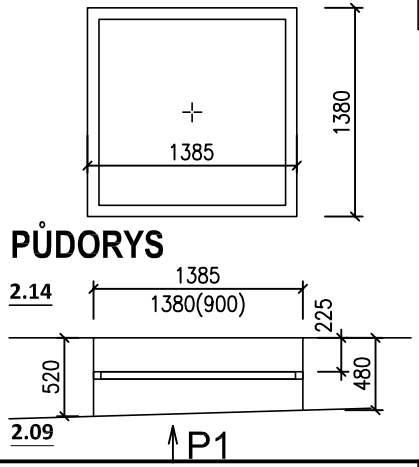	STAV. OTVOR 1385x1380	EI 45 DP1					1			1	POVRCHOVÁ ÚPRAVA – RAL 9010 (BÍLÁ) ZASKLENÍ IZOLAČNÍM DVOJSKLEM	PŘED VÝROBOU ZAMĚŘIT SKUTEČNOST NA STAVBĚ –OSAZENÍ NA MÍSTO STÁVAJÍCÍHO OKNA VE ZDĚNÉ STĚNĚ, KÓTY V PŮDORYSECH A POHLEDECH ZNAČÍ ROZMĚR OTVORU. DODAVATEL SI ZMENŠÍ VÝROBEK DLE POŽADAVKŮ MONTÁŽE
			HLINÍKOVÉ POŽÁRNÍ OKNO FIXNÍ, INTERIÉROVÉ UMÍSTĚNÍ: M.Č. 2.14										
23 / PO	**POHLED P1** 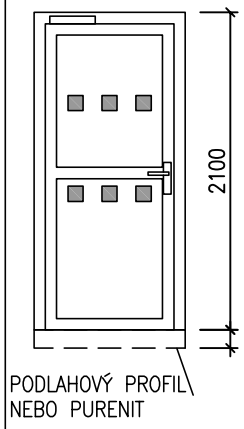	STAV. OTVOR 1000x2100	$EI_2$30–C2 DP3					1L			1L	POVRCHOVÁ ÚPRAVA –Z VENKU: RAL 9006 (ŠEDÁ) –ZE VNITŘ BÍLÁ ZASKLENÍ: IZOLAČNÍ DVOJSKLO Z BEZPEČNOSTNÍCH SKEL U_w=1,2Wm^2K KOVÁNÍ: –MATERIÁL–UŠLECHTILÁ OCEL –PANIKOVÁ KLIKA, (KLIKA+KLIKA) CYLINDRICKÝ ZÁMEK –DVEŘNÍ SAMOZAVÍRAČ –KONTRASTNÍ PRUHY VE VÝŠCE 900 A 1500mm MIN. 50x50mm, MAX á 150mm OD SEBE	–PŘED VÝROBOU ZAMĚŘIT SKUTEČNOST NA STAVBĚ –OSAZENÍ DO ZDĚNÉ STĚNY A ŽB PŘEKLADU –KÓTY V PŮDORYSECH A POHLEDECH ZNAČÍ ROZMĚR OTVORU. DODAVATEL SI ZMENŠÍ VÝROBEK DLE POŽADAVKŮ MONTÁŽE
			–VENKOVNÍ POŽÁRNÍ HLINÍKOVÉ PROSKLENÉ DVEŘE JEDNOKŘÍDLÉ SE STŘEDNÍ PŘÍČKOU –DVEŘE USAZENY NA PODLAHOVÝ PROFIL/PURENIT –MINIMÁLNÍ PRŮCHOZÍ ŠÍŘKA DLE PBŘ 800 mm! UMÍSTĚNÍ: M.Č. 2.15										

POŽÁRNÍ VÝROBKY

OBJEKT ZŠ KONĚŠÍN

LIST Č.14

OZNAČ.	SCHÉMA	ROZMĚR (mm)	NORMA–TYP / POPIS	POČET KS V PODLAŽÍ: základy		1.PP	1.NP	2.NP	3.NP	střecha	CELKEM (KS)	NÁTĚR, KOVÁNÍ, ZASKLENÍ	POZNÁMKA
24 / PO	POHLED P1 PŮDORYS 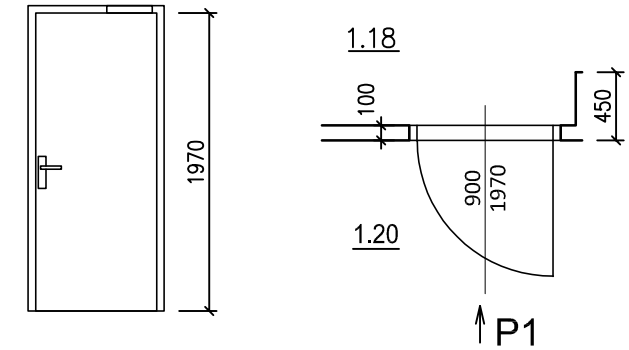	PRŮCH. ROZMĚR 900x1970	EW30–C2 DP3				1P				1P	POVRCHOVÁ ÚPRAVA – HPL LAMINÁT TL. 08 mm RAL 9006 (ŠEDÁ) KOVÁNÍ: –MATERIÁL–UŠLECHTILÁ OCEL –ŠTÍTKY, KLIKA+KLIKA, –VLOŽKOVÝ ZÁMEK –DVEŘNÍ SAMOZAVÍRAČ	–PŘED VÝROBOU ZAMĚŘIT SKUTEČNOST NA STAVBĚ –OSAZENÍ DO ZDĚNÉ STĚNY
			–POŽÁRNÍ DŘEVĚNÉ DVEŘE S POLODRÁŽKOU, JEDNOKŘÍDLÉ, OTEVÍRAVÉ –VČETNĚ POŽÁRNÍ OCELOVÉ ZÁRUBNĚ PRO ZDĚNOU STĚNU, ÚSTÍ 100 mm –TLOUŠŤKA OSTĚNÍ 100 mm UMÍSTĚNÍ: 1.20										
25 / PO	POHLED P1 PŮDORYS 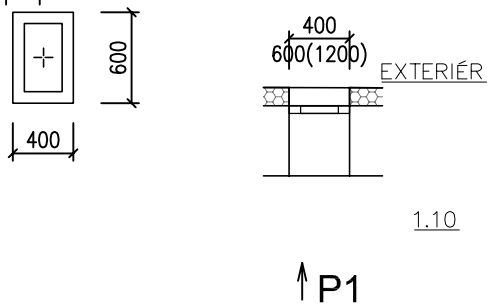	STAV. OTVOR 400x600	EI 45 DP1				1				1	POVRCHOVÁ ÚPRAVA – RAL 9010 (BÍLÁ) ZASKLENÍ IZOLAČNÍ TROJSKLO Uw= 0,9 W/m²K	PŘED VÝROBOU ZAMĚŘIT SKUTEČNOST NA STAVBĚ –OSAZENÍ NA MÍSTO STÁVAJÍCÍHO OKNA VE ZDĚNÉ STĚNĚ, KÓTY V PŮDORYSECH A POHLEDECH ZNAČÍ ROZMĚR OTVORU. DODAVATEL SI ZMENŠÍ VÝROBEK DLE POŽADAVKŮ MONTÁŽE
			HLINÍKOVÉ POŽÁRNÍ OKNO FIXNÍ, INTERIÉROVÉ UMÍSTĚNÍ: M.Č. 1.10										