MINISTERSTVO
PRO MÍSTNÍ
ROZVOJ ČR

Projekt bude spolufinancován ze zdrojů Ministerstva pro místní rozvoj ČR v rámci programu „Podpora obnovy a rozvoje venkova 2018"

SMLOUVA O DÍLO

číslo smlouvy zhotovitele: 17/2018/MB
podle § 2586 a násl. zákona č. 89/2012 Sb., občanský zákoník

uzavřená níže uvedeného dne, měsíce a roku mezi

Objednatel:
Obec Oskořínek
sídlem Ve Dvoře 3, 289 32 Oskořínek
zastoupen: Dana Ottová – starostka obce
Kontaktní osoba ve věcech technických: Dana Ottová
IČ: 00239577
Bankovní spojení: č. bankovního účtu 5729191/0100, vedený u Komerční Banka a.s.
(dále jen *„Objednatel"*)

a

Zhotovitel:
SATERNUS DĚTSKÁ HŘIŠTĚ s.r.o.
sídlem Elišky Krásnohorské 1298/4, 736 01 Havířov
zastoupen: Bartoszem Tomaszem Orlińskim, jednatelem
Iwonou Czechovou, prokuristou
Kontaktní osoba ve věcech technických: Martin Baďura, obchodní manažer
tel.: 734750427, e-mail: m.badura@saternus.cz
IČ: 28647360
DIČ: CZ28647360
Bankovní spojení: č.ú. 43-8574990257/0100, vedený u Komerční banky, a.s.
(dále jen *„Zhotovitel"*)

I. Preambule

1. Smluvní strany shodně prohlašují, že identifikační údaje uvedené ve smlouvě jsou v souladu s právní skutečností v době uzavření této smlouvy. Smluvní strany se podpisem této smlouvy zavazují, že změny dotčených údajů oznámí bez prodlení druhé smluvní straně.
2. Smluvní strany prohlašují, že osoby podepisující tuto smlouvu jsou k tomu oprávněny.
3. Zhotovitel prohlašuje, že realizace díla dále definovaného za podmínek této smlouvy není plněním nemožným.
4. Zhotovitel bere na vědomí, že předmět plnění této smlouvy má být spolufinancován z finančních prostředků Ministerstva pro místní rozvoj ČR v rámci programu „Podpora obnovy a rozvoje venkova 2018". Zhotovitel se zavazuje poskytnout objednateli potřebnou součinnost

k tomu, aby požadavky a dotační podmínky poskytovatele dotace byly beze zbytku splněny a nemohlo dojít k jejich nedodržení nebo porušení zaviněním na straně zhotovitele.

II. Předmět smlouvy

1. Předmětem smlouvy je realizace díla, blíže specifikovaného přílohou této smlouvy, odpovídajícího požadavkům Objednatele jako veřejného zadavatele, které uvedl v zadávacích podmínkách pro veřejnou zakázku s názvem „HŘIŠTĚ PRO DĚTI A MLÁDEŽ" , a to za podmínek touto smlouvou stanovených.
2. Zhotovitel se touto smlouvou zavazuje provést na svůj náklad a své nebezpečí pro Objednatele dílo „Dodávka a montáž dětského a městského mobiliáře" (dále jen „Dílo") přesně dle nabídky Zhotovitele ze dne 11.6.2018
3. Objednatel se zavazuje Dílo převzít a zaplatit za něj Zhotoviteli cenu sjednanou níže v čl. III této smlouvy.
4. Nebezpečí škody na věci přechází na Objednatele okamžikem potvrzení dodacího listu/předávacího protokolu ze strany Objednatele.
5. Dodávané zboží musí být nové a nepoužité.
6. Zhotovitel se zaručuje, že dílo bude odpovídat platným normám (ČSN EN 1176, 1177).

III. Cena Díla a způsob její úhrady

1. Cena díla byla smluvními stranami stanovena ve výši 809.989,10 Kč + DPH 21%, tj. celkem 980.087,00 Kč (slovy: devětsetosmdesáttisícosmdesátsedmkorunčeských).
2. Cena je určená na základě položkového rozpočtu, který je přílohou této smlouvy.
3. Cena díla dle odst. 1 tohoto článku je cenou konečnou a nepřekročitelnou a obsahuje veškeré nutné náklady, jejichž vynaložení Zhotovitel předpokládá, a to včetně instalace, montáže, rizik, zisků, dopravy, pojištění transportu, dodání zboží ve vhodném přepravním a manipulačním provedení, apod.
4. Sjednaná cena díla stanovená v Kč včetně DPH může být měněna pouze v souvislosti se změnou daňových předpisů, které budou mít prokazatelný vliv na výši nabídkové ceny, a to zejména v případě zvýšení či snížení sazby DPH. Změna ceny je v takovém případě možná pouze na základě písemného dodatku k této smlouvě.
5. Zhotovitel se zavazuje, že daň z přidané hodnoty bude stanovena v souladu s příslušnými právními předpisy.
6. Cena Díla bude uhrazena na účet Zhotovitele č. 43-8574990257/0100 vedený u Komerční banky, a.s.
7. Objednatel neposkytuje zálohy.
8. Fakturace proběhne po řádném protokolárním předání díla bez vad a nedodělků, splatnost faktury 30 dní od vystavení.

IV. Doba a místo plnění

1. Zhotovitel nastoupí na montáž a realizaci díla nejpozději do 8 týdnů od podpisu smlouvy.
2. Zhotovitel dokončí montáž a realizaci Díla v období nejpozději do konce října 2018 v místě přesně dle pokynu Objednatele a dle klimatických podmínek.
3. Místo plnění je pozemek parcely číslo 304/5 k.ú. Oskořínek.

V. Předání a převzetí díla

1. Dílo bude předáno Zhotovitelem a převzato Objednatelem nejpozději do dvou dnů od zhotovení díla bez vad a nedodělků.
2. O předání a převzetí díla sepíší Zhotovitel s Objednatelem protokol.
3. Bude-li mít dílo v okamžiku předání a převzetí zjevné vady a nedodělky, sepíší strany protokol obsahující výčet těchto vad a nedodělků a lhůtu pro jejich odstranění. Objednatel není povinen převzít dílo dříve, než dojde k odstranění všec vad a nedodělků na náklad Zhotovitele.

4. Na dodané herní prvky budou zhotovitelem doloženy prohlášení o shodě.

VI. Práva a povinnosti stran

1. Zhotovitel je povinen provést dílo s potřebnou péčí tak, aby mohlo být předáno Objednateli bez vad a nedodělků nejpozději v termínu uvedeném v čl. IV této smlouvy.
2. Objednatel nebo jím zmocněná osoba je oprávněn kontrolovat provádění díla, zejména zda je prováděno v souladu s touto smlouvu a obecně závaznými právními předpisy, jakož i upozorňovat Zhotovitele na zjištěné nedostatky.
3. Objednatel se zavazuje zajistit závazné vyjádření o existenci inženýrských sítí a jejich umístění.
4. Práva a povinnosti stran touto smlouvou výslovně neupravené se řídí českým právním řádem, zejména občanským zákoníkem.

VII. Smluvní pokuty

1. Zhotovitel je povinen zaplatit Objednateli smluvní pokutu ve výši 0,1 % z ceny Díla za každý den prodlení s dokončením a předáním díla v termínu podle čl. IV této smlouvy.
2. Objednatel je povinen zaplatit Zhotoviteli smluvní pokutu ve výši 0,1 % z ceny Díla za každý den prodlení s platbou ceny Díla.
3. Objednatel je dále povinen zaplatit Zhotoviteli úrok z prodlení v zákonné výši za každý den prodlení s platbou ceny díla.

VIII. Jakost díla, odpovědnost za vady - záruční lhůta

1. Zhotovitel prohlašuje, že veškeré výrobky jsou zhotovené v souladu s bezpečnostními požadavky a zaručuje se, že dílo bude odpovídat platným normám (ČSN EN 1176, 1177).
2. Zhotovitel tímto poskytuje na dílo jako funkční celek základní záruku v délce 24 měsíců od uvedení díla do provozu, resp. od data předání a převzetí díla.
3. Záruční podmínky:
   - Zhotovitel je povinen odstranit či začít odstraňovat vady zjištěné v záruční lhůtě do 10 dnů ode dne posouzení oprávněnosti reklamových vad.
   - na posouzení oprávněnosti reklamovaných vad má Zhotovitel 5 pracovních dnů.
   - Reklamace se uplatňuje písemně v sídle společnosti Zhotovitele s doložením fotodokumentace reklamovaných dílů.
   - podmínkou uplatnění reklamace je předložení faktury za reklamované zboží.
   - záruka zahrnuje odpovědnost za výrobní vady. V případě uznání reklamace má Objednatel nárok na provedení opravy zdarma nebo na výměnu za nový výrobek.
   - na výrobky a služby, které poskytuje Zhotovitel v oblasti projektování, výroby, montáže a servisních služeb zařízení dětských hřišť, se vztahuje pojištění odpovědnosti, včetně odpovědnosti za výrobek.
4. Za výrobní vady se nepovažují vady způsobené:
   - nesprávným namontováním, s výjimkou montáže provedené Zhotovitelem nebo s jejím dohledem.
   - devastací, vandalismem.
   - mechanickým poškozením během provozování.
   - přirozenými prasklinami ve dřevě, které neohrožují nosnost dřevěné konstrukce.
   - předřením řetězů a pánviček v kloubových částech, které jsou vystavené přirozenému opotřebování v důsledku běžného provozování.
   - setřením v důsledku používání vrchní barevné impregnace, která je dekoračním prvkem.
5. Ztráta záruky:
   - záruka ztrácí platnost, jestliže Objednatel nebo třetí strana na jeho žádost provede zásah, opravu nebo změnu na zařízení nebo výrobku, jež je předmětem dodávky Zhotovitele, a to bez písemného souhlasu Zhotovitele.

- záruka ztrácí platnost před uplynutím záruční lhůty v ní uvedené, pokud Objednatel nezajistí provedení platné technické kontroly.
- technická kontrola musí být provedena (podle normy ČSN-EN 1176) vždy jedenkrát ročně, kdy první prohlídka musí být provedena nejpozději ve dvanáctém měsíci od počátku záruční lhůty, a musí být zakončena vydáním „OSVĚDČENÍM O TECHNICKÉ KONTROLE ZAŘÍZENÍ". Pokud žádá Objednatel provedení technické kontroly od Zhotovitele, musí tak učinit na základě písemné objednávky vystavené Objednatelem.

IX. Závěrečná ustanovení

1. Tato smlouva nabývá platnosti i účinnosti dnem podpisu oběma smluvními stranami.
2. Objednatel je oprávněn tuto smlouvu nepodepsat v případě, že podpora v rámci programu Podpora obnovy a rozvoje venkova nebude Objednateli poskytnuta. V takovém případě Zhotovitel nebude uplatňovat jakýkoliv nárok na náhradu škody či sankci.
3. Změnit nebo doplnit tuto smlouvu mohou smluvní strany, jen v případě, že tím nebudou porušeny podmínky zadání veřejné zakázky a metodického pokynu poskytovatele dotace, a to pouze formou písemných dodatků, které budou výslovně prohlášeny za dodatek této smlouvy a podepsány oprávněnými zástupci smluvních stran.
4. Tato smlouva je vyhotovena ve dvou stejnopisech s platností originálu, přičemž každá ze stran obdrží po jednom.
5. Smluvní strany sjednávají výhradu vlastnického práva v souladu s § 2132 až 2134 a násl. zákona č. 89/2012 Sb., občanský zákoník tak, že objednatel nabude vlastnického práva k dodanému zboží teprve úplným zaplacením ceny díla.
6. Zhotovitel objednatel jsou oprávněni od této smlouvy odstoupit v případech a za podmínek stanovených občanským zákoníkem.
7. Odstoupení je účinné následující den po doručení odstoupení druhé smluvní straně
8. Zhotovitel je povinen umožnit přístup kontrolním orgánům ve smyslu zákona č. 320/2001 Sb., o finanční kontrole, ve znění pozdějších předpisů (poskytovateli dotace, Ministerstvu pro místní rozvoj, Ministerstvu financí, auditnímu orgánu, Evropské komisi, Evropskému účetnímu dvoru, Nejvyššímu kontrolnímu úřadu, příslušnému Finančnímu úřadu a dalším kontrolním orgánům) do objektů a na pozemky dotčené zakázkou a její realizací a provést kontrolu dokladů souvisejících se zakázkou.
9. Smluvní strany shodně prohlašují, že si smlouvu před jejím podepsáním přečetly a že byla uzavřena po vzájemném projednání podle jejich pravé a svobodné vůle, určitě, vážně a srozumitelně, a že se dohodly o celém jejím obsahu, což stvrzují svými podpisy.
10. Nedílnou součástí této smlouvy tvoří přílohy (položkový rozpočet, technické listy).

V Oskořínku dne 13. VII. 2018

V Havířově dne 13. VII. 2018

Objednatel

OBEC OSKOŘÍNEK
okres Nymburk č. tel. 325 588 358
PSČ 289 32

Zhotovitel

SATERNUS ①
DĚTSKÁ HŘIŠTĚ s.r.o.
736 01 Havířov Podlesí
Elišky Krásnohorské 1298/4
IČ: 28647360 DIČ: CZ28647360

	název prvku	ks	cena za ks	sleva	celkem bez DPH	DPH%	DPH	cena s DPH
1	Stůl 1,8 m	2	10780,00	5%	20482,00	21%	4301,22	24783,22
2	Lavička bez opěradla 1,8 m	8	5978,00	5%	45432,80	21%	9540,89	54973,69
3	Lavička s opěradlem 1,8 m	3	8910,00	5%	25393,50	21%	5332,64	30726,14
4	Odp koš se stříškou	3	8240,00	5%	23484,00	21%	4931,64	28415,64
5	Stojan na kola	1	6974,00	5%	6625,30	21%	1391,31	8016,61
6	Lanová průlezka	1	161100,00	5%	153045,00	21%	32139,45	185184,45
7	Kombinovaná houpačka	1	49852,00	5%	47359,40	21%	9945,47	57304,87
8	Multifunkční herní sestava	1	129301,00	5%	122835,95	21%	25795,55	148631,50
9	Integrační prvek	1	12868,00	5%	12224,60	21%	2567,17	14791,77
10	Dětský vlak	1	39623,00	5%	37641,85	21%	7904,79	45546,64
11	Dětský vagón uzavřený	1	31706,00	5%	30120,70	21%	6325,35	36446,05
12	Cvičební workout sestava	1	75100,00	5%	71345,00	21%	14982,45	86327,45
Podklad tl úč pádu (kačírek fr. 2-8 mm) - 97 m2			73930,00		73930,00	21%	15525,30	89455,30
Betonový parkový obrubník vč instalace - 43 bm			15950,00		15950,00	21%	3349,50	19299,50
Doprava a montáž (vč výkopů a základových patek)			124119,00		124119,00	21%	26064,99	150183,99
Celkem				**809989,10**		**170097,70**		**980087,00**

1642 OCELOVÁ HOUPAČKA KUDLANKA

HOUPAČKY





TECHNICKÉ ÚDAJE

šířka:	2,80 m
délka:	2,98 m
výška:	~2,30 m
funkční oblast F:	29,84 m2
výška pádu:	1,25 m
rozměry bezpečnostní zóny délka:	7,71 m
rozměry bezpečnostní zóny šířka:	4,64 m
hloubka usazení:	-0,60 m

Náhled prvku včetně bezpečnostní zóny

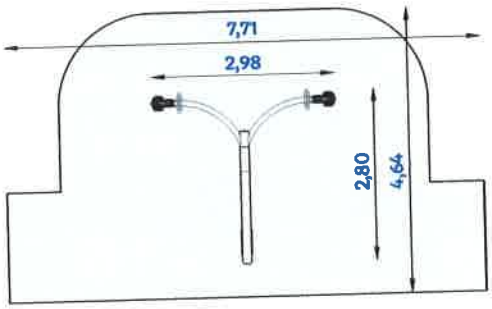

SATERNUS DISTRIBUTION

SATERNUS DISTRIBUTION Sp. z o. o. sp. k.
ul. Nowa 32
41-500 Chorzów
Polska

GRUPA SATERNUS Sp. z o.o. S. K. A. si vyhrazuje všechna práva k ochraně autorských práv dle Zák. Č. 121/2000Sb., a právech souvisejících s právem autorským .

Držitel certifikátu

GRUPA SATERNUS Sp. z o.o. S. K. A. (právní nástupce Place Zabaw Saternus Sp. z o.o.)

Výrobce

Saternus Production Sp. z o.o. sp. k.

Distributor

Saternus Distribution Sp. z o.o. sp. k.

Skutečné barevné provedení se může lišit od vizualizace.

Náhled prvku

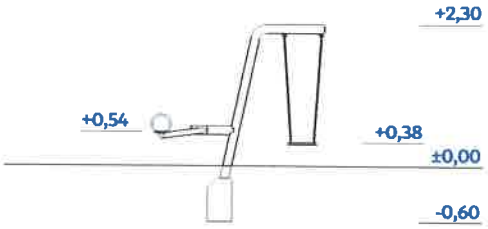

Prvek vyroben v souladu s ČSN EN 1176-1÷9:2009 vybavení dětských hřišť. Obecné bezpečnostní požadavky a metody výzkumu.

Amortizační povrchy: písek,štěrk, kůra, umělý povrch (minimální tloušťka pro všechny sypké povrchy 300mm)

SATERNUS DISTRIBUTION

SATERNUS DISTRIBUTION Sp. z o. o. sp. k.
ul. Nowa 32
41-500 Chorzów
Polska

GRUPA SATERNUS Sp. z o.o. S. K. A. si vyhrazuje všechna práva k ochraně autorských práv dle Zák. Č. 121/2000Sb., a právech souvisejících s právem autorským .

Držitel certifikátu	GRUPA SATERNUS Sp. z o.o. S. K. A. (právní nástupce Place Zabaw Saternus Sp. z o.o.)
Výrobce	Saternus Production Sp. z o.o. sp. k.
Distributor	Saternus Distribution Sp. z o.o. sp. k.

Skutečné barevné provedení se může lišit od vizualizace.

MATERIÁLY

Kovové prvky:	ocel zinkovaná máčením, práškový nátěr
Nohy konstrukce:	ocelový profil zinkovaný máčením, modrý práškový nátěr
Řetěz:	kalibrovaný, pozinkovaný, upevněný na samomazných ložiskách
Sedátka vahové houpačky:	desky HDPE
Sedátko vahadlové houpačky:	vyrobené z ocelové konstrukce potažené gumou
Základy:	beton třídy min. B-15
Záslepky:	plastové

SATERNUS DISTRIBUTION Sp. z o. o. sp. k.
ul. Nowa 32
41-500 Chorzów
Polska

GRUPA SATERNUS Sp. z o.o. S. K. A. si vyhrazuje všechna práva k ochraně autorských práv dle Zák. Č. 121/2000Sb., a právech souvisejících s právem autorským .

Držitel certifikátu	GRUPA SATERNUS Sp. z o.o. S. K. A. (právní nástupce Place Zabaw Saternus Sp. z o.o.)
Výrobce	Saternus Production Sp. z o.o. sp. k.
Distributor	Saternus Distribution Sp. z o.o. sp. k.

Skutečné barevné provedení se může lišit od vizualizace.

10002M SOUPRAVA PŘEDŠKOLÁK

OCELOVÁ KOLEKCE





TECHNICKÉ ÚDAJE

těžce přístupný prvek, v souladu s normou ČSN - EN 1176-1:2009

šířka:	4,06 m
délka:	4,12 m
výška:	~3,36 m
funkční oblast F:	36,62 m2
výška pádu:	0,90 m
rozměry bezpečnostní zóny délka:	7,56 m
rozměry bezpečnostní zóny šířka:	7,06 m
hloubka usazení:	-0,60 m

Náhled prvku včetně bezpečnostní zóny

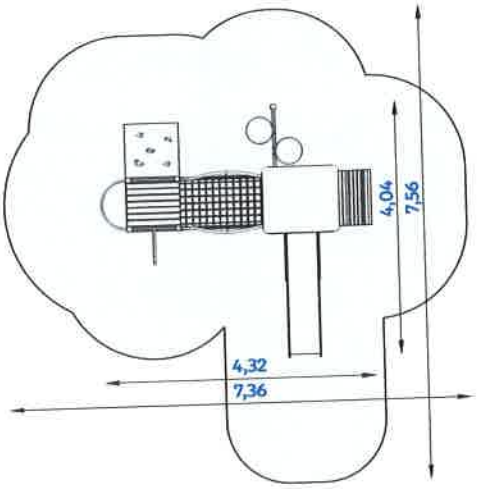

SATERNUS DISTRIBUTION

SATERNUS DISTRIBUTION Sp. z o. o. sp. k.
ul. Nowa 32
41-500 Chorzów
Polska

GRUPA SATERNUS Sp. z o.o. S. K. A. si vyhrazuje všechna práva k ochraně autorských práv dle Zák. Č. 121/2000Sb., a právech souvisejících s právem autorským .

Držitel certifikátu — GRUPA SATERNUS Sp. z o.o. S. K. A. (právní nástupce Place Zabaw Saternus Sp. z o.o.)

Výrobce — Saternus Production Sp. z o.o. sp. k.

Distributor — Saternus Distribution Sp. z o.o. sp. k.

Skutečné barevné provedení se může lišit od vizualizace.

Náhled prvku

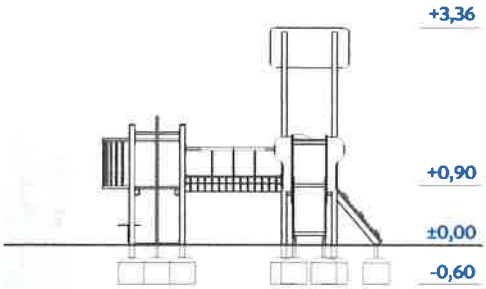

Prvek vyroben v souladu s ČSN EN 1176-1÷9:2009 vybavení dětských hřišť. Obecné bezpečnostní požadavky a metody výzkumu.

Amortizační povrchy: tráva, písek,štěrk, kůra, umělý povrch (minimální tloušťka pro všechny sypké povrchy 300mm)

SATERNUS DISTRIBUTION

SATERNUS DISTRIBUTION Sp. z o. o. sp. k.
ul. Nowa 32
41-500 Chorzów
Polska

GRUPA SATERNUS Sp. z o.o. S. K. A. si vyhrazuje všechna práva k ochraně autorských práv dle Zák. Č. 121/2000Sb., a právech souvisejících s právem autorským .

Držitel certifikátu	GRUPA SATERNUS Sp. z o.o. S. K. A. (právní nástupce Place Zabaw Saternus Sp. z o.o.)
Výrobce	Saternus Production Sp. z o.o. sp. k.
Distributor	Saternus Distribution Sp. z o.o. sp. k.

Skutečné barevné provedení se může lišit od vizualizace.

SLOŽENÍ PRVKU

balkonek:	1
horolezecká stěna:	1
lanový můstek, délka 150 cm:	1
malý obchůdek:	1
nezastřešená věž, pódium výš. 90cm:	1
skluzavka výš. 90cm, nerezový skluz d. 236cm:	1
šplhací tyč výš. 90 cm:	1
Tam Tam malý:	1
vstupní rampa výš. 90cm:	1
zastřešená věž, pódium výš. 90cm:	1

MATERIÁLY

Bubínky:	vyrobené z polypropylenu
Horolezecká stěna:	bednící voděodolná překližka, horolezecké úchytky z pryskyřičného plastu
Kovové prvky:	ocel zinkovaná máčením, práškový nátěr
Lana:	polypropylenové s ocelovým jádrem, plastové spojky
Nohy konstrukce:	ocelový profil zinkovaný máčením, modrý práškový nátěr
Obchůdek:	HDPE
Patky:	ocel zinkovaná máčením
Pódia, vstupní rampa:	samonosná konstrukce z překližky s protiskluzovou úpravou
Skluz:	nerezová ocel
Střešní prvky:	desky HDPE
Základy:	beton třídy min. B-15
Záslepky:	plastové

SATERNUS DISTRIBUTION

SATERNUS DISTRIBUTION Sp. z o. o. sp. k.
ul. Nowa 32
41-500 Chorzów
Polska

GRUPA SATERNUS Sp. z o.o. S. K. A. si vyhrazuje všechna práva k ochraně autorských práv dle Zák. Č. 121/2000Sb., a právech souvisejících s právem autorským .

Držitel certifikátu	GRUPA SATERNUS Sp. z o.o. S. K. A. (právní nástupce Place Zabaw Saternus Sp. z o.o.)
Výrobce	Saternus Production Sp. z o.o. sp. k.
Distributor	Saternus Distribution Sp. z o.o. sp. k.

Skutečné barevné provedení se může lišit od vizualizace.





TECHNICKÉ ÚDAJE

šířka:	1,10 m
délka:	2,21 m
výška:	~2,09 m
funkční oblast F:	18,21 m2
výška pádu:	0,30 m
rozměry bezpečnostní zóny délka:	5,19 m
rozměry bezpečnostní zóny šířka:	3,88 m
hloubka usazení:	-0,60 m

Náhled prvku včetně bezpečnostní zóny

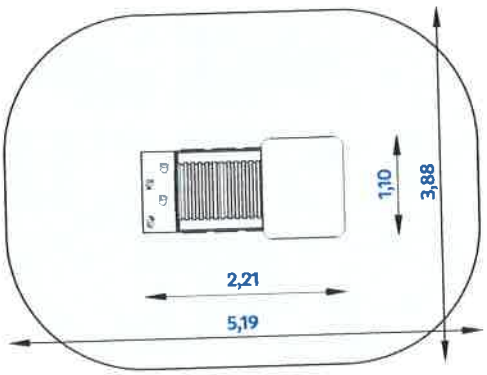

SATERNUS DISTRIBUTION

SATERNUS DISTRIBUTION Sp. z o. o. sp. k.
ul. Nowa 32
41-500 Chorzów
Polska

Držitel certifikátu

Výrobce
Distributor

GRUPA SATERNUS Sp. z o.o. S. K. A. si vyhrazuje všechna práva k ochraně autorských práv dle Zák. Č. 121/2000Sb., a právech souvisejících s právem autorským .

GRUPA SATERNUS Sp. z o.o. S. K. A. (právní nástupce Place Zabaw Saternus Sp. z o.o.)
Saternus Production Sp. z o.o. sp. k.
Saternus Distribution Sp. z o.o. sp. k.

Skutečné barevné provedení se může lišit od vizualizace.

Náhled prvku

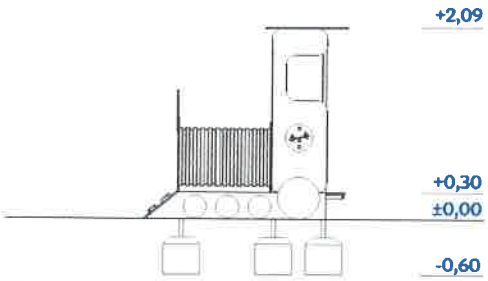

Prvek vyroben v souladu s ČSN EN 1176-1÷9:2009 vybavení dětských hřišť. Obecné bezpečnostní požadavky a metody výzkumu.

Amortizační povrchy: tráva, písek,štěrk, kůra, umělý povrch (minimální tloušťka pro všechny sypké povrchy 300mm)

SATERNUS DISTRIBUTION

SATERNUS DISTRIBUTION Sp. z o. o. sp. k.
ul. Nowa 32
41-500 Chorzów
Polska

GRUPA SATERNUS Sp. z o.o. S. K. A. si vyhrazuje všechna práva k ochraně autorských práv dle Zák. Č. 121/2000Sb., a právech souvisejících s právem autorským .

Držitel certifikátu	GRUPA SATERNUS Sp. z o.o. S. K. A. (právní nástupce Place Zabaw Saternus Sp. z o.o.)
Výrobce	Saternus Production Sp. z o.o. sp. k.
Distributor	Saternus Distribution Sp. z o.o. sp. k.

Skutečné barevné provedení se může lišit od vizualizace.

MATERIÁLY

Horolezecká stěna:	bednící voděodolná překližka, horolezecké úchytky z pryskyřičného plastu
Kovové prvky:	ocel zinkovaná máčením, práškový nátěr
Nohy konstrukce:	ocelový profil zinkovaný máčením, modrý práškový nátěr
Pódia, schody:	impregnované desky
Střešní prvky:	desky HDPE
Tunel:	trubka PVC upevněná k desce HDPE
Základy:	beton třídy min. B-15
Záslepky:	plastové

SATERNUS DISTRIBUTION Sp. z o. o. sp. k.
ul. Nowa 32
41-500 Chorzów
Polska

GRUPA SATERNUS Sp. z o.o. S. K. A. si vyhrazuje všechna práva k ochraně autorských práv dle Zák. Č. 121/2000Sb., a právech souvisejících s právem autorským .

Držitel certifikátu	GRUPA SATERNUS Sp. z o.o. S. K. A. (právní nástupce Place Zabaw Saternus Sp. z o.o.)
Výrobce	Saternus Production Sp. z o.o. sp. k.
Distributor	Saternus Distribution Sp. z o.o. sp. k.

Skutečné barevné provedení se může lišit od vizualizace.

10083 MINI VAGÓNEK ZAVŘENÝ





TECHNICKÉ ÚDAJE

šířka:	1,10 m
délka:	2,15 m
výška:	~2,09 m
funkční oblast F:	17,95 m2
výška pádu:	0,30 m
rozměry bezpečnostní zóny délka:	5,15 m
rozměry bezpečnostní zóny šířka:	3,86 m
hloubka usazení:	-0,60 m

Náhled prvku včetně bezpečnostní zóny

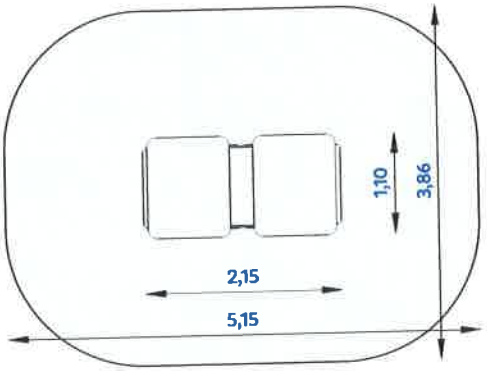

SATERNUS DISTRIBUTION

SATERNUS DISTRIBUTION Sp. z o. o. sp. k.
ul. Nowa 32
41-500 Chorzów
Polska

GRUPA SATERNUS Sp. z o.o. S. K. A. si vyhrazuje všechna práva k ochraně autorských práv dle Zák. Č. 121/2000Sb., a právech souvisejících s právem autorským .

Držitel certifikátu: GRUPA SATERNUS Sp. z o.o. S. K. A. (právní nástupce Place Zabaw Saternus Sp. z o.o.)

Výrobce: Saternus Production Sp. z o.o. sp. k.

Distributor: Saternus Distribution Sp. z o.o. sp. k.

Skutečné barevné provedení se může lišit od vizualizace.

Náhled prvku

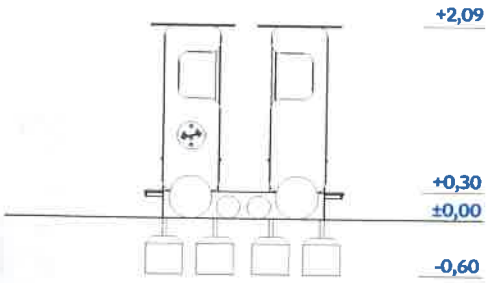

Prvek vyroben v souladu s ČSN EN 1176-1÷9:2009 vybavení dětských hřišť. Obecné bezpečnostní požadavky a metody výzkumu.

Amortizační povrchy: tráva, písek,štěrk, kůra, umělý povrch (minimální tloušťka pro všechny sypké povrchy 300mm)

SATERNUS DISTRIBUTION

SATERNUS DISTRIBUTION Sp. z o. o. sp. k.
ul. Nowa 32
41-500 Chorzów
Polska

GRUPA SATERNUS Sp. z o.o. S. K. A. si vyhrazuje všechna práva k ochraně autorských práv dle Zák. Č. 121/2000Sb., a právech souvisejících s právem autorským .

Držitel certifikátu	GRUPA SATERNUS Sp. z o.o. S. K. A. (právní nástupce Place Zabaw Saternus Sp. z o.o.)
Výrobce	Saternus Production Sp. z o.o. sp. k.
Distributor	Saternus Distribution Sp. z o.o. sp. k.

Skutečné barevné provedení se může lišit od vizualizace.

MATERIÁLY

Kovové prvky:	ocel zinkovaná máčením, práškový nátěr
Nohy konstrukce:	ocelový profil zinkovaný máčením, modrý práškový nátěr
Pódia, schody:	impregnované desky
Střešní prvky:	desky HDPE
Základy:	beton třídy min. B-15
Záslepky:	plastové

SATERNUS DISTRIBUTION Sp. z o. o. sp. k.
ul. Nowa 32
41-500 Chorzów
Polska

GRUPA SATERNUS Sp. z o.o. S. K. A. si vyhrazuje všechna práva k ochraně autorských práv dle Zák. Č. 121/2000Sb., a právech souvisejících s právem autorským .

Držitel certifikátu	GRUPA SATERNUS Sp. z o.o. S. K. A. (právní nástupce Place Zabaw Saternus Sp. z o.o.)
Výrobce	Saternus Production Sp. z o.o. sp. k.
Distributor	Saternus Distribution Sp. z o.o. sp. k.

Skutečné barevné provedení se může lišit od vizualizace.

10085M INTEGRAČNÍ HRA

INTEGRAČNÍ HRY - OCELOVÁ KOLEKCE





TECHNICKÉ ÚDAJE

šířka:	0,18 m
délka:	0,89 m
výška:	~1,71 m
funkční oblast F:	10,41 m2
rozměry bezpečnostní zóny délka:	3,88 m
rozměry bezpečnostní zóny šířka:	3,18 m
hloubka usazení:	-0,60 m

Náhled prvku včetně bezpečnostní zóny

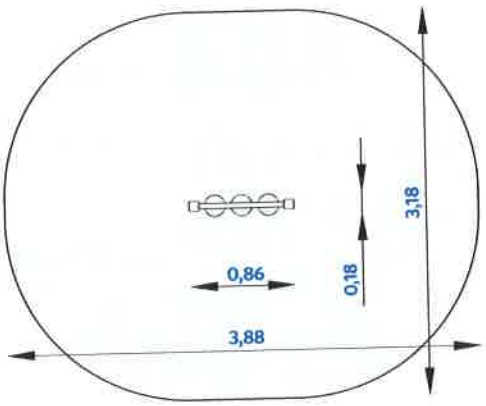

SATERNUS DISTRIBUTION

SATERNUS DISTRIBUTION Sp. z o. o. sp. k.
ul. Nowa 32
41-500 Chorzów
Polska

Držitel certifikátu

Výrobce
Distributor

GRUPA SATERNUS Sp. z o.o. S. K. A. si vyhrazuje všechna práva k ochraně autorských práv dle Zák. Č. 121/2000Sb., a právech souvisejících s právem autorským .

GRUPA SATERNUS Sp. z o.o. S. K. A. (právní nástupce Place Zabaw Saternus Sp. z o.o.)
Saternus Production Sp. z o.o. sp. k.
Saternus Distribution Sp. z o.o. sp. k.

Skutečné barevné provedení se může lišit od vizualizace.

Náhled prvku

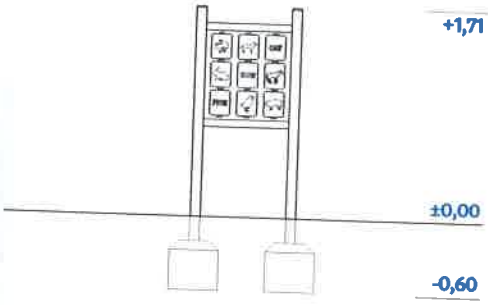

Prvek vyroben v souladu s ČSN EN 1176-1÷9:2009 vybavení dětských hřišť. Obecné bezpečnostní požadavky a metody výzkumu.

SATERNUS DISTRIBUTION

SATERNUS DISTRIBUTION Sp. z o. o. sp. k.
ul. Nowa 32
41-500 Chorzów
Polska

GRUPA SATERNUS Sp. z o.o. S. K. A. si vyhrazuje všechna práva k ochraně autorských práv dle Zák. Č. 121/2000Sb., a právech souvisejících s právem autorským .

Držitel certifikátu — GRUPA SATERNUS Sp. z o.o. S. K. A. (právní nástupce Place Zabaw Saternus Sp. z o.o.)

Výrobce — Saternus Production Sp. z o.o. sp. k.

Distributor — Saternus Distribution Sp. z o.o. sp. k.

Skutečné barevné provedení se může lišit od vizualizace.

MATERIÁLY

Jazykový panel:	polypropylenové válce, natřené technikou sítotisku
Nohy konstrukce:	ocelový profil zinkovaný máčením, modrý práškový nátěr
Patky:	ocel zinkovaná máčením
Základy:	beton třídy min. B-15
Záslepky:	plastové

SATERNUS DISTRIBUTION Sp. z o. o. sp. k.
ul. Nowa 32
41-500 Chorzów
Polska

GRUPA SATERNUS Sp. z o.o. S. K. A. si vyhrazuje všechna práva k ochraně autorských práv dle Zák. Č. 121/2000Sb., a právech souvisejících s právem autorským .

Držitel certifikátu	GRUPA SATERNUS Sp. z o.o. S. K. A. (právní nástupce Place Zabaw Saternus Sp. z o.o.)
Výrobce	Saternus Production Sp. z o.o. sp. k.
Distributor	Saternus Distribution Sp. z o.o. sp. k.

Skutečné barevné provedení se může lišit od vizualizace.

40018 STOJAN NA KOLA 3+3 MÍSTA



TECHNICKÉ ÚDAJE

šířka:	0,44 m
délka:	1,40 m
výška:	~0,36 m
hloubka usazení:	-0,45 m

Náhled prvku včetně bezpečnostní zóny

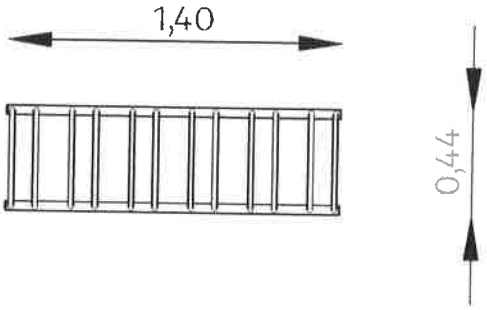

Náhled prvku

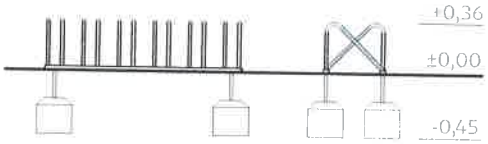

Prvek vyroben v souladu s ČSN EN 1176-1÷9:2009 vybavení dětských hřišť. Obecné bezpečnostní požadavky a metody výzkumu.

SATERNUS DISTRIBUTION

SATERNUS DISTRIBUTION Sp. z o. o. sp. k.
ul. Nowa 32
41-500 Chorzów
Polska

GRUPA SATERNUS Sp. z o.o. S. K. A. si vyhrazuje všechna práva k ochraně autorských práv dle Zák. Č. 121/2000Sb., a právech souvisejících s právem autorským .

Držitel certifikátu — GRUPA SATERNUS Sp. z o.o. S. K. A. (právní nástupce Place Zabaw Saternus Sp. z o.o.)

Výrobce — Saternus Production Sp. z o.o. sp. k.

Distributor — Saternus Distribution Sp. z o.o. sp. k.

Skutečné barevné provedení se může lišit od vizualizace.

MATERIÁLY

Konstrukce:	pozinkované ocelové trubky
Záslepky:	plastové

SATERNUS DISTRIBUTION Sp. z o. o. sp. k.
ul. Nowa 32
41-500 Chorzów
Polska

GRUPA SATERNUS Sp. z o.o. S. K. A. si vyhrazuje všechna práva k ochraně autorských práv dle Zák. Č. 121/2000Sb., a právech souvisejících s právem autorským .

Držitel certifikátu	GRUPA SATERNUS Sp. z o.o. S. K. A. (právní nástupce Place Zabaw Saternus Sp. z o.o.)
Výrobce	Saternus Production Sp. z o.o. sp. k.
Distributor	Saternus Distribution Sp. z o.o. sp. k.

Skutečné barevné provedení se může lišit od vizualizace.

49014 HORIZONTÁLNÍ LANOVÁ PROLÉZAČKA

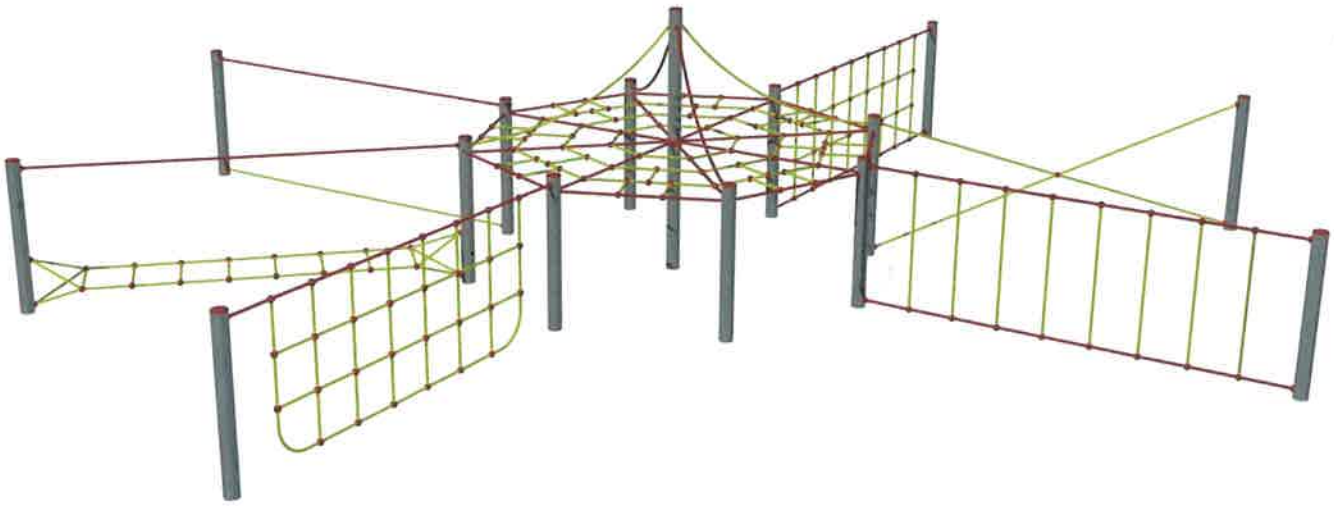

TECHNICKÉ ÚDAJE:

Snadno přístupný prvek,
V souladu s normou ČSN-EN 1176-1:2009

Rozměry prvku:	8,55 x 6,07m
Výška prvku:	~1,80m
Rozměry bezpečnostní zóny:	11,38 x 8,95m
Maximální výška pádu:	0,95m
Hloubka usazení:	-0,60m
Povrch bezpečnostní zóny:	72,11m²

Prvek vyroben v souladu s ČSN-EN 1176-1:2009 Vybavení dětských hřišť. Obecné bezpečnostní požadavky a metody výzkumu.

Amortizační povrchy: tráva, písek, štěrk, kůra, umělý povrch (minimální tloušťka pro všechny sypké povrchy 200+100mm)

Náhled prvku s bezpečnostní zónou

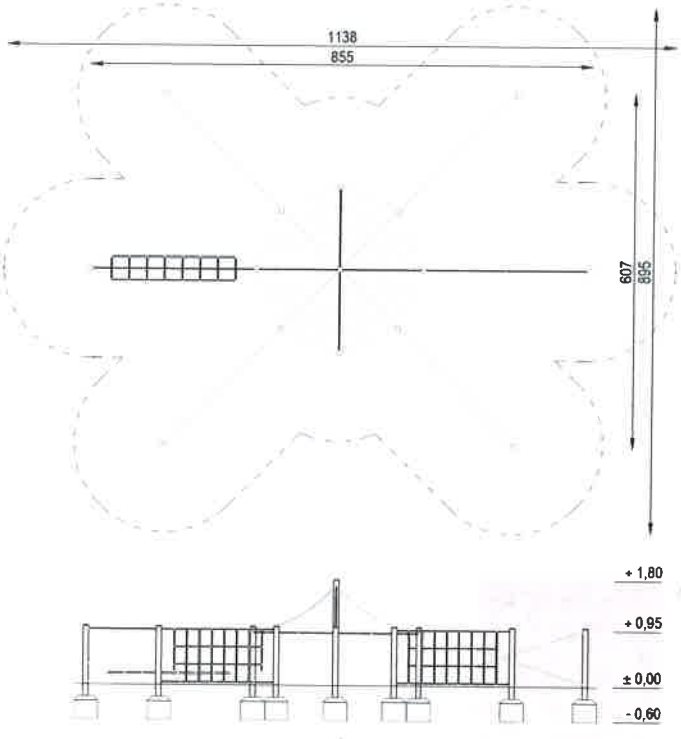

MATERIÁLY:

Sloupy:	pozinkovaná ocel, práškový nátěr
Lana:	polypropylenová lana s ocelovým jádrem, Ø16mm
Žebřík:	polypropylenová lana s ocelovým jádrem, Ø16mm, stupínky z HDPE
Upevňovací šrouby:	galvanicky pozinkovaná ocel
Záslepky:	plastové
Základy:	beton třídy min. C12/15

SATERNUS DISTRIBUTION Sp. z o.o. sp. k.
ul. Nowa 32
41-500 Chorzów

Właściciel certyfikatu:
Producent:
Dystrybutor:

SATERNUS DISTRIBUTION Sp. z o.o. sp. k. zastrzega sobie wszelkie prawa do ochrony praw autorskich na podstawie Ustawy z dnia 04.02.1994 r. o prawie autorskim i prawach pokrewnych (DZ. U. Nr 28 poz. 83) a zwłaszcza art. 78 i 79 tejże ustawy.

GRUPA SATERNUS Sp. z o.o. S. K. A. (następca prawny Place Zabaw Saternus Sp. z o.o.)
Saternus Production Sp. z o.o. sp. k.
Saternus Distribution Sp. z o.o. sp. k.

Lavička bez opěradla



Charakter konstrukce: ocelový svařenec ve variantách: ocel tř. 11 ošetřená žárovým zinkováním / ocel tř. 11 zinkovaná a následně ošetřená práškovou vypalovací barvou. Latě sedáku jsou vloženy mezi pásoviny, které jsou spojeny zápustnými šrouby M8 s vnitřním imbusem a trubkovými maticemi.

Nosná kostra: 2 bočnice svařené z ohýbané pásoviny 50×10mm.

Barevnost konstrukce: barva žárový zinek / RAL 9006 (stříbrná, světlý hliník), RAL 9007 (stříbrná, tmavší hliník), RAL 7016 (antracitová šedá), RAL 9005 (černá). Odstíny RAL v jemné struktuře mat. Ostatní odstíny dle vzorníku RAL na požádání.

Sedák: 3 latě obdélníkového průřezu (42×117mm), smrk, finská borovice ThermoWood, vloženo mezi pásoviny bočnic
3 latě obdélníkového průřezu (21×117mm), tropické dřevo CUMARU, vloženo mezi pásoviny bočnic

Povrchová úprava dřeva: smrk – vodou ředitelná dvouvrstvá impregnace a lazura v jednom, s přísadou včelího vosku
tepelně upravená finská borovice ThermoWood® s penetračním nátěrem s UV ochranou
tropické dřevo Cumaru, ošetřené olejem

Kotvení: přímým betonováním nohou do 2 betonových základových patek. Detailní výkres kotvení viz „Výkres kotvení výrobku".

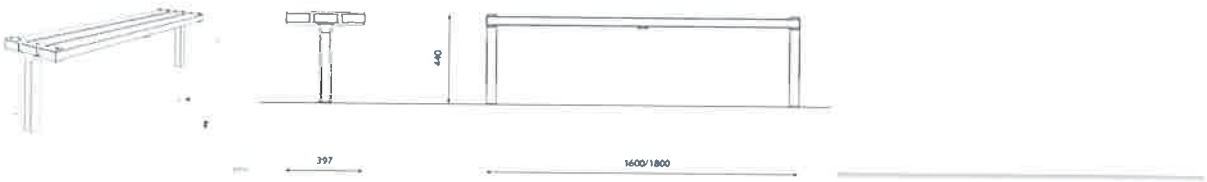

SATERNUS

SATERNUS DĚTSKÁ HŘIŠTĚ s.r.o.
Elišky Krásnohorské 1298/4
Havířov Podlesí, PSČ 736 01
IČ: 28647360; DIČ:CZ28647360
OR: 36708
Krajským soudem v Ostravě, oddíl C
Obchodní rejstřík veden Krajským soudem v Ostravě
tel.+420 732 708 387
www.saternus.cz

Lavička s opěradlem



Charakter konstrukce: ocelový svařenec ve variantách: ocel tř. 11 ošetřená žárovým zinkováním / ocel tř. 11 zinkovaná a následně ošetřená práškovou vypalovací barvou. Latě sedáku a opěráku jsou vloženy mezi pásoviny, které jsou spojeny zápustnými šrouby M8 s vnitřním imbusem.

Nosná kostra: 2 bočnice svařené z ohýbané pásoviny 50×10mm.

Barevnost konstrukce: barva žárový zinek / RAL 9006 (stříbrná, světlý hliník), RAL 9007 (stříbrná, tmavší hliník), RAL 7016 (antracitová šedá), RAL 9005 (černá). Odstíny RAL v jemné struktuře mat. Ostatní odstíny dle vzorníku RAL na požádání.

Sedák: 3 latě obdélníkového průřezu (42×117mm), délky 1600mm nebo 1800mm, vloženo do pásoviny bočnic

Opěradlo: 2 latě obdélníkového průřezu (42×117mm), délky 1600mm nebo 1800mm, vloženo do pásoviny bočnic

Povrchová úprava dřeva: smrk – vodou ředitelná dvouvrstvá impregnace a lazura v jednom, s přísadou včelího vosku
tepelně upravená finská borovice ThermoWood® s penetračním nátěrem s UV ochranou
(standardní barevnost dřeva viz. webové stránky)

Kotvení: přímým betonováním nohou do 2 betonových základových patek. Detailní výkres kotvení viz „Výkres kotvení výrobku".

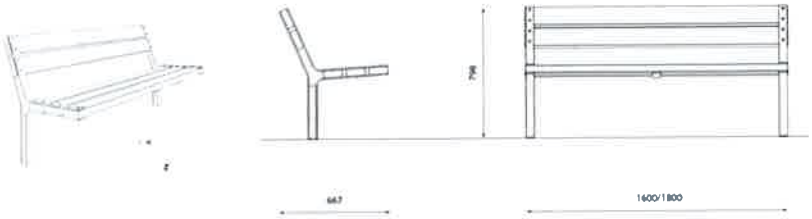

SATERNUS

SATERNUS DĚTSKÁ HŘIŠTĚ s.r.o.
Elišky Krásnohorské 1298/4
Havířov Podlesí, PSČ 736 01
IČ: 28647360; DIČ:CZ28647360
OR: 36708
Krajským soudem v Ostravě, oddíl C
Obchodní rejstřík veden Krajským soudem v Ostravě
tel.+420 732 708 387
www.saternus.cz

Odpadkový koš



Charakter konstrukce: ocelový svařenec z pásovin a výpalků na ocelovém sloupku ø 80mm ve variantách: ocel tř. 11 ošetřená žárovým zinkováním / ocel tř. 11 zinkovaná a následně ošetřená práškovou vypalovací barvou / broušená nerez jakosti AISI 304.

Opláštění: 11 latí z masivního dřeva obdélníkového průřezu (44x30mm)

Vnitřní nádoba: ohýbaný pozinkovaný plech tloušťky 0,8mm; objem 35l

Barevnost konstrukce: barva žárový zinek / barva broušená nerez / RAL 9006 (stříbrná, světlý hliník), RAL 9007 (stříbrná, tmavší hliník), RAL 7016 (antracitová šedá), RAL 9005 (černá). Odstíny RAL v jemné struktuře mat. Ostatní odstíny dle vzorníku RAL na požádání.

Povrchová úprava dřeva: smrk – vodou ředitelná dvouvrstvá impregnace a lazura v jednom, s přísadou včelího vosku
akát – bez povrchové úpravy v přírodním stavu, nebo za příplatek naolejován teakovým olejem
dub – ošetřen impregnací a silnovrstvou lazurou s biocidním účinkem
tepelně upravená finská borovice ThermoWood® – penetrační nátěr na dřevo s UV ochranou
(standardní barevnost dřeva viz. webové stránky)

Kotvení: k přímému zabetonování. Detailní výkres kotvení viz „Výkres kotvení výrobku".

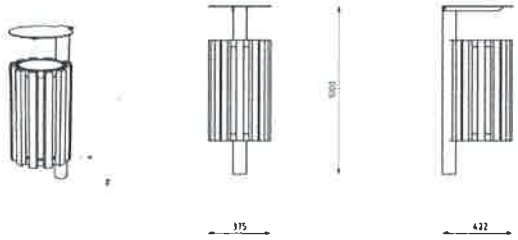

SATERNUS

SATERNUS DĚTSKÁ HŘIŠTĚ s.r.o.
Elišky Krásnohorské 1298/4
Havířov Podlesí, PSČ 736 01
IČ: 28647360; DIČ:CZ28647360
OR: 36708
Krajským soudem v Ostravě, oddíl C
Obchodní rejstřík veden Krajským soudem v Ostravě
tel.+420 732 708 387
www.saternus.cz

Název	***Streetworkout ocel 02***
Rozměry prvku	*4,6 x 5,8 x 2,3 m*
Povrchová úprava	*Žárový zinek*
Materiál	Sloupy - čtvercový profil 90x90x3 mm Hrazdy – trubka pr. 32 mm Žebříky – trubka pr. 32 mm Šplhací tyč – trubka pr. 42 mm Šplhací lano – polypropylen pr. 30 mm bez ocelové vložky Kruhy – lano ukončené smyčkou, lano Herkules polyester s ocelovou vložkou
Funkce	*Slouží k posilování svalů celého těla s využitím vlastní váhy.*
Popis	*Sestava obsahuje ručkovací žebřík, žebřiny, bradla, hrazdy různých výšek, kruhy a šikmou lavici.*
Poznámka	*Maximální hmotnost uživatele je 120 kg.* *Druhé osobě je zakázán vstup do vzdálenosti 1,5 m od uživatele.* *Zařízení smí bez dozoru užívat pouze osoby starší 16 let. Jiné než uvedené použití je zakázané.* *Zařízení smí používat max. jeden uživatel na každém stanovišti.*

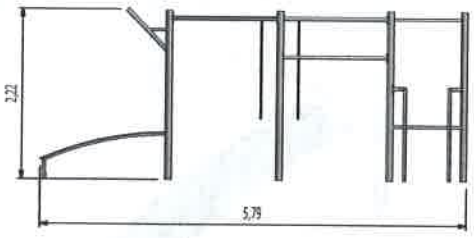

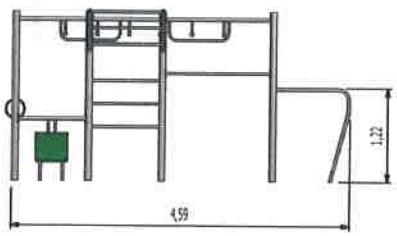

SATERNUS

SATERNUS DĚTSKÁ HŘIŠTĚ s.r.o.
Elišky Krásnohorské 1298/4
Havířov Podlesí, PSČ 736 01
IČ: 28647360; DIČ:CZ28647360
OR: 36708
Krajským soudem v Ostravě, oddíl C
Obchodní rejstřík veden Krajským soudem v Ostravě
tel.+420 732 708 387
www.saternus.cz



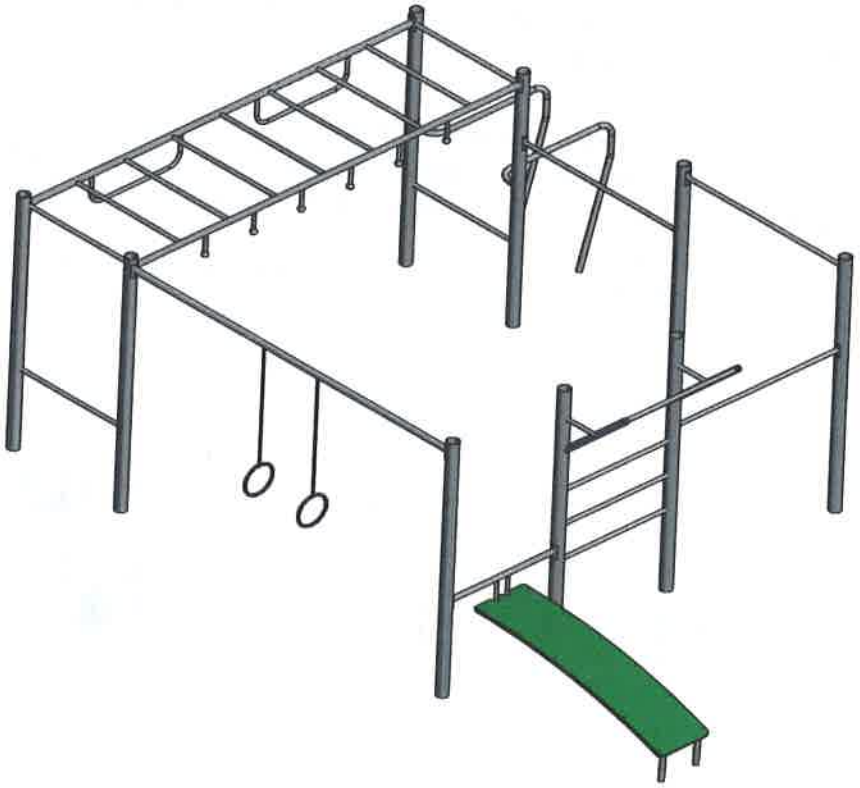

SATERNUS DĚTSKÁ HŘIŠTĚ s.r.o.
Elišky Krásnohorské 1298/4
Havířov Podlesí, PSČ 736 01
IČ: 28647360; DIČ:CZ28647360
OR: 36708
Krajským soudem v Ostravě, oddíl C
Obchodní rejstřík veden Krajským soudem v Ostravě
tel.+420 732 708 387
www.saternus.cz

Stůl



Charakter konstrukce: ocelový svařenec ve variantách: ocel tř. 11 ošetřená žárovým zinkováním / ocel tř. 11 zinkovaná a následně ošetřená práškovou vypalovací barvou. Latě jsou vloženy mezi pásoviny, které jsou spojeny zápustnými šrouby M8 s vnitřním imbusem a trubkovými maticemi.

Nosná kostra: 2 bočnice svařené z ohýbané pásoviny 50×10mm.

Barevnost konstrukce: barva žárový zinek / RAL 9006 (stříbrná, světlý hliník), RAL 9007 (stříbrná, tmavší hliník), RAL 7016 (antracitová šedá), RAL 9005 (černá). Odstíny RAL v jemné struktuře mat. Ostatní odstíny dle vzorníku RAL na požádání.

Stůl: 6 latí obdélníkového průřezu (42×117mm), vloženo mezi pásoviny bočnic

Povrchová úprava dřeva: smrk – vodou ředitelná dvouvrstvá impregnace a lazura v jednom, s přísadou včelího vosku
tepelně upravená finská borovice ThermoWood® s penetračním nátěrem s UV ochranou
(standardní barevnost dřeva viz. webové stránky)

Kotvení: přímým betonováním nohou do 2 betonových základových patek. Detailní výkres kotvení viz „Výkres kotvení výrobku".



SATERNUS DĚTSKÁ HŘIŠTĚ s.r.o.
Elišky Krásnohorské 1298/4
Havířov Podlesí, PSČ 736 01
IČ: 28647360; DIČ:CZ28647360
OR: 36708
Krajským soudem v Ostravě, oddíl C
Obchodní rejstřík veden Krajským soudem v Ostravě
tel.+420 732 708 387
www.saternus.cz