# VZOROVÉ PŘÍČNÉ ŘEZY OPRAV MÍSTNÍCH KOMUNIKACÍ

## STÁVAJÍCÍ POVRCH - PENETRAČNÍ MAKADAM

### TYP I

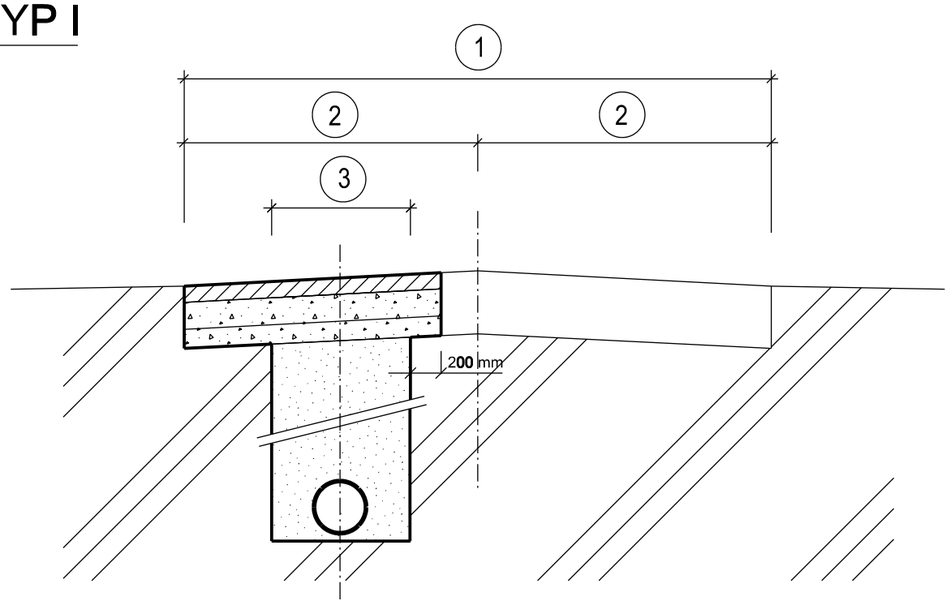


### TYP II

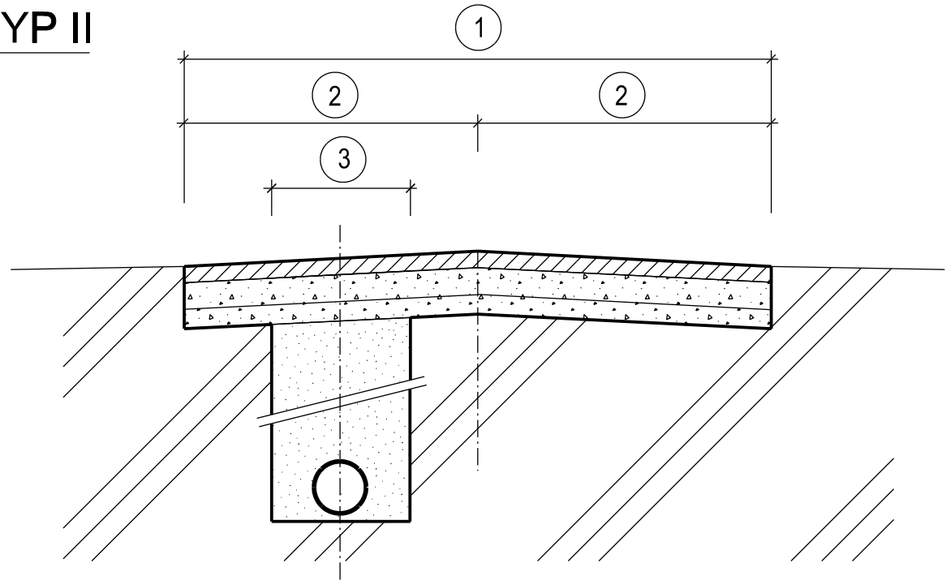


| VOZOVKA S PENETRAČNÍM MAKADAMEM | |
|---|---|
| PENETRAČNÍ MAKADAM (dle ČSN 736127) | 10 CM |
| ŠTĚRK 32/63 ( DLE ČSN 736126) | 20 CM |
| HUTNĚNÝ ŠTĚRKOPÍSEK (DLE ČSN 73 6126) | 15 CM |
| CELKEM | 45 CM |

## LEGENDA :

1. ŠÍŘKA KOMUNIKACE
2. ŠÍŘKA JÍZDNÍHO PRUHU
3. ŠÍŘKA RÝHY

## POZNÁMKA :

- APLIKACE JEDNOTLIVÝCH TYPŮ OPRAV JE POPSÁNA V TECHNICKÝCH A UŽIVATELSKÝCH STANDARDECH PROJEKTU.
- KONSTRUKCE VOZOVKY BUDE V RÝZE OPRAVENÁ VE STEJNÉ SKLADBĚ JAKO JE STÁVAJÍCÍ KONSTRUKCE VOZOVKY A S NAVÁZÁNÍM JEDNOTLIVÝCH VRSTEV.
- KOMUNIKACE BUDE V PŘÍPADĚ JEDNOSTRANNÝCH PŘÍPOJEK OPRAVENA NA JEDNU SPÁRU( TYP I ) V PŘÍPADĚ OBOUSTRANNÝCH PŘÍPOJEK NA CELOU ŠÍŘKU KOMUNIKACE ( TYP II )
- POKUD V PROJEKTU NENÍ UVEDENO JINAK, BUDOU OPRAVY KOMUNIKACÍ PROVEDENY PODLE TP 146 - Povolování a provádění výkopů a zásypů rýh pro inženýrské sítě ve vozovkách pozemních komunikací.
- SKLADBA VOZOVKY JE POUZE PŘEDPOKLÁDANÁ - bude upřesněna po provedení sond

| Revize | Popis revize | Datum revize |
|---|---|---|
| – | - | - |


AQUA PROCON s.r.o.
Projektová a inženýrská společnost
Palackého tř. 12, 612 00 Brno
tel.: +420 541 426 011
E-mail: info@aquaprocon.cz
www.aquaprocon.cz


| | |
|---|---|
| Vedoucí projektu | Ing. Jan Polášek |
| Vedoucí dílčího projektu | |
| Zodpovědný projektant | Ing. Jan Polášek |
| Vypracoval | Ing. Olga Kouřilová |
| Kontroloval | Ing. Josef Šebek, MBA |

| | |
|---|---|
| Investor | Obec Bělotín |
| Objednatel | Obec Bělotín |

| Formát | Měřítko | Stupeň | Datum | Zakázkové číslo |
|---|---|---|---|---|
| 2A4 | - | DPS | 01/2017 | 1445016-21 |

Projekt

**BĚLOTÍN - KANALIZACE A ČOV**

3 - PROJEKTOVÁ DOKUMENTACE
3.D.VZ - VZOROVÉ VÝKRESY A TYPOVÁ ŘEŠENÍ

Souprava

| Příloha | Číslo přílohy | Revize |
|---|---|---|
| Vzorový příčný řez opravy místní komunikace - penetrační makadam | 3.D.VZ.23 | 0 |