| Revize | Revizi provedl | Datum revize |
|---|---|---|
| | | |
| | | |
| | | |

PROJEKTY VODAM s.r.o.
Galašova 158, 753 01 Hranice
tel.: 581 607 107, fax: 581 604 878
E-mail: vodam@vodam.cz
www.vodam.cz

| | | | |
|---|---|---|---|
| HIP | ING. JURÁŇ STANISLAV | DATUM | |
| ZODPOVĚDNÝ PROJEKTANT | ING. JURÁŇ STANISLAV | 03/2021 | |
| VYPRACOVAL | ING. JURÁŇ STANISLAV | AUTORIZAČNÍ PODPIS | |
| TECHNICKÁ KONTROLA | ING. MATUŠKA PETR | | |
| ZADAVATEL | MĚSTO HRANICE | ZAK. ČÍSLO | 04.237 |
| OKRES | PŘEROV | ARCH. ČÍSLO | 2476 |
| KRAJ | OLOMOUCKÝ | MĚŘÍTKO | - |

PROJEKT

# HRANICE - RETENCE DEŠŤOVÝCH VOD U ZŠ ŠROMOTOVO NÁMĚSTÍ

PARÉ

OBJEKT

SO 02 - VNITROAREÁLOVÁ DEŠŤOVÁ KANALIZACE

STUPEŇ

DPS

PŘÍLOHA

VÝPISY KANALIZAČNÍCH ŠACHET

ČÍSLO PŘÍLOHY

D.2.10

# TABULKA ŠACHET

## Šachtové dílce

| Poř. | Označení šachty | Kóta terénu [m n.m.] | Umístění | Kóta poklopu [m n.m.] | Kóta dna vývodu [m n.m.] | Kóta dna [m n.m.] | Výška šachty [m] | Vyrovnávací prstenec pro poklop šachty | ks | Šachtový kónus zákrytová deska | ks | Šachtová skruž | ks | Stupadla | Šachtové dno uložení dna | ks |
|---|---|---|---|---|---|---|---|---|---|---|---|---|---|---|---|---|
| 1 | Š1 1-1 | 249.39 | vozovka h = 0.0 m | 249.38 | 248.35 | 248.35 | 1.03 | | | TZK-Q 200/120 T | 1 | | | ocel. s PE | TBZ-Q 300-750 tl.stěny 150 | 1 |
| | | | | | | | | | | | | | | | podkladový beton | |
| 2 | S2 1-1 | 249.40 | vozovka h = 0.0 m | 249.31 | 248.44 | 248.44 | 0.87 | | | TZK-Q 200/120 T int.poklop | 1 | | | ocel. s PE | TBZ-Q 300-750 tl.stěny 150 | 1 |
| | | | | | | | | | | | | | | | podkladový beton | |
| 3 | Š3 1-1 | 249.43 | vozovka h = 0.0 m | 249.43 | 248.56 | 248.56 | 0.87 | | | TZK-Q 200/120 T int.poklop | 1 | | | ocel. s PE | TBZ-Q 300-750 tl.stěny 150 | 1 |
| | | | | | | | | | | | | | | | podkladový beton | |
| | Celkem | | | | | | | | | TZK-Q 200/120 T | 1 | | | | TBZ-Q 300-750 tl.stěny 150 | 3 |
| | | | | | | | | | | TZK-Q 200/120 T int.poklop | 2 | | | | | |

# TABULKA ŠACHTOVÝCH DEN

| Poř. | Označení šachty | Schémat. značka | Označení dna Stupadla | Vývod | | Hlavní přívod | | 1.vedlejší přívod | | 2.vedlejší přívod | | 3.vedlejší přívod | | 4.vedlejší přívod | |
|---|---|---|---|---|---|---|---|---|---|---|---|---|---|---|---|
| | | | | | | | | | | | | | | | |
| 1 | Š1 1-1 | | TBZ-Q 300-750 tl.stěny 150 | DN (mm) | 315/292 SN 12 | DN (mm) | 315/292 SN 12 | DN (mm) | 315/292 SN 12 | DN (mm) | | DN (mm) | | DN (mm) | |
| | | | kyneta: 1/1 DN | Materiál | PP Master | Materiál | PP Master | Materiál | PP Master | Materiál | | Materiál | | Materiál | |
| | | | kyneta: | dh[mm] | 0 | Úhel ß | 139 | Úhel ß | 269 | Úhel ß | | Úhel ß | | Úhel ß | |
| | | | beton s nát. | sklon [‰] | 11.9 | dh[mm] | 0 | dh[mm] | 0 | dh[mm] | | dh[mm] | | dh[mm] | |
| | | | orient.stup.180 [°] | | | sklon [‰] | 7.4 | sklon [‰] | 11.9 | sklon [‰] | | sklon [‰] | | sklon [‰] | |
| 2 | Š2 1-1 | | TBZ-Q 300-750 tl.stěny 150 | DN (mm) | 315/292 SN 12 | DN (mm) | 315/292 SN 12 | DN (mm) | 160/148 SN 12 | DN (mm) | 160/148 SN 12 | DN (mm) | | DN (mm) | |
| | | | kyneta: 1/1 DN | Materiál | PP Master | Materiál | PP Master | Materiál | PP Master | Materiál | PP Master | Materiál | | Materiál | |
| | | | kyneta: | dh[mm] | 0 | Úhel ß | 270 | Úhel ß | 143 | Úhel ß | 206 | Úhel ß | | Úhel ß | |
| | | | beton s nát. | sklon [‰] | 11.9 | dh[mm] | 12 | dh[mm] | 125 | dh[mm] | 125 | dh[mm] | | dh[mm] | |
| | | | orient.stup.90 [°] | | | sklon [‰] | 11.9 | sklon [‰] | 0.0 | sklon [‰] | 0.0 | sklon [‰] | | sklon [‰] | |
| 3 | S3 1-1 | | TBZ-Q 300-750 tl.stěny 150 | DN (mm) | 315/292 SN 12 | DN (mm) | 160/148 SN 12 | DN (mm) | 160/148 SN 12 | DN (mm) | 160/148 SN 12 | DN (mm) | 160/150 SN 10 | DN (mm) | |
| | | | kyneta: 1/1 DN | Materiál | PP Master | Materiál | PP Master | Materiál | PP Master | Materiál | PP Master | Materiál | PP Master | Materiál | |
| | | | kyneta: | dh[mm] | 0 | Úhel ß | 131 | Úhel ß | 90 | Úhel ß | 196 | Úhel ß | 246 | Úhel ß | |
| | | | beton s nát. | sklon [‰] | 11.9 | dh[mm] | 290 | dh[mm] | 290 | dh[mm] | 290 | dh[mm] | 290 | dh[mm] | |
| | | | orient.stup.300 [°] | | | sklon [‰] | 10.0 | sklon [‰] | 10.0 | sklon [‰] | 10.0 | sklon [‰] | 10.0 | sklon [‰] | |

# TABULKA SESTAV ŠACHET

## Šachta č.1 Š1 1-1

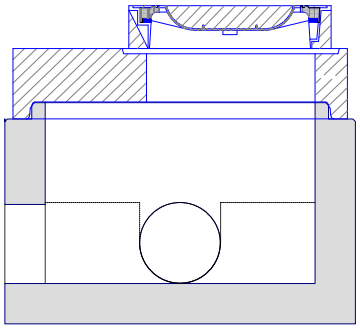

| | |
|---|---|
| dno TBZ-Q 300-750 tl.stěny 150 | 1 |
| deska TZK-Q 200/120 T | 1 |
| poklop D 400 GU bez odvětrání | 1 |
| kóta dna | 248.35 m |
| kóta terénu | 249.39 m |
| rozdíl kót | 1.04 m |
| převýšení nad terénem | 0.00 m |
| výška šachty | 1.03 m |
| stavební výška | 1.18 m |
| podkladový beton | |

## Šachta č.2 Š2 1-1

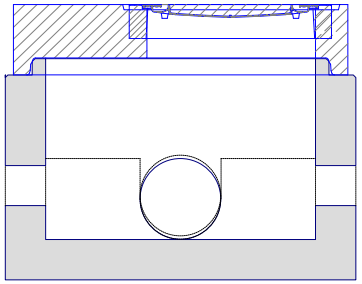

| | |
|---|---|
| dno TBZ-Q 300-750 tl.stěny 150 | 1 |
| deska TZK-Q 200/120 T int.pokl | 1 |
| poklop B 125 GU bez odvětrání | 1 |
| kóta dna | 248.44 m |
| kóta terénu | 249.40 m |
| rozdíl kót | 0.96 m |
| převýšení nad terénem | 0.00 m |
| výška šachty | 0.87 m |
| stavební výška | 1.02 m |
| podkladový beton | |

## Šachta č.3 Š3 1-1

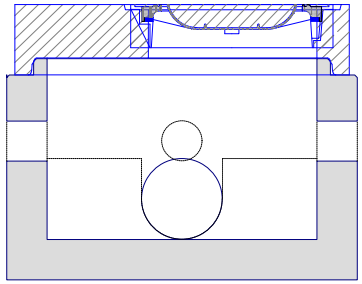

| | |
|---|---|
| dno TBZ-Q 300-750 tl.stěny 150 | 1 |
| deska TZK-Q 200/120 T int.pokl | 1 |
| poklop D 400 GU bez odvětrání | 1 |
| kóta dna | 248.56 m |
| kóta terénu | 249.43 m |
| rozdíl kót | 0.87 m |
| převýšení nad terénem | 0.00 m |
| výška šachty | 0.87 m |
| stavební výška | 1.02 m |
| podkladový beton | |

# TABULKA ŠACHTOVÝCH POKLOPŮ

| Poř. | Označení šachty | Třída zatížení | Označení poklopu | Popis poklopu | Úprava kolem poklopu | Výška poklopu [mm] | Počet |
|---|---|---|---|---|---|---|---|
| | | | | | | | |
| 1 | Š1 1-1 | D | D 400 GU bez odvětrání | bez odvětrání, rám beton/litina, poklop litina | skladba komunikace | 160 | 1 |
| 2 | Š2 1-1 | B | B 125 GU bez odvětrání | bez odvětrání, rám beton/litina, poklop litina | skladba komunikace | 125 | |
| 3 | Š3 1-1 | D | D 400 GU bez odvětrání | bez odvětrání, rám beton/litina, poklop litina | skladba komunikace | 160 | |
| | Celkem | D | D 400 GU bez odvětrání | bez odvětrání, rám beton/litina, poklop litina | | 160 | 2 |
| | | B | B 125 GU bez odvětrání | bez odvětrání, rám beton/litina, poklop litina | | 125 | 1 |

# TABULKA ŠACHET

| poř. | označení | kóta [m n.m.] | | | výška | převýšení | typ dna | DN | š.roura (DN/L) | |
|---|---|---|---|---|---|---|---|---|---|---|
| | šachty | terénu | vrcholu | dna | šachty | šachty | obj.číslo | potrubí | výška | 600/1000 |
| | | | | potrubí | | nad terénem | | | | |
| | | | | | [m] | | | [mm] | [mm] | RP010000 |
| | | | | | | | | | | |
| 1 | ŠP2 1-2 | 249.67 | 249.67 | 248.52 | 1.15 | vozovka h=0.0 m | TEGRA 600 - dno KG 315 90° | 315 | 600 | 1 |
| | | | | | | | RF440000 | | | |
| 2 | ŠP1 1-2 | 249.38 | 249.38 | 248.41 | 0.97 | vozovka h=0.0 m | TEGRA 600 - dno KG 315 90° | 315 | 400 | 1 |
| | | | | | | | RF440000 | | | |

# TABULKA ŠACHTOVÝCH DEN

| poř. | označení šachty | schémat. značka | označení dna obj.číslo | DN [mm] | materiál potrubí | kóta dna | hlavní přívod existuje | hlavní přívod úhel | přívod zprava existuje | přívod zprava úhel | přívod zleva existuje | přívod zleva úhel | uložení dna |
|---|---|---|---|---|---|---|---|---|---|---|---|---|---|
| 1 | ŠP2 1-2 | | TEGRA 600 - dno KG 315 90° | 315 | PVC hladké KG | 248.52 | x | 270 | | | | | podkladový beton |
| | | | RF440000 | | | | | | | | | | |
| 2 | ŠP1 1-2 | | TEGRA 600 - dno KG 315 90° | 315 | PVC hladké KG | 248.41 | x | 270 | | | | | podkladový beton |
| | | | RF440000 | | | | | | | | | | |

# TABULKA SESTAV ŠACHET

## Šachta 1 ŠP2 1-2

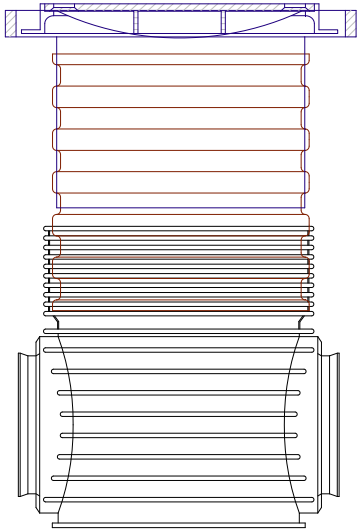

| | |
|---|---|
| TEGRA 600 - dno KG 315 90° | |
| TEGRA 600 - korug.roura 600/1000, | |
| teleskopický adaptér A15-C250 | |
| litinový poklop B125 | |
| kóta dna | 248.52 m |
| kóta terénu | 249.67 m |
| rozdíl kót | 1.15 m |
| převýšení nad terénem | 0.00 m |
| výška šachty | 1.15 m |

## Šachta 2 ŠP1 1-2

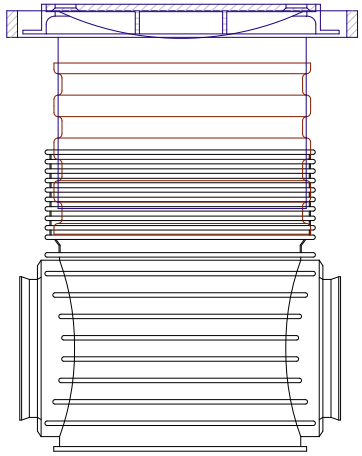

| | |
|---|---|
| TEGRA 600 - dno KG 315 90° | |
| TEGRA 600 - korug.roura 600/1000, | |
| teleskopický adaptér A15-C250 | |
| litinový poklop B125 | |
| kóta dna | 248.41 m |
| kóta terénu | 249.38 m |
| rozdíl kót | 0.97 m |
| převýšení nad terénem | 0.00 m |
| výška šachty | 0.97 m |

# TABULKA ŠACHTOVÝCH POKLOPŮ

| poř. | označení šachty | třída zatížení | označení poklopu | usazení poklopu | úprava kolem poklopu | výška poklopu [mm] | obj.číslo |
|---|---|---|---|---|---|---|---|
| | | | | | | | |
| 1 | ŠP2 1-2 | B | litinový poklop B125 | do teleskopického adaptéru | žulová dlažba do bet. | 80 | RF710000 |
| 2 | ŠP1 1-2 | B | litinový poklop B125 | do teleskopického adaptéru | žulová dlažba do bet. | 80 | RF710000 |

# TABULKA ŠACHET

## Šachtové dílce

| Poř. | Označení šachty | Kóta terénu | Umístění | Kóta poklopu | Kóta dna vývodu | Kóta dna | Výška šachty | Vyrovnávací prstenec pro poklop šachty | | Šachtový kónus zákrytová deska | | Šachtová skruž | | Stupadla | Šachtové dno uložení dna | |
|---|---|---|---|---|---|---|---|---|---|---|---|---|---|---|---|---|
| | | [m n.m.] | | [m n.m.] | [m n.m.] | [m n.m.] | [m] | | ks | | ks | | ks | | | ks |
| 1 | Š2-1-3 | 249.40 | vozovka h = 0.0 m | 249.40 | 247.68 | 247.68 | 1.72 | TBW-Q 120/625/120 | 1 | TZK-Q 1200/200-625 | 1 | | | ocel. s PE | TBZ-Q 400-1320 | 1 |
| | | | | | | | | TBW-Q 100/625/120 | 1 | | | | | | podkladový beton | |
| | | | | | | | | | | | | | | | | |
| | Celkem | | | | | | | TBW-Q 120/625/120 | 1 | TZK-Q 1200/200-625 | 1 | | | | TBZ-Q 400-1320 | 1 |
| | | | | | | | | TBW-Q 100/625/120 | 1 | | | | | | | |


(C) 1996-2019

# TABULKA ŠACHTOVÝCH DEN

| Poř. | Označení šachty | Schémat. značka | Označení dna Stupadla | Vývod | | Hlavní přívod | | 1.vedlejší přívod | | 2.vedlejší přívod | | 3.vedlejší přívod | | 4.vedlejší přívod | |
|---|---|---|---|---|---|---|---|---|---|---|---|---|---|---|---|
| | | | | | | | | | | | | | | | |
| 1 | Š2-1-3 | | TBZ-Q 400-1320 | DN (mm) | 400/370 SN 12 | DN (mm) | 200/185 SN 12 | DN (mm) | 200/185 SN 12 | DN (mm) | | DN (mm) | | DN (mm) | |
| | | | kyneta: 1/1 DN | Materiál | PP Master | Materiál | PP Master | Materiál | PP Master | Materiál | | Materiál | | Materiál | |
| | | | kyneta: | dh[mm] | 0 | Úhel ß | 128 | Úhel ß | 234 | Úhel ß | | Úhel ß | | Úhel ß | |
| | | | beton s nát. | sklon [‰] | 4.3 | dh[mm] | 540 | dh[mm] | 540 | dh[mm] | | dh[mm] | | dh[mm] | |
| | | | orient.stup.180 [°] | | | sklon [‰] | 4.3 | sklon [‰] | 5.0 | sklon [‰] | | sklon [‰] | | sklon [‰] | |

# TABULKA SESTAV ŠACHET

## Šachta č.1 Š2-1-3

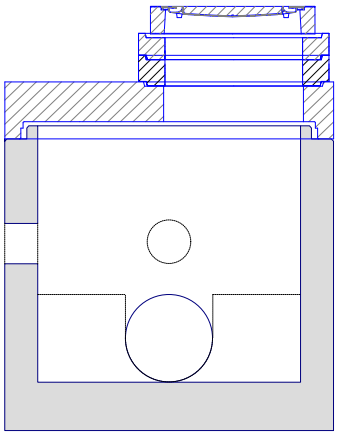

| | |
|---|---|
| dno TBZ-Q 400-1320 | 1 |
| deska TZK-Q 1200/200-625 | 1 |
| vyr.prst. TBW-Q 120/625/120 | 1 |
| vyr.prst. TBW-Q 100/625/120 | 1 |
| poklop B 125 GU bez odvětrání | 1 |
| kóta dna | 247.68 m |
| kóta terénu | 249.40 m |
| rozdíl kót | 1.72 m |
| převýšení nad terénem | 0.00 m |
| výška šachty | 1.72 m |
| stavební výška | 1.94 m |
| podkladový beton | |

# TABULKA ŠACHTOVÝCH POKLOPŮ

| Poř. | Označení šachty | Třída zatížení | Označení poklopu | Popis poklopu | Úprava kolem poklopu | Výška poklopu [mm] | Počet |
|---|---|---|---|---|---|---|---|
| | | | | | | | |
| 1 | Š2-1-3 | B | B 125 GU bez odvětrání | bez odvětrání, rám beton/litina, poklop litina | skladba komunikace | 125 | 1 |
| | Celkem | B | B 125 GU bez odvětrání | bez odvětrání, rám beton/litina, poklop litina | | 125 | 1 |

# TABULKA ŠACHET

## Šachtové dílce

| Poř. | Označení šachty | Kóta terénu [m n.m.] | Umístění | Kóta poklopu [m n.m.] | Kóta dna vývodu [m n.m.] | Kóta dna [m n.m.] | Výška šachty [m] | Vyrovnávací prstenec pro poklop šachty | ks | Šachtový kónus zákrytová deska | ks | Šachtová skruž | ks | Stupadla | Šachtové dno uložení dna | ks |
|---|---|---|---|---|---|---|---|---|---|---|---|---|---|---|---|---|
| 1 | Š1 2-1 | 249.67 | vozovka h = 0.0 m | 249.67 | 248.51 | 248.51 | 1.16 | TBW-Q 100/625/120 | 1 | TZK-Q 200/120 T | 1 | | | ocel. s PE | TBZ-Q 300-750 tl.stěny 150 | 1 |
| | | | | | | | | TBW-Q 60/625/120 | 1 | | | | | | podkladový beton | |
| | | | | | | | | | | | | | | | těsnění pro DN 1000 | 1 |
| 2 | Š2 2-1 | 249.73 | vozovka h = 0.0 m | 249.73 | 248.57 | 248.57 | 1.16 | TBW-Q 100/625/120 | 1 | TZK-Q 200/120 T | 1 | | | ocel. s PE | TBZ-Q 300-750 tl.stěny 150 | 1 |
| | | | | | | | | TBW-Q 60/625/120 | 1 | | | | | | podkladový beton | |
| | | | | | | | | | | | | | | | těsnění pro DN 1000 | 1 |
| 3 | Š4 2-1 | 249.75 | vozovka h = 0.0 m | 249.73 | 248.73 | 248.73 | 1.00 | | | TZK-Q 200/120 T | 1 | | | ocel. s PE | TBZ-Q 300-750 tl.stěny 150 | 1 |
| | | | | | | | | | | | | | | | podkladový beton | |
| | | | | | | | | | | | | | | | těsnění pro DN 1000 | 1 |
| | Celkem | | | | | | | TBW-Q 100/625/120 | 2 | TZK-Q 200/120 T | 3 | | | | TBZ-Q 300-750 tl.stěny 150 | 3 |
| | | | | | | | | TBW-Q 60/625/120 | 2 | | | | | | těsnění pro DN 1000 | 3 |


(C) 1996-2019

# TABULKA ŠACHTOVÝCH DEN

| Poř. | Označení šachty | Schémat. značka | Označení dna Stupadla | Vývod | | Hlavní přívod | | 1.vedlejší přívod | | 2.vedlejší přívod | | 3.vedlejší přívod | | 4.vedlejší přívod | |
|---|---|---|---|---|---|---|---|---|---|---|---|---|---|---|---|
| | | | | | | | | | | | | | | | |
| 1 | Š1 2-1 | | TBZ-Q 300-750 tl.stěny 150 | DN (mm) | 315/292 SN 12 | DN (mm) | 315/292 SN 12 | DN (mm) | 315/292 SN 12 | DN (mm) | | DN (mm) | | DN (mm) | |
| | | | kyneta: 1/1 DN | Materiál | PP Master | Materiál | PP Master | Materiál | PP Master | Materiál | | Materiál | | Materiál | |
| | | | kyneta: | dh[mm] | 0 | Úhel ß | 102 | Úhel ß | 234 | Úhel ß | | Úhel ß | | Úhel ß | |
| | | | beton s nát. | sklon [‰] | 0.0 | dh[mm] | 1 | dh[mm] | 16 | dh[mm] | | dh[mm] | | dh[mm] | |
| | | | orient.stup.180 [°] | | | sklon [‰] | 3.1 | sklon [‰] | 16.0 | sklon [‰] | | sklon [‰] | | sklon [‰] | |
| 2 | Š2 2-1 | | TBZ-Q 300-750 tl.stěny 150 | DN (mm) | 315/292 SN 12 | DN (mm) | 315/292 SN 12 | DN (mm) | 160/148 SN 12 | DN (mm) | 315/292 SN 12 | DN (mm) | | DN (mm) | |
| | | | kyneta: 1/1 DN | Materiál | PP Master | Materiál | PP Master | Materiál | PP Master | Materiál | PP Master | Materiál | | Materiál | |
| | | | kyneta: | dh[mm] | 0 | Úhel ß | 265 | Úhel ß | 162 | Úhel ß | 90 | Úhel ß | | Úhel ß | |
| | | | beton s nát. | sklon [‰] | 3.1 | dh[mm] | 4 | dh[mm] | 100 | dh[mm] | 10 | dh[mm] | | dh[mm] | |
| | | | orient.stup.220 [°] | | | sklon [‰] | 6.8 | sklon [‰] | 207.5 | sklon [‰] | 9.9 | sklon [‰] | | sklon [‰] | |
| 3 | S4 2-1 | | TBZ-Q 300-750 tl.stěny 150 | DN (mm) | 315/292 SN 12 | DN (mm) | 315/292 SN 12 | DN (mm) | | DN (mm) | | DN (mm) | | DN (mm) | |
| | | | kyneta: 1/1 DN | Materiál | PP Master | Materiál | PP Master | Materiál | | Materiál | | Materiál | | Materiál | |
| | | | kyneta: | dh[mm] | 0 | Úhel ß | 90 | Úhel ß | | Úhel ß | | Úhel ß | | Úhel ß | |
| | | | beton s nát. | sklon [‰] | 6.8 | dh[mm] | 6 | dh[mm] | | dh[mm] | | dh[mm] | | dh[mm] | |
| | | | orient.stup.270 [°] | | | sklon [‰] | 6.8 | sklon [‰] | | sklon [‰] | | sklon [‰] | | sklon [‰] | |

# TABULKA SESTAV ŠACHET

## Šachta č.1 Š1 2-1

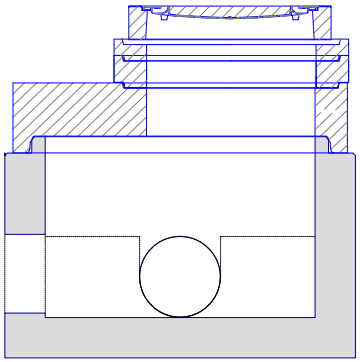

| | |
|---|---|
| dno TBZ-Q 300-750 tl.stěny 150 | 1 |
| deska TZK-Q 200/120 T | 1 |
| vyr.prst. TBW-Q 100/625/120 | 1 |
| vyr.prst. TBW-Q 60/625/120 | 1 |
| poklop B 125 GU bez odvětrání | 1 |
| těsnění pro DN 1000 | 1 |
| kóta dna | 248.51 m |
| kóta terénu | 249.67 m |
| rozdíl kót | 1.16 m |
| převýšení nad terénem | 0.00 m |
| výška šachty | 1.16 m |
| stavební výška | 1.31 m |
| podkladový beton | |

## Šachta č.2 Š2 2-1

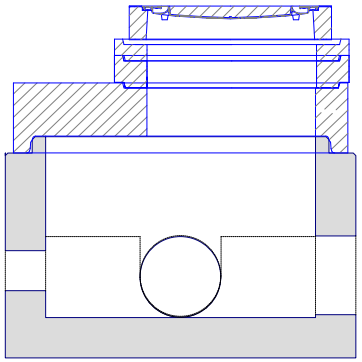

| | |
|---|---|
| dno TBZ-Q 300-750 tl.stěny 150 | 1 |
| deska TZK-Q 200/120 T | 1 |
| vyr.prst. TBW-Q 100/625/120 | 1 |
| vyr.prst. TBW-Q 60/625/120 | 1 |
| poklop B 125 GU bez odvětrání | 1 |
| těsnění pro DN 1000 | 1 |
| kóta dna | 248.57 m |
| kóta terénu | 249.73 m |
| rozdíl kót | 1.16 m |
| převýšení nad terénem | 0.00 m |
| výška šachty | 1.16 m |
| stavební výška | 1.31 m |
| podkladový beton | |

## Šachta č.3 Š4 2-1

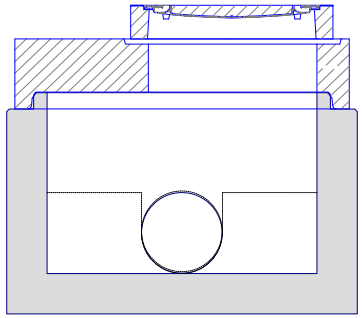

| | |
|---|---|
| dno TBZ-Q 300-750 tl.stěny 150 | 1 |
| deska TZK-Q 200/120 T | 1 |
| poklop B 125 GU bez odvětrání | 1 |
| těsnění pro DN 1000 | 1 |
| kóta dna | 248.73 m |
| kóta terénu | 249.75 m |
| rozdíl kót | 1.02 m |
| převýšení nad terénem | 0.00 m |
| výška šachty | 1.00 m |
| stavební výška | 1.15 m |
| podkladový beton | |


(C) 1996-2019

# TABULKA ŠACHTOVÝCH POKLOPŮ

| Poř. | Označení šachty | Třída zatížení | Označení poklopu | Popis poklopu | Úprava kolem poklopu | Výška poklopu [mm] | Počet |
|---|---|---|---|---|---|---|---|
| | | | | | | | |
| 1 | Š1 2-1 | B | B 125 GU bez odvětrání | bez odvětrání, rám beton/litina, poklop litina | ohumusování a osetí | 125 | 1 |
| 2 | Š2 2-1 | B | B 125 GU bez odvětrání | bez odvětrání, rám beton/litina, poklop litina | ohumusování a osetí | 125 | 1 |
| 3 | Š4 2-1 | B | B 125 GU bez odvětrání | bez odvětrání, rám beton/litina, poklop litina | ohumusování a osetí | 125 | 1 |
| | Celkem | B | B 125 GU bez odvětrání | bez odvětrání, rám beton/litina, poklop litina | | 125 | 3 |

# TABULKA ŠACHET

| poř. | označení | kóta [m n.m.] | | | výška | převýšení | typ dna | DN | š.roura (DN/L) | |
|---|---|---|---|---|---|---|---|---|---|---|
| | šachty | terénu | vrcholu | dna | šachty | šachty | obj.číslo | potrubí | výška | 600/1000 |
| | | | | potrubí | | nad terénem | | | | |
| | | | | | [m] | | | [mm] | [mm] | RP010000 |
| | | | | | | | | | | |
| 1 | ŠP3 2-1 | 249.74 | 249.74 | 248.58 | 1.16 | vozovka h=0.0 m | TEGRA 600 - dno KG 315 90° | 315 | 600 | 1 |
| | | | | | | | RF440000 | | | |
| 2 | ŠP5 2-1 | 249.71 | 249.71 | 248.83 | 0.88 | vozovka h=0.0 m | TEGRA 600 - dno KG 315 přímé | 315 | 300 | 1 |
| | | | | | | | RF410000 | | | |

# TABULKA ŠACHTOVÝCH DEN

| poř. | označení šachty | schémat. značka | označení dna obj.číslo | DN [mm] | materiál potrubí | kóta dna | hlavní přívod existuje | hlavní přívod úhel | přívod zprava existuje | přívod zprava úhel | přívod zleva existuje | přívod zleva úhel | uložení dna |
|---|---|---|---|---|---|---|---|---|---|---|---|---|---|
| 1 | ŠP3 2-1 | | TEGRA 600 - dno KG 315 90° RF440000 | 315 | PVC hladké KG | 248.58 | x | 90 | | | | | podkladový beton |
| 2 | ŠP5 2-1 | | TEGRA 600 - dno KG 315 přímé RF410000 | 315 | PVC hladké KG | 248.83 | x | 180 | | | | | podkladový beton |

# TABULKA SESTAV ŠACHET

## Šachta 1 ŠP3 2-1

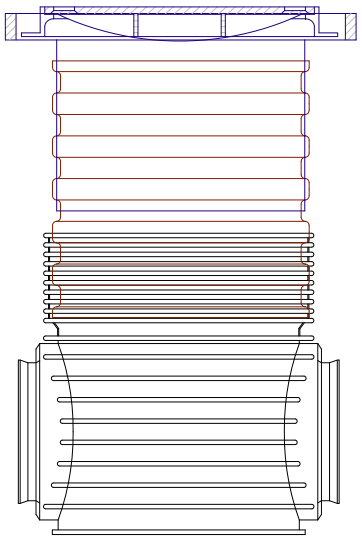

| | |
|---|---|
| TEGRA 600 - dno KG 315 90° | |
| TEGRA 600 - korug.roura 600/1000, | |
| teleskopický adaptér A15-C250 | |
| litinový poklop B125 | |
| kóta dna | 248.58 m |
| kóta terénu | 249.74 m |
| rozdíl kót | 1.16 m |
| převýšení nad terénem | 0.00 m |
| výška šachty | 1.16 m |

## Šachta 2 ŠP5 2-1

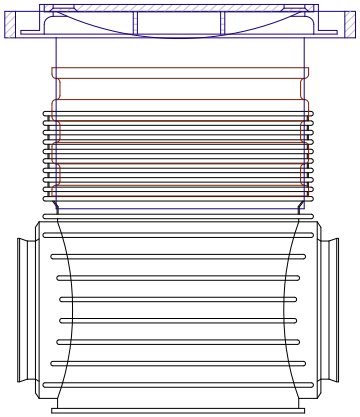

| | |
|---|---|
| TEGRA 600 - dno KG 315 přímé | |
| TEGRA 600 - korug.roura 600/1000, | |
| teleskopický adaptér A15-C250 | |
| litinový poklop B125 | |
| kóta dna | 248.83 m |
| kóta terénu | 249.71 m |
| rozdíl kót | 0.88 m |
| převýšení nad terénem | 0.00 m |
| výška šachty | 0.88 m |

# TABULKA ŠACHTOVÝCH POKLOPŮ

| poř. | označení šachty | třída zatížení | označení poklopu | usazení poklopu | úprava kolem poklopu | výška poklopu [mm] | obj.číslo |
|---|---|---|---|---|---|---|---|
| | | | | | | | |
| 1 | ŠP3 2-1 | B | litinový poklop B125 | do teleskopického adaptéru | ohumusování a osetí | 80 | RF710000 |
| 2 | ŠP5 2-1 | B | litinový poklop B125 | do teleskopického adaptéru | žulová dlažba do bet. | 80 | RF710000 |

# TABULKA ŠACHET

| poř. | označení | kóta [m n.m.] | | | výška | převýšení | typ dna | DN | š.roura (DN/L) | | |
|---|---|---|---|---|---|---|---|---|---|---|---|
| | šachty | terénu | vrcholu | dna | šachty | šachty | obj.číslo | potrubí | výška | 600/1000 | |
| | | | | potrubí | | nad terénem | | | | | |
| | | | | | [m] | | | [mm] | [mm] | RP010000 | |
| | | | | | | | | | | | |
| 1 | ŠP1 2-2 | 249.94 | 249.94 | 248.83 | 1.11 | vozovka h=0.0 m | TEGRA 600 - dno KG 315 přímé | 315 | 600 | 1 | |
| | | | | | | | RF410000 | | | | |

# TABULKA ŠACHTOVÝCH DEN

| poř. | označení | schémat. | označení dna | DN | materiál | kóta | hlavní přívod | | přívod zprava | | přívod zleva | | uložení |
|---|---|---|---|---|---|---|---|---|---|---|---|---|---|
| | šachty | značka | obj.číslo | [mm] | potrubí | dna | existuje | úhel | existuje | úhel | existuje | úhel | dna |
| | | | | | | | | | | | | | |
| 1 | ŠP1 2-2 | | TEGRA 600 - dno KG 315 přímé | 315 | PVC hladké KG | 248.83 | x | 180 | | | | | podkladový beton |
| | | | RF410000 | | | | | | | | | | |
| | | | | | | | | | | | | | |

| | | |
|---|---|---|
| Plastové kanalizační šachty 4<br>HYDROPROJEKT CZ<br>(C) 1996-2012 | Název stavby-objektu | STRANA |
| | projektant | 2 |

# TABULKA SESTAV ŠACHET

## Šachta 1 ŠP1 2-2

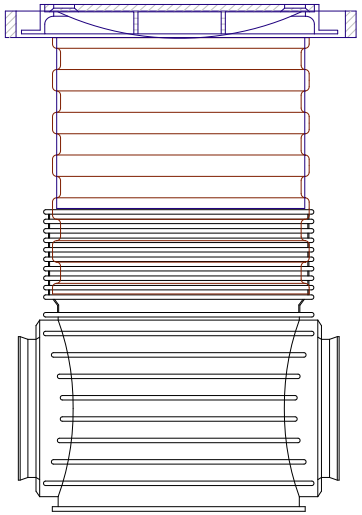

| | |
|---|---|
| TEGRA 600 - dno KG 315 přímé | |
| TEGRA 600 - korug.roura 600/1000, | |
| teleskopický adaptér A15-C250 | |
| litinový poklop B125 | |
| kóta dna | 248.83 m |
| kóta terénu | 249.94 m |
| rozdíl kót | 1.11 m |
| převýšení nad terénem | 0.00 m |
| výška šachty | 1.11 m |

# TABULKA ŠACHTOVÝCH POKLOPŮ

| poř. | označení šachty | třída zatížení | označení poklopu | usazení poklopu | úprava kolem poklopu | výška poklopu [mm] | obj.číslo |
|---|---|---|---|---|---|---|---|
| | | | | | | | |
| 1 | ŠP1 2-2 | B | litinový poklop B125 | do teleskopického adaptéru | ohumusování a osetí | 80 | RF710000 |

# TABULKA ŠACHET

| poř. | označení | kóta [m n.m.] | | | výška | převýšení | typ dna | DN | š.roura (DN/L) | |
|---|---|---|---|---|---|---|---|---|---|---|
| | šachty | terénu | vrcholu | dna | šachty | šachty | obj.číslo | potrubí | výška | 600/1000 |
| | | | | potrubí | | nad terénem | | | | |
| | | | | | [m] | | | [mm] | [mm] | RP010000 |
| | | | | | | | | | | |
| 1 | ŠP1 2-3 | 249.76 | 249.76 | 248.60 | 1.16 | vozovka h=0.0 m | TEGRA 600 - dno KG 315 30° | 315 | 600 | 1 |
| | | | | | | | RF420000 | | | |
| 2 | ŠP2 2-3 | 250.00 | 250.00 | 248.70 | 1.30 | vozovka h=0.0 m | TEGRA 600 - dno KG 315 typ T | 315 | 800 | 1 |
| | | | | | | | RF450000 | | | |
| 3 | ŠP3 2-3 | 249.99 | 249.99 | 249.11 | 0.88 | vozovka h=0.0 m | TEGRA 600 - dno KG 315 60° | 315 | 300 | 1 |
| | | | | | | | RF430000 | | | |

# TABULKA ŠACHTOVÝCH DEN

| poř. | označení šachty | schémat. značka | označení dna obj.číslo | DN [mm] | materiál potrubí | kóta dna | hlavní přívod existuje | hlavní přívod úhel | přívod zprava existuje | přívod zprava úhel | přívod zleva existuje | přívod zleva úhel | uložení dna |
|---|---|---|---|---|---|---|---|---|---|---|---|---|---|
| 1 | ŠP1 2-3 | | TEGRA 600 - dno KG 315 30° | 315 | PVC hladké KG | 248.60 | x | 210 | | | | | podkladový beton |
| | | | RF420000 | | | | | | | | | | |
| 2 | ŠP2 2-3 | | TEGRA 600 - dno KG 315 typ T | 315 | PVC hladké KG | 248.70 | x | 180 | x | 90 | | | pískový podklad |
| | | | RF450000 | | | | | | | | | | |
| 3 | ŠP3 2-3 | | TEGRA 600 - dno KG 315 60° | 315 | PVC hladké KG | 249.11 | x | 120 | | | | | podkladový beton |
| | | | RF430000 | | | | | | | | | | |

# TABULKA SESTAV ŠACHET

## Šachta 1 ŠP1 2-3

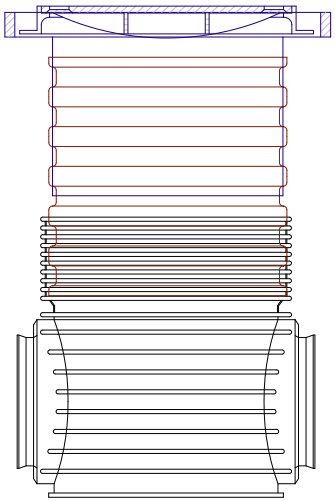

| | |
|---|---|
| TEGRA 600 - dno KG 315 30° | |
| TEGRA 600 - korug.roura 600/1000, | |
| teleskopický adaptér A15-C250 | |
| litinový poklop B125 | |
| kóta dna | 248.60 m |
| kóta terénu | 249.76 m |
| rozdíl kót | 1.16 m |
| převýšení nad terénem | 0.00 m |
| výška šachty | 1.16 m |

## Šachta 2 ŠP2 2-3

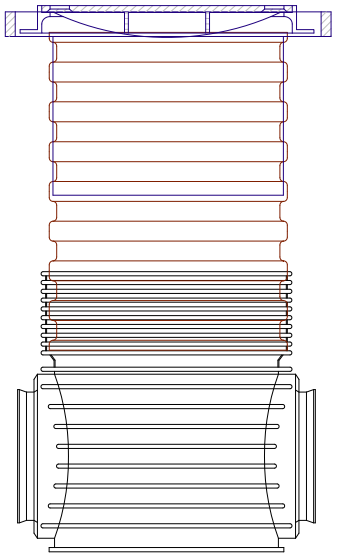

| | |
|---|---|
| TEGRA 600 - dno KG 315 typ T | |
| TEGRA 600 - korug.roura 600/1000, | |
| teleskopický adaptér A15-C250 | |
| litinový poklop B125 | |
| kóta dna | 248.70 m |
| kóta terénu | 250.00 m |
| rozdíl kót | 1.30 m |
| převýšení nad terénem | 0.00 m |
| výška šachty | 1.30 m |

## Šachta 3 ŠP3 2-3

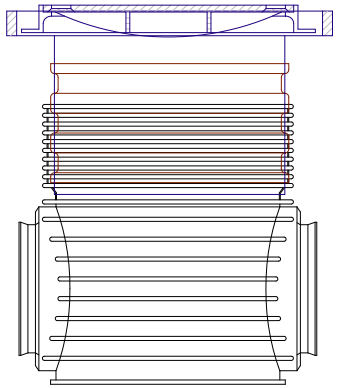

| | |
|---|---|
| TEGRA 600 - dno KG 315 60° | |
| TEGRA 600 - korug.roura 600/1000, | |
| teleskopický adaptér A15-C250 | |
| litinový poklop B125 | |
| kóta dna | 249.11 m |
| kóta terénu | 249.99 m |
| rozdíl kót | 0.88 m |
| převýšení nad terénem | 0.00 m |
| výška šachty | 0.88 m |

# TABULKA ŠACHTOVÝCH POKLOPŮ

| poř. | označení šachty | třída zatížení | označení poklopu | usazení poklopu | úprava kolem poklopu | výška poklopu [mm] | obj.číslo |
|---|---|---|---|---|---|---|---|
| | | | | | | | |
| 1 | ŠP1 2-3 | B | litinový poklop B125 | do teleskopického adaptéru | ohumusování a osetí | 80 | RF710000 |
| 2 | ŠP2 2-3 | B | litinový poklop B125 | do teleskopického adaptéru | ohumusování a osetí | 80 | RF710000 |
| 3 | ŠP3 2-3 | B | litinový poklop B125 | do teleskopického adaptéru | ohumusování a osetí | 80 | RF710000 |

# TABULKA ŠACHET

## Šachtové dílce

| Poř. | Označení šachty | Kóta terénu [m n.m.] | Umístění | Kóta poklopu [m n.m.] | Kóta dna vývodu [m n.m.] | Kóta dna [m n.m.] | Výška šachty [m] | Vyrovnávací prstenec pro poklop šachty | ks | Šachtový kónus zákrytová deska | ks | Šachtová skruž | ks | Stupadla | Šachtové dno uložení dna | ks |
|---|---|---|---|---|---|---|---|---|---|---|---|---|---|---|---|---|
| 1 | Š1 3-1 | 249.02 | vozovka h = 0.0 m | 248.93 | 248.06 | 248.06 | 0.87 | | | TZK-Q 200/120 T int.poklop | 1 | | | ocel. s PE | TBZ-Q 300-750 tl.stěny 150 | 1 |
| | | | | | | | | | | | | | | | pískový podklad | |
| | | | | | | | | | | | | | | | těsnění pro DN 1000 | 1 |
| 2 | S2 3-1 | 249.37 | vozovka h = 0.0 m | 249.37 | 248.20 | 248.20 | 1.17 | TBW-Q 80/625/120 | 1 | TZK-Q 200/120 T | 1 | | | ocel. s PE | TBZ-Q 300-750 tl.stěny 150 | 1 |
| | | | | | | | | TBW-Q 60/625/120 | 1 | | | | | | pískový podklad | |
| | | | | | | | | | | | | | | | těsnění pro DN 1000 | 1 |
| 3 | S3 3-1 | 249.52 | vozovka h = 0.0 m | 249.51 | 248.36 | 248.36 | 1.15 | TBW-Q 120/625/120 | 1 | TZK-Q 200/120 T | 1 | | | ocel. s PE | TBZ-Q 300-750 tl.stěny 150 | 1 |
| | | | | | | | | | | | | | | | pískový podklad | |
| | | | | | | | | | | | | | | | těsnění pro DN 1000 | 1 |
| 4 | S4 3-1 | 249.49 | vozovka h = 0.0 m | 249.38 | 248.51 | 248.51 | 0.87 | | | TZK-Q 200/120 T int.poklop | 1 | | | ocel. s PE | TBZ-Q 300-750 tl.stěny 150 | 1 |
| | | | | | | | | | | | | | | | pískový podklad | |
| | | | | | | | | | | | | | | | těsnění pro DN 1000 | 1 |
| 5 | S7 3-1 | 249.83 | vozovka h = 0.0 m | 249.83 | 248.73 | 248.73 | 1.10 | TBW-Q 100/625/120 | 1 | TZK-Q 200/120 T | 1 | | | ocel. s PE | TBZ-Q 300-750 tl.stěny 150 | 1 |
| | | | | | | | | | | | | | | | pískový podklad | |
| | | | | | | | | | | | | | | | těsnění pro DN 1000 | 1 |
| | Celkem | | | | | | | TBW-Q 120/625/120 | 1 | TZK-Q 200/120 T | 3 | | | | TBZ-Q 300-750 tl.stěny 150 | 5 |
| | | | | | | | | TBW-Q 100/625/120 | 1 | TZK-Q 200/120 T int.poklop | 2 | | | | těsnění pro DN 1000 | 5 |
| | | | | | | | | TBW-Q 80/625/120 | 1 | | | | | | | |
| | | | | | | | | TBW-Q 60/625/120 | 1 | | | | | | | |

# TABULKA ŠACHTOVÝCH DEN

| Poř. | Označení šachty | Schémat. značka | Označení dna Stupadla | Vývod | | Hlavní přívod | | 1.vedlejší přívod | | 2.vedlejší přívod | | 3.vedlejší přívod | | 4.vedlejší přívod | |
|---|---|---|---|---|---|---|---|---|---|---|---|---|---|---|---|
| | | | | | | | | | | | | | | | |
| 1 | Š1 3-1 | | TBZ-Q 300-750 tl.stěny 150 | DN (mm) | 315/292 SN 12 | DN (mm) | 315/292 SN 12 | DN (mm) | 315/292 SN 12 | DN (mm) | | DN (mm) | | DN (mm) | |
| | | | kyneta: 1/1 DN | Materiál | PP Master | Materiál | PP Master | Materiál | PP Master | Materiál | | Materiál | | Materiál | |
| | | | kyneta: | dh[mm] | 0 | Úhel ß | 239 | Úhel ß | 90 | Úhel ß | | Úhel ß | | Úhel ß | |
| | | | beton s nát. | sklon [‰] | 0.0 | dh[mm] | 7 | dh[mm] | 5 | dh[mm] | | dh[mm] | | dh[mm] | |
| | | | orient.stup.180 [°] | | | sklon [‰] | 13.7 | sklon [‰] | 3.5 | sklon [‰] | | sklon [‰] | | sklon [‰] | |
| 2 | Š2 3-1 | | TBZ-Q 300-750 tl.stěny 150 | DN (mm) | 315/292 SN 12 | DN (mm) | 315/292 SN 12 | DN (mm) | 160/148 SN 12 | DN (mm) | | DN (mm) | | DN (mm) | |
| | | | kyneta: 1/1 DN | Materiál | PP Master | Materiál | PP Master | Materiál | PP Master | Materiál | | Materiál | | Materiál | |
| | | | kyneta: | dh[mm] | 0 | Úhel ß | 197 | Úhel ß | 90 | Úhel ß | | Úhel ß | | Úhel ß | |
| | | | beton s nát. | sklon [‰] | 13.7 | dh[mm] | 14 | dh[mm] | 150 | dh[mm] | | dh[mm] | | dh[mm] | |
| | | | orient.stup.270 [°] | | | sklon [‰] | 13.7 | sklon [‰] | 98.8 | sklon [‰] | | sklon [‰] | | sklon [‰] | |
| 3 | Š3 3-1 | | TBZ-Q 300-750 tl.stěny 150 | DN (mm) | 315/292 SN 12 | DN (mm) | 315/292 SN 12 | DN (mm) | | DN (mm) | | DN (mm) | | DN (mm) | |
| | | | kyneta: 1/1 DN | Materiál | PP Master | Materiál | PP Master | Materiál | | Materiál | | Materiál | | Materiál | |
| | | | kyneta: | dh[mm] | 0 | Úhel ß | 103 | Úhel ß | | Úhel ß | | Úhel ß | | Úhel ß | |
| | | | beton s nát. | sklon [‰] | 13.7 | dh[mm] | 10 | dh[mm] | | dh[mm] | | dh[mm] | | dh[mm] | |
| | | | orient.stup.270 [°] | | | sklon [‰] | 5.9 | sklon [‰] | | sklon [‰] | | sklon [‰] | | sklon [‰] | |
| 4 | Š4 3-1 | | TBZ-Q 300-750 tl.stěny 150 | DN (mm) | 315/292 SN 12 | DN (mm) | 315/292 SN 12 | DN (mm) | | DN (mm) | | DN (mm) | | DN (mm) | |
| | | | kyneta: 1/1 DN | Materiál | PP Master | Materiál | PP Master | Materiál | | Materiál | | Materiál | | Materiál | |
| | | | kyneta: | dh[mm] | 0 | Úhel ß | 90 | Úhel ß | | Úhel ß | | Úhel ß | | Úhel ß | |
| | | | beton s nát. | sklon [‰] | 5.9 | dh[mm] | 6 | dh[mm] | | dh[mm] | | dh[mm] | | dh[mm] | |
| | | | | | | sklon [‰] | 5.9 | sklon [‰] | | sklon [‰] | | sklon [‰] | | sklon [‰] | |
| 5 | Š7 3-1 | | TBZ-Q 300-750 tl.stěny 150 | DN (mm) | 315/292 SN 12 | DN (mm) | 315/292 SN 12 | DN (mm) | 315/292 SN 12 | DN (mm) | | DN (mm) | | DN (mm) | |
| | | | kyneta: 1/1 DN | Materiál | PP Master | Materiál | PP Master | Materiál | PP Master | Materiál | | Materiál | | Materiál | |
| | | | kyneta: | dh[mm] | 0 | Úhel ß | 270 | Úhel ß | 92 | Úhel ß | | Úhel ß | | Úhel ß | |
| | | | beton s nát. | sklon [‰] | 5.9 | dh[mm] | 11 | dh[mm] | 0 | dh[mm] | | dh[mm] | | dh[mm] | |
| | | | | | | sklon [‰] | 15.8 | sklon [‰] | 5.8 | sklon [‰] | | sklon [‰] | | sklon [‰] | |

# TABULKA SESTAV ŠACHET

## Šachta č.1 Š1 3-1

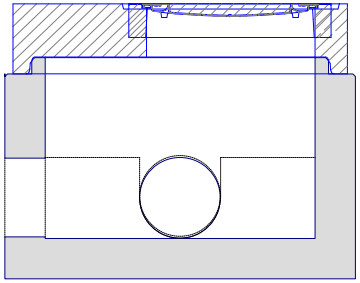

| | |
|---|---|
| dno TBZ-Q 300-750 tl.stěny 150 | 1 |
| deska TZK-Q 200/120 T int.pokl | 1 |
| poklop B 125 GU bez odvětrání | 1 |
| těsnění pro DN 1000 | 1 |
| kóta dna | 248.06 m |
| kóta terénu | 249.02 m |
| rozdíl kót | 0.96 m |
| převýšení nad terénem | 0.00 m |
| výška šachty | 0.87 m |
| stavební výška | 1.02 m |
| pískový podklad | |

## Šachta č.2 Š2 3-1

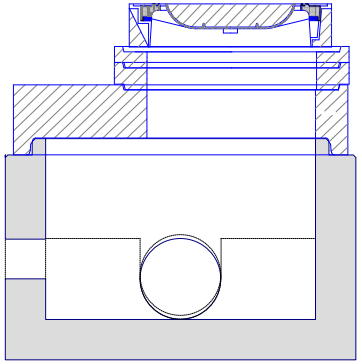

| | |
|---|---|
| dno TBZ-Q 300-750 tl.stěny 150 | 1 |
| deska TZK-Q 200/120 T | 1 |
| vyr.prst. TBW-Q 80/625/120 | 1 |
| vyr.prst. TBW-Q 60/625/120 | 1 |
| poklop D 400 GU bez odvětrání | 1 |
| těsnění pro DN 1000 | 1 |
| kóta dna | 248.20 m |
| kóta terénu | 249.37 m |
| rozdíl kót | 1.17 m |
| převýšení nad terénem | 0.00 m |
| výška šachty | 1.17 m |
| stavební výška | 1.32 m |
| pískový podklad | |

## Šachta č.3 Š3 3-1

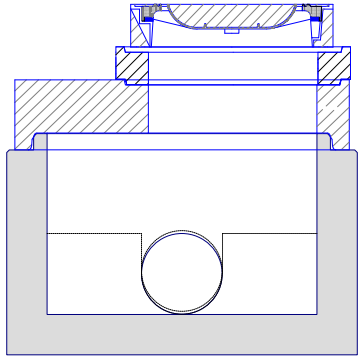

| | |
|---|---|
| dno TBZ-Q 300-750 tl.stěny 150 | 1 |
| deska TZK-Q 200/120 T | 1 |
| vyr.prst. TBW-Q 120/625/120 | 1 |
| poklop D 400 GU bez odvětrání | 1 |
| těsnění pro DN 1000 | 1 |
| kóta dna | 248.36 m |
| kóta terénu | 249.52 m |
| rozdíl kót | 1.16 m |
| převýšení nad terénem | 0.00 m |
| výška šachty | 1.15 m |
| stavební výška | 1.30 m |
| pískový podklad | |

## Šachta č.4 Š4 3-1

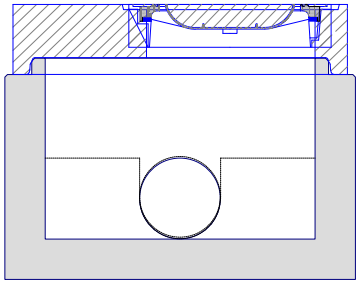

| | |
|---|---|
| dno TBZ-Q 300-750 tl.stěny 150 | 1 |
| deska TZK-Q 200/120 T int.pokl | 1 |
| poklop D 400 GU bez odvětrání | 1 |
| těsnění pro DN 1000 | 1 |
| kóta dna | 248.51 m |
| kóta terénu | 249.49 m |
| rozdíl kót | 0.98 m |
| převýšení nad terénem | 0.00 m |
| výška šachty | 0.87 m |
| stavební výška | 1.02 m |
| pískový podklad | |

## Šachta č.5 Š7 3-1

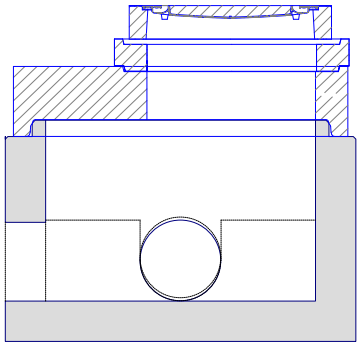

| | |
|---|---|
| dno TBZ-Q 300-750 tl.stěny 150 | 1 |
| deska TZK-Q 200/120 T | 1 |
| vyr.prst. TBW-Q 100/625/120 | 1 |
| poklop B 125 GU bez odvětrání | 1 |
| těsnění pro DN 1000 | 1 |
| kóta dna | 248.73 m |
| kóta terénu | 249.83 m |
| rozdíl kót | 1.10 m |
| převýšení nad terénem | 0.00 m |
| výška šachty | 1.10 m |
| stavební výška | 1.25 m |
| pískový podklad | |


(C) 1996-2019

# TABULKA ŠACHTOVÝCH POKLOPŮ

| Poř. | Označení šachty | Třída zatížení | Označení poklopu | Popis poklopu | Úprava kolem poklopu | Výška poklopu [mm] | Počet |
|---|---|---|---|---|---|---|---|
| | | | | | | | |
| 1 | Š1 3-1 | B | B 125 GU bez odvětrání | bez odvětrání, rám beton/litina, poklop litina | skladba komunikace | 125 | |
| 2 | Š2 3-1 | D | D 400 GU bez odvětrání | bez odvětrání, rám beton/litina, poklop litina | skladba komunikace | 160 | 1 |
| 3 | Š3 3-1 | D | D 400 GU bez odvětrání | bez odvětrání, rám beton/litina, poklop litina | skladba komunikace | 160 | 1 |
| 4 | Š4 3-1 | D | D 400 GU bez odvětrání | bez odvětrání, rám beton/litina, poklop litina | skladba komunikace | 160 | |
| 5 | Š7 3-1 | B | B 125 GU bez odvětrání | bez odvětrání, rám beton/litina, poklop litina | skladba komunikace | 125 | 1 |
| | Celkem | B | B 125 GU bez odvětrání | bez odvětrání, rám beton/litina, poklop litina | | 125 | 2 |
| | | D | D 400 GU bez odvětrání | bez odvětrání, rám beton/litina, poklop litina | | 160 | 3 |

# TABULKA ŠACHET

| poř. | označení | kóta [m n.m.] | | | výška | převýšení | typ dna | DN | š.roura (DN/L) | |
|---|---|---|---|---|---|---|---|---|---|---|
| | šachty | terénu | vrcholu | dna | šachty | šachty | obj.číslo | potrubí | výška | 600/1000 |
| | | | | potrubí | | nad terénem | | | | |
| | | | | | [m] | | | [mm] | [mm] | RP010000 |
| | | | | | | | | | | |
| 1 | ŠP5 3-1 | 249.43 | 249.51 | 248.57 | 0.94 | vozovka h=0.0 m | TEGRA 600 - dno KG 315 30° | 315 | 400 | 1 |
| | | | | | | | RF420000 | | | |
| 2 | ŠP6 3-1 | 249.42 | 249.42 | 248.58 | 0.84 | vozovka h=0.0 m | TEGRA 600 - dno KG 315 30° | 315 | 300 | 1 |
| | | | | | | | RF420000 | | | |
| 3 | ŠP8 3-1 | 249.77 | 249.77 | 248.89 | 0.88 | vozovka h=0.0 m | TEGRA 600 - dno KG 315 60° | 315 | 300 | 1 |
| | | | | | | | RF430000 | | | |

# TABULKA ŠACHTOVÝCH DEN

| poř. | označení šachty | schémat. značka | označení dna obj.číslo | DN [mm] | materiál potrubí | kóta dna | hlavní přívod existuje | hlavní přívod úhel | přívod zprava existuje | přívod zprava úhel | přívod zleva existuje | přívod zleva úhel | uložení dna |
|---|---|---|---|---|---|---|---|---|---|---|---|---|---|
| 1 | ŠP5 3-1 | | TEGRA 600 - dno KG 315 30° | 315 | PVC hladké KG | 248.57 | x | 150 | | | | | podkladový beton |
| | | | RF420000 | | | | | | | | | | |
| 2 | ŠP6 3-1 | | TEGRA 600 - dno KG 315 30° | 315 | PVC hladké KG | 248.58 | x | 210 | | | | | podkladový beton |
| | | | RF420000 | | | | | | | | | | |
| 3 | ŠP8 3-1 | | TEGRA 600 - dno KG 315 60° | 315 | PVC hladké KG | 248.89 | x | 120 | | | | | podkladový beton |
| | | | RF430000 | | | | | | | | | | |

# TABULKA SESTAV ŠACHET

## Šachta 1 ŠP5 3-1

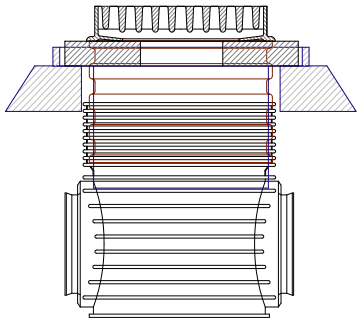

| | |
|---|---|
| TEGRA 600 - dno KG 315 30° | |
| TEGRA 600 - korug.roura 600/1000, | |
| betonový prstenec 600 | |
| těsnění 600 | |
| teleskopický adaptér D400 | |
| betonový adaptér pro vpusti D400 | |
| litinová mříž 600/40t 420x620 D400 | |
| kóta dna | 248.57 m |
| kóta terénu | 249.43 m |
| rozdíl kót | 0.86 m |
| převýšení nad terénem | 0.00 m |
| výška šachty | 0.94 m |

## Šachta 2 ŠP6 3-1

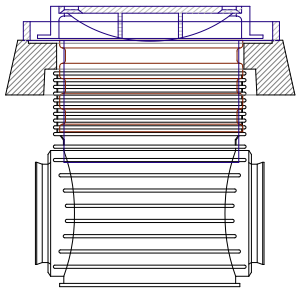

| | |
|---|---|
| TEGRA 600 - dno KG 315 30° | |
| TEGRA 600 - korug.roura 600/1000, | |
| plastový kónus PAD 600 | |
| teleskopický adaptér D400 | |
| litinový poklop D400 | |
| kóta dna | 248.58 m |
| kóta terénu | 249.42 m |
| rozdíl kót | 0.84 m |
| převýšení nad terénem | 0.00 m |
| výška šachty | 0.84 m |

## Šachta 3 ŠP8 3-1

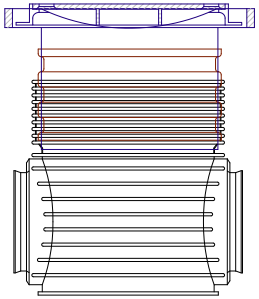

| | |
|---|---|
| TEGRA 600 - dno KG 315 60° | |
| TEGRA 600 - korug.roura 600/1000, | |
| teleskopický adaptér A15-C250 | |
| litinový poklop B125 | |
| kóta dna | 248.89 m |
| kóta terénu | 249.77 m |
| rozdíl kót | 0.88 m |
| převýšení nad terénem | 0.00 m |
| výška šachty | 0.88 m |

# TABULKA ŠACHTOVÝCH POKLOPŮ

| poř. | označení šachty | třída zatížení | označení poklopu | usazení poklopu | úprava kolem poklopu | výška poklopu [mm] | obj.číslo |
|---|---|---|---|---|---|---|---|
| | | | | | | | |
| 1 | ŠP5 3-1 | D | litinová mříž 600/40t 420x620 D400 | na betonový adaptér | skladba komunikace | 140 | RF740006 |
| 2 | ŠP6 3-1 | D | litinový poklop D400 | na plast.prstenec a telesk.adaptér | skladba komunikace | 115 | RF730000 |
| 3 | ŠP8 3-1 | B | litinový poklop B125 | do teleskopického adaptéru | ohumusování a osetí | 80 | RF710000 |

# TABULKA ŠACHET

| poř. | označení | kóta [m n.m.] | | | výška | převýšení | typ dna | DN | š.roura (DN/L) | |
|---|---|---|---|---|---|---|---|---|---|---|
| | šachty | terénu | vrcholu | dna | šachty | šachty | obj.číslo | potrubí | výška | 600/1000 |
| | | | | potrubí | | nad terénem | | | | |
| | | | | | [m] | | | [mm] | [mm] | RP010000 |
| | | | | | | | | | | |
| 1 | ŠP1 3-1-1 | 249.74 | 249.74 | 248.76 | 0.98 | vozovka h=0.0 m | TEGRA 600 - dno KG 315 90° | 315 | 400 | 1 |
| | | | | | | | RF440000 | | | |

# TABULKA ŠACHTOVÝCH DEN

| poř. | označení | schémat. | označení dna | DN | materiál | kóta | hlavní přívod | | přívod zprava | | přívod zleva | | uložení |
|---|---|---|---|---|---|---|---|---|---|---|---|---|---|
| | šachty | značka | obj.číslo | [mm] | potrubí | dna | existuje | úhel | existuje | úhel | existuje | úhel | dna |
| | | | | | | | | | | | | | |
| 1 | ŠP1 3-1-1 | | TEGRA 600 - dno KG 315 90° | 315 | PVC hladké KG | 248.76 | x | 270 | | | | | podkladový beton |
| | | | RF440000 | | | | | | | | | | |
| | | | | | | | | | | | | | |

| | | |
|---|---|---|
| Plastové kanalizační šachty 4<br>HYDROPROJEKT CZ<br>(C) 1996-2012 | Název stavby-objektu | STRANA |
| | projektant | 2 |

# TABULKA SESTAV ŠACHET

## Šachta 1 ŠP1 3-1-1

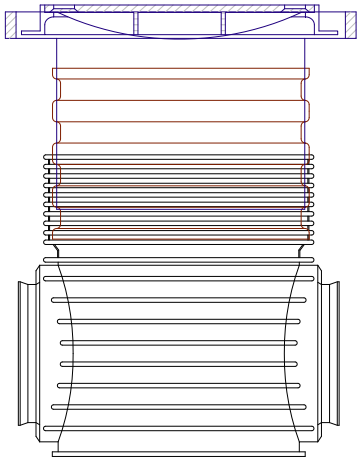

| | |
|---|---|
| TEGRA 600 - dno KG 315 90° | |
| TEGRA 600 - korug.roura 600/1000, | |
| teleskopický adaptér A15-C250 | |
| litinový poklop B125 | |
| kóta dna | 248.76 m |
| kóta terénu | 249.74 m |
| rozdíl kót | 0.98 m |
| převýšení nad terénem | 0.00 m |
| výška šachty | 0.98 m |

# TABULKA ŠACHTOVÝCH POKLOPŮ

| poř. | označení šachty | třída zatížení | označení poklopu | usazení poklopu | úprava kolem poklopu | výška poklopu [mm] | obj.číslo |
|---|---|---|---|---|---|---|---|
| | | | | | | | |
| 1 | ŠP1 3-1-1 | B | litinový poklop B125 | do teleskopického adaptéru | ohumusování a osetí | 80 | RF710000 |

# TABULKA ŠACHET

## Šachtové dílce

| Poř. | Označení šachty | Kóta terénu [m n.m.] | Umístění | Kóta poklopu [m n.m.] | Kóta dna vývodu [m n.m.] | Kóta dna [m n.m.] | Výška šachty [m] | Vyrovnávací prstenec pro poklop šachty | ks | Šachtový kónus zákrytová deska | ks | Šachtová skruž | ks | Stupadla | Šachtové dno uložení dna | ks |
|---|---|---|---|---|---|---|---|---|---|---|---|---|---|---|---|---|
| 1 | Š2 3-2 | 249.24 | vozovka h = 0.0 m | 249.24 | 248.12 | 248.12 | 1.12 | TBW-Q 60/625/120 | 1 | TZK-Q 200/120 T | 1 | | | ocel. s PE | TBZ-Q PERF300-785 | 1 |
| | | | | | | | | | | | | | | | pískový podklad | |
| | | | | | | | | | | | | | | | těsnění pro DN 1000 | 1 |
| 2 | Š3 3-2 | 249.24 | vozovka h = 0.0 m | 249.17 | 248.30 | 248.30 | 0.87 | | | TZK-Q 200/120 T int.poklop | 1 | | | ocel. s PE | TBZ-Q 300-750 tl.stěny 150 | 1 |
| | | | | | | | | | | | | | | | podkladový beton | |
| | Celkem | | | | | | | TBW-Q 60/625/120 | 1 | TZK-Q 200/120 T | 1 | | | | TBZ-Q 300-750 tl.stěny 150 | 1 |
| | | | | | | | | | | TZK-Q 200/120 T int.poklop | 1 | | | | TBZ-Q PERF300-785 | 1 |
| | | | | | | | | | | | | | | | těsnění pro DN 1000 | 1 |

# TABULKA ŠACHTOVÝCH DEN

| Poř. | Označení šachty | Schémat. značka | Označení dna Stupadla | Vývod | | Hlavní přívod | | 1.vedlejší přívod | | 2.vedlejší přívod | | 3.vedlejší přívod | | 4.vedlejší přívod | |
|---|---|---|---|---|---|---|---|---|---|---|---|---|---|---|---|
| | | | | | | | | | | | | | | | |
| 1 | Š2 3-2 | | TBZ-Q PERF300-785 | DN (mm) | 315/292 SN 12 | DN (mm) | 315/292 SN 12 | DN (mm) | 160/148 SN 12 | DN (mm) | 160/148 SN 12 | DN (mm) | | DN (mm) | |
| | | | kyneta: 1/1 DN | Materiál | PP Master | Materiál | PP Master | Materiál | PP Master | Materiál | PP Master | Materiál | | Materiál | |
| | | | kyneta: | dh[mm] | 0 | Úhel ß | 131 | Úhel ß | 235 | Úhel ß | 270 | Úhel ß | | Úhel ß | |
| | | | beton Perfect | sklon [‰] | 3.5 | dh[mm] | 10 | dh[mm] | 150 | dh[mm] | 150 | dh[mm] | | dh[mm] | |
| | | | | | | sklon [‰] | 3.5 | sklon [‰] | 110.5 | sklon [‰] | 53.0 | sklon [‰] | | sklon [‰] | |
| 2 | Š3 3-2 |  | TBZ-Q 300-750 tl.stěny 150 | DN (mm) | 315/292 SN 12 | DN (mm) | 160/148 SN 12 | DN (mm) | | DN (mm) | | DN (mm) | | DN (mm) | |
| | | | kyneta: 1/1 DN | Materiál | PP Master | Materiál | PP Master | Materiál | | Materiál | | Materiál | | Materiál | |
| | | | kyneta: | dh[mm] | 0 | Úhel ß | 180 | Úhel ß | | Úhel ß | | Úhel ß | | Úhel ß | |
| | | | beton s nát. | sklon [‰] | 3.5 | dh[mm] | 20 | dh[mm] | | dh[mm] | | dh[mm] | | dh[mm] | |
| | | | orient.stup.90 [°] | | | sklon [‰] | 25.6 | sklon [‰] | | sklon [‰] | | sklon [‰] | | sklon [‰] | |

# TABULKA SESTAV ŠACHET

## Šachta č.1 Š2 3-2

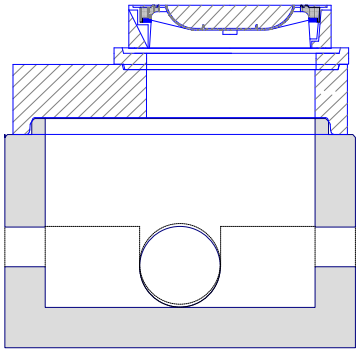

| | |
|---|---|
| dno TBZ-Q PERF300-785 | 1 |
| deska TZK-Q 200/120 T | 1 |
| vyr.prst. TBW-Q 60/625/120 | 1 |
| poklop Europa8 D400 KDB83B | 1 |
| těsnění pro DN 1000 | 1 |
| kóta dna | 248.12 m |
| kóta terénu | 249.24 m |
| rozdíl kót | 1.12 m |
| převýšení nad terénem | 0.00 m |
| výška šachty | 1.12 m |
| stavební výška | 1.27 m |
| pískový podklad | |

## Šachta č.2 Š3 3-2

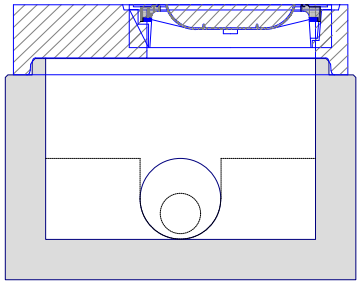

| | |
|---|---|
| dno TBZ-Q 300-750 tl.stěny 150 | 1 |
| deska TZK-Q 200/120 T int.pokl | 1 |
| poklop D 400 GU bez odvětrání | 1 |
| kóta dna | 248.30 m |
| kóta terénu | 249.24 m |
| rozdíl kót | 0.94 m |
| převýšení nad terénem | 0.00 m |
| výška šachty | 0.87 m |
| stavební výška | 1.02 m |
| podkladový beton | |


(C) 1996-2019

# TABULKA ŠACHTOVÝCH POKLOPŮ

| Poř. | Označení šachty | Třída zatížení | Označení poklopu | Popis poklopu | Úprava kolem poklopu | Výška poklopu [mm] | Počet |
|---|---|---|---|---|---|---|---|
| | | | | | | | |
| 1 | Š2 3-2 | D | Europa8 D400 KDB83B | bez odvětrání, rám beton/litina, víko litina | skladba komunikace | 160 | 1 |
| 2 | Š3 3-2 | D | D 400 GU bez odvětrání | bez odvětrání, rám beton/litina, poklop litina | skladba komunikace | 160 | |
| | Celkem | D | Europa8 D400 KDB83B | bez odvětrání, rám beton/litina, víko litina | | 160 | 1 |
| | | D | D 400 GU bez odvětrání | bez odvětrání, rám beton/litina, poklop litina | | 160 | 1 |

# TABULKA ŠACHET

| poř. | označení | kóta [m n.m.] | | | výška | převýšení | typ dna | DN | š.roura (DN/L) | |
|---|---|---|---|---|---|---|---|---|---|---|
| | šachty | terénu | vrcholu | dna | šachty | šachty | obj.číslo | potrubí | výška | 600/1000 |
| | | | | potrubí | | nad terénem | | | | |
| | | | | | [m] | | | [mm] | [mm] | RP010000 |
| | | | | | | | | | | |
| 1 | ŠP2 3-2 | 249.13 | 249.13 | 248.09 | 1.04 | vozovka h=0.0 m | TEGRA 600 - dno KG 315 30° | 315 | 500 | 1 |
| | | | | | | | RF420000 | | | |

# TABULKA ŠACHTOVÝCH DEN

| poř. | označení | schémat. | označení dna | DN | materiál | kóta | hlavní přívod | | přívod zprava | | přívod zleva | | uložení |
|---|---|---|---|---|---|---|---|---|---|---|---|---|---|
| | šachty | značka | obj.číslo | [mm] | potrubí | dna | existuje | úhel | existuje | úhel | existuje | úhel | dna |
| | | | | | | | | | | | | | |
| 1 | ŠP2 3-2 | | TEGRA 600 - dno KG 315 30° | 315 | PVC hladké KG | 248.09 | x | 150 | | | | | pískový podklad |
| | | | RF420000 | | | | | | | | | | |
| | | | | | | | | | | | | | |

# TABULKA SESTAV ŠACHET

## Šachta 1 ŠP2 3-2

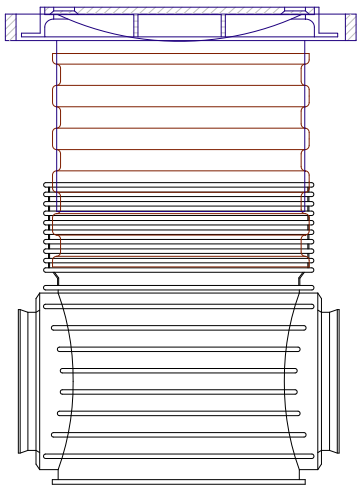

| | |
|---|---|
| TEGRA 600 - dno KG 315 30° | |
| TEGRA 600 - korug.roura 600/1000, | |
| teleskopický adaptér A15-C250 | |
| litinový poklop B125 | |
| kóta dna | 248.09 m |
| kóta terénu | 249.13 m |
| rozdíl kót | 1.04 m |
| převýšení nad terénem | 0.00 m |
| výška šachty | 1.04 m |

# TABULKA ŠACHTOVÝCH POKLOPŮ

| poř. | označení šachty | třída zatížení | označení poklopu | usazení poklopu | úprava kolem poklopu | výška poklopu [mm] | obj.číslo |
|---|---|---|---|---|---|---|---|
| | | | | | | | |
| 1 | ŠP2 3-2 | B | litinový poklop B125 | do teleskopického adaptéru | ohumusování a osetí | 80 | RF710000 |

# TABULKA ŠACHET

| poř. | označení | kóta [m n.m.] | | | výška | převýšení | typ dna | DN | š.roura (DN/L) | |
|---|---|---|---|---|---|---|---|---|---|---|
| | šachty | terénu | vrcholu | dna | šachty | šachty | obj.číslo | potrubí | výška | 600/2000 |
| | | | | potrubí | | nad terénem | | | | |
| | | | | | [m] | | | [mm] | [mm] | RP020000 |
| | | | | | | | | | | |
| 1 | ŠP1-3-3 | 249.03 | 249.03 | 247.03 | 2.00 | vozovka h=0.0 m | TEGRA 600 - dno KG 315 60° | 315 | 1400 | 1 |
| | | | | | | | RF430000 | | | |
| 2 | ŠP2-3-3 | 249.19 | 249.19 | 247.24 | 1.95 | vozovka h=0.0 m | TEGRA 600 - dno KG 315 60° | 315 | 1300 | 1 |
| | | | | | | | RF430000 | | | |

# TABULKA ŠACHTOVÝCH DEN

| poř. | označení šachty | schémat. značka | označení dna obj.číslo | DN [mm] | materiál potrubí | kóta dna | hlavní přívod existuje | hlavní přívod úhel | přívod zprava existuje | přívod zprava úhel | přívod zleva existuje | přívod zleva úhel | uložení dna |
|---|---|---|---|---|---|---|---|---|---|---|---|---|---|
| 1 | ŠP1-3-3 | | TEGRA 600 - dno KG 315 60° | 315 | PVC hladké KG | 247.03 | x | 120 | | | | | podkladový beton |
| | | | RF430000 | | | | | | | | | | |
| | | | | | | | | | | | | | |
| 2 | ŠP2-3-3 | | TEGRA 600 - dno KG 315 60° | 315 | PVC hladké KG | 247.24 | x | 240 | | | | | podkladový beton |
| | | | RF430000 | | | | | | | | | | |
| | | | | | | | | | | | | | |

# TABULKA SESTAV ŠACHET

## Šachta 1 ŠP1-3-3

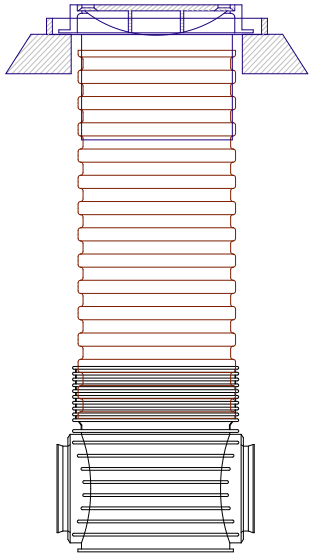

| | |
|---|---|
| TEGRA 600 - dno KG 315 60° | |
| TEGRA 600 - korug.roura 600/2000, | |
| betonový prstenec 600 | |
| těsnění 600 | |
| teleskopický adaptér D400 | |
| litinový poklop D400 | |
| kóta dna | 247.03 m |
| kóta terénu | 249.03 m |
| rozdíl kót | 2.00 m |
| převýšení nad terénem | 0.00 m |
| výška šachty | 2.00 m |

## Šachta 2 ŠP2-3-3

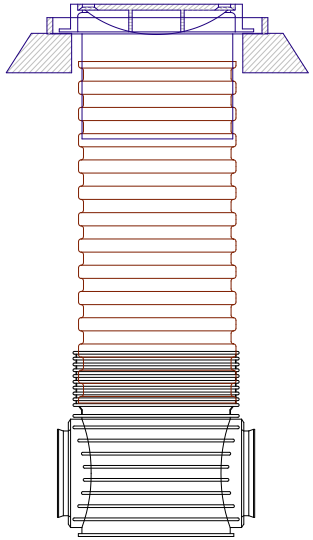

| | |
|---|---|
| TEGRA 600 - dno KG 315 60° | |
| TEGRA 600 - korug.roura 600/2000, | |
| betonový prstenec 600 | |
| těsnění 600 | |
| teleskopický adaptér D400 | |
| litinový poklop D400 | |
| kóta dna | 247.24 m |
| kóta terénu | 249.19 m |
| rozdíl kót | 1.95 m |
| převýšení nad terénem | 0.00 m |
| výška šachty | 1.95 m |

# TABULKA ŠACHTOVÝCH POKLOPŮ

| poř. | označení šachty | třída zatížení | označení poklopu | usazení poklopu | úprava kolem poklopu | výška poklopu [mm] | obj.číslo |
|---|---|---|---|---|---|---|---|
| | | | | | | | |
| 1 | ŠP1-3-3 | D | litinový poklop D400 | na bet.prstenec a telesk.adaptér | skladba komunikace | 115 | RF730000 |
| 2 | ŠP2-3-3 | D | litinový poklop D400 | na bet.prstenec a telesk.adaptér | skladba komunikace | 115 | RF730000 |