Dokument je podepsán elektronickým podpisem
Podepisující: Mgr. Šárka Táborská
Organizace, OJ: Odbor kancelář úřadu
Sériové č. cert.: 22625134
Vydavatel cert.: PostSignum Qualified CA 4
Datum a čas: 20.10.2022 12:34:15
Důvod:
Místo:

Městská část Praha 3
Úřad městské části
Havlíčkovo náměstí 700/9
130 85 Praha 3
Č.j.: UMCP3-326729/2022

V Praze dne 20.10.2022
Počet listů: 5

Vysvětlení zadávací dokumentace č. 2 - dotaz k Podmínkám soutěže o návrh na vyústění Žižkovského tunelu na Tachovské náměstí - podle ustanovení § 98 zákona č. 134/2016 Sb., o zadávání veřejných zakázkách, v platném znění (dále jen „zákon“)

Dne 05.09.2022 zadavatel vyhlásil otevřenou výtvarnou jednofázovou soutěž o návrh odesláním protokolu „Oznámení o zahájení řízení soutěže o návrh“ do Věstníku veřejných zakázek a následně dne 07.09.2022 zveřejnil „Podmínky soutěže o návrh“ na Profilu zadavatele. Dne 17.10.2022 byl doručen prostřednictvím portálu E-ZAKÁZKY dotaz č. 2:

Dotaz č. 1 budou opěrné zdi děleny dilatačními spárami (v jakém rozmezí přibližně)?
Dotaz č. 2 budou se ve zdech nacházet jiné technologické otvory (např. rádlovací otvory nebo přípojky k sítím)?
Dotaz č. 3 můžete stručně nastínit technické řešení výstavby opěrek v návaznosti na okolní úpravy?
Dotaz č. 4 umožní toto stavebně technické řešení provádění řešení výtvarné části v součinnosti se stavebními pracemi (např. částečně již při šalováni opěrek)?
Dotaz č.5 lze při stavbě opěrek počítat s užitím betonové směsi, jejíž doba zrání bez ztráty nároku na pevnost umožňuje povrchové sochařské úpravy prováděné v řádu dní po odlití?
Dotaz č.6 do jaké hloubky opěrek bude umožněno kotvení výtvarných prvků?

<u>Odpověď zpracovatele podmínek soutěže o návrh:</u>

K dotazu č.1 - Stěny jsou dilatovány cca po 10m (viz příloha - výkresy tvaru stěn pravé a levé).

K dotazu č.2 - Ve východní stěně je ukončující skříň elektro, dodavatel stavby v těchto chvílích projednává se správcem sítě ponechání stávající skříně v západní stěně, tedy pozice bude ještě upřesněna.

K dotazu č.3 - Zahájení stěnou východní, následně stěna západní, hlubinné založení, závoz materiálem.

K dotazu č.4 - S ohledem na to, že dodavatel již začal s realizací, toto řešení není možné.

K dotazu č.5 - Toto řešení vzhledem k časovému souběhu není možné, výsledky výtvarné soutěže nemohou zdržet dodávku stavby.

K dotazu č.6 - Stěny mají hloubku 44cm při spodní části, v koruně 25cm, jsou ukončeny lemujícím betonovým prefabrikátem (viz příloha - výkres tvaru, kde jsou rozměry patrné). Při hloubce kotvení >60 mm může dojít ke kolizi s výztuží. Je třeba kotvení navrhnout s možností rektifikace, před vrtáním nedestruktivně zjistit přesnou polohu výztuže. Lze dodatečně řešit v případě vítězství v soutěži.

Mgr. Šárka Táborská
Odbor kancelář úřadu
Oddělení právního a veřejných zakázek
koordinátor veřejných zakázek

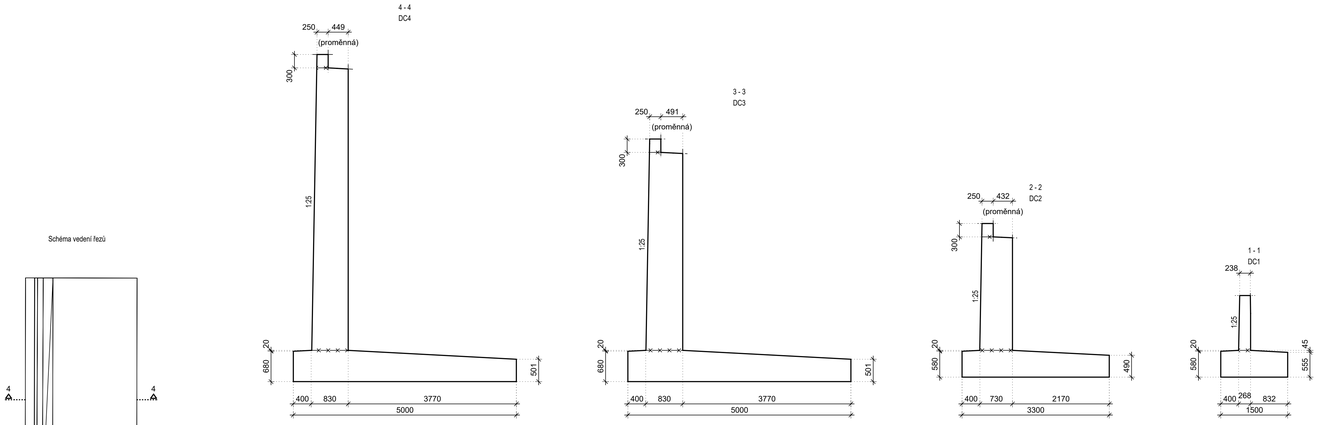

Schéma vedení řezů

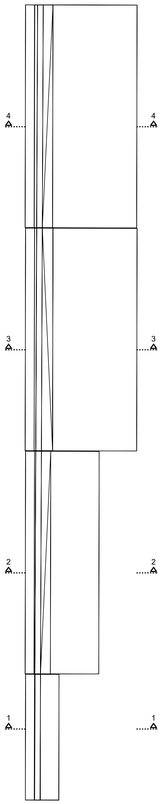

Půdorys

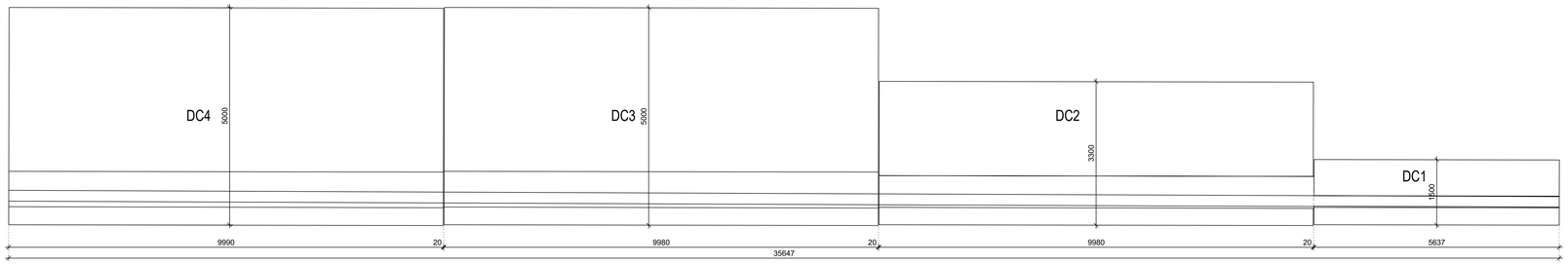

Západ

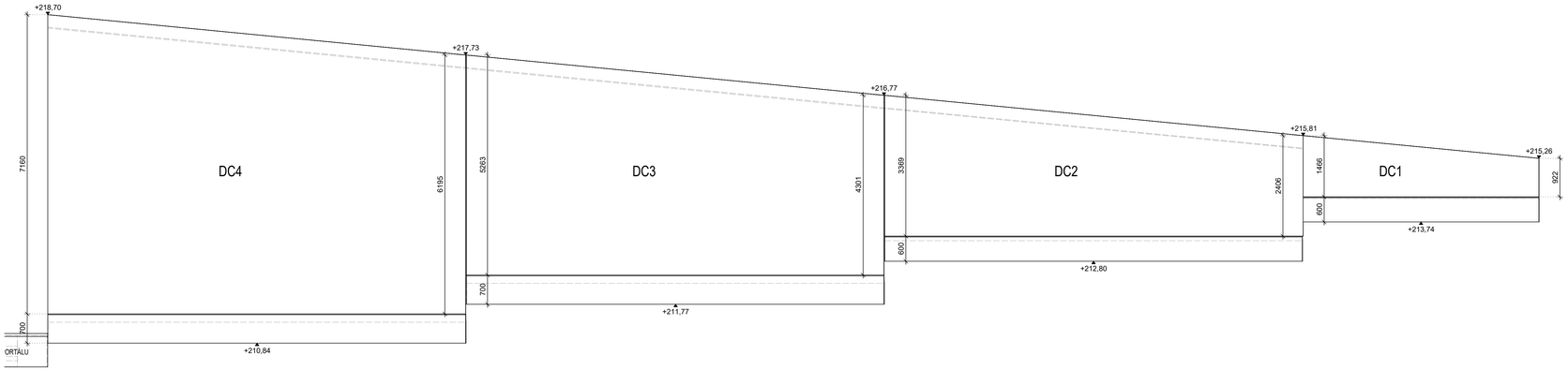

STAVEBNÍ MATERIÁLY	KRYTÍ VÝZTUŽE
BETON: C30/37 XC4 XF4 XD3 OCEL: B500B	VŠECHNY POVRCHY 50 mm
KOTVENÍ SPON A TŘMÍNKŮ	**KÓTOVÁNÍ VÝZTUŽE**
>70 70 mm; >50 50 mm	DLE čl. 7.3.e) ČSN EN METODA A VNĚJŠÍ ROZMĚRY

VNITŘNÍ PRŮMĚRY ZAOBLENÍ				PŘESAHOVÉ DÉLKY	
TŘMÍNKY, SPONY		OHYBY		DOBRÉ PODMÍNKY SOUDRŽNOSTI	OSTATNÍ PŘÍPADY
≤ ø16	> ø16	≤ ø20	> ø20		
4 ø	7 ø	15 ø	20 ø	80 ø	110 ø

POZNÁMKY

- **ZHOTOVITEL PROVEDE KONTROLU DOKUMENTACE PŘED ZADÁNÍM VÝZTUŽE DO VÝROBY**
- **KOLMÉ HRANY ZKOSIT 20/20**
- **OSTRÉ HRANY ZKOSIT 50/50**
- **TUPÉ HRANY BEZ ÚKOSU**
- **SPONY SE NA STAVBĚ POUZE ZAHÁKNOU, NEOHÝBAJÍ SE.**
- **ZÁKLADNÍ KOLMÁ ROZTEČ VLOŽEK JE 125 mm (8ks/bm)**

KONCEPT 15.10.2022

Praha	Stavebník:		
	Městská část Praha 3		
	Havlíčkovo náměstí 700/9, 130 00 Praha 3		
	IČ: 00063517		
Gardenline	Zhotovitel:		
	Gardenline s.r.o		
	Na Vinici 948/13, 412 01 Litoměřice - Předměstí		
	IČ: 27263627		
STATICITY	Projektant:		
	STATICITY s.r.o.	Telefon:	(+420) 608 070 110
			(+420) 724 774 504
	Měšická 721/1, 190 00 Praha	Email:	info@staticity.cz
	IČO: 01920162	Web:	staticity.cz

Vypracoval:	Kontroloval:	Datum:	Stupeň:	Číslo soupravy:
KOLEKTIV	ING. DUŠAN DRAHOŠ	10 / 2022	RDS	

Akce:	Část:
OBNOVA TACHOVSKÉHO NÁMĚSTÍ, PRAHA 3 — ŽIŽKOV	D.1.2. STAVEBNĚ KONSTRUKČNÍ ŘEŠENÍ

Číslo přílohy:	Název přílohy:	Měřítko:
2.a	VÝKRES TVARU PRAVÉ STĚNY	1:50

DOKUMENT LZE UŽÍVAT POUZE PRO ÚČELY VOPOVÁDJÍCÍ STUPNI DOKUMENTACE. ŽÁDNÁ JEHO ČÁST NEMŮŽE BÝT DLE ZÁKONA Č. 121/2000 SB. KOPÍROVÁNA NEBO JINÝM ZPŮSOBEM ROZŠIŘOVÁNA BEZ SOUHLASU STATICITY s.r.o.

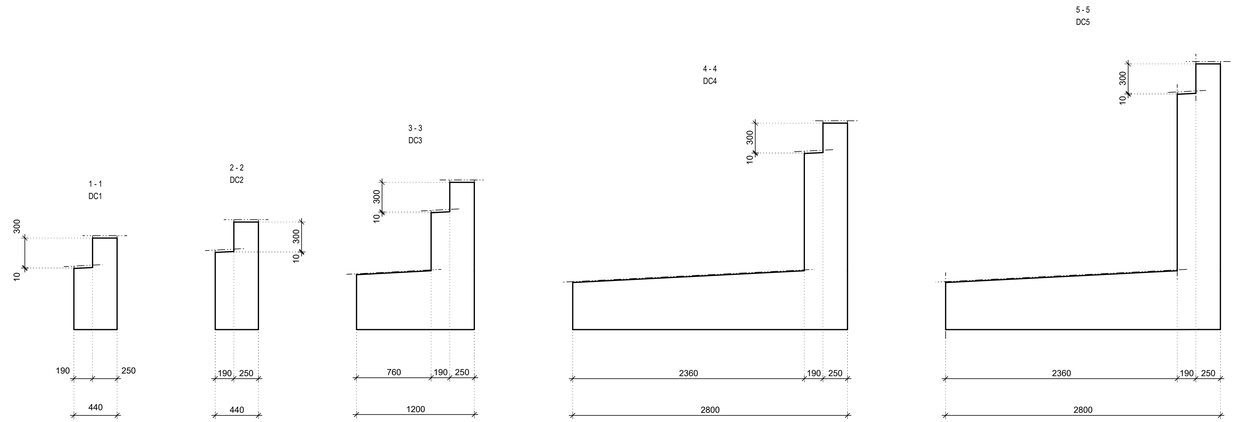

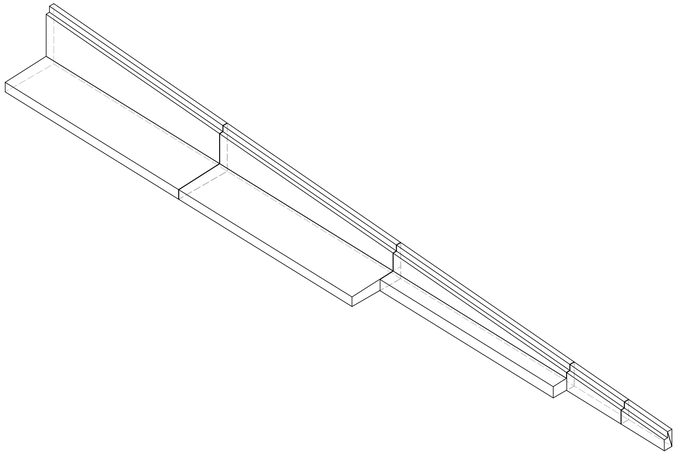

Půdorys

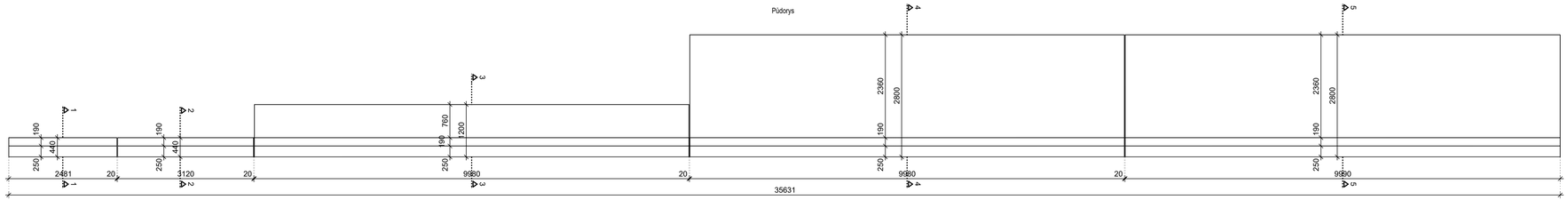

Pohled

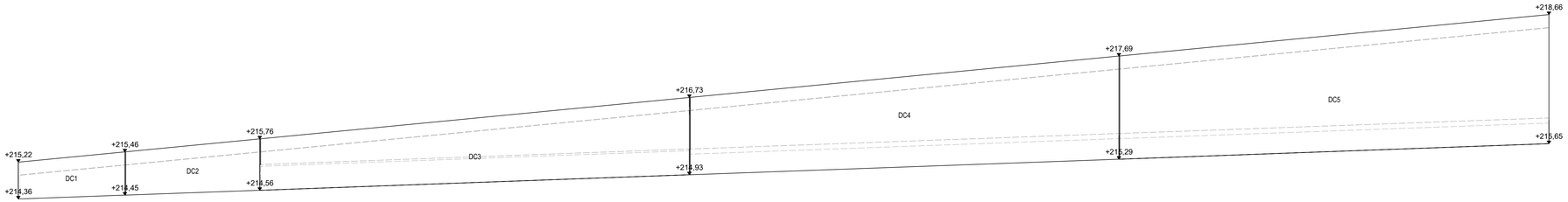

STAVEBNÍ MATERIÁLY	KRYTÍ VÝZTUŽE
BETON: C30/37 XC4 XF4 XD3 OCEL: B500B	VŠECHNY POVRCHY 50 mm

KOTVENÍ SPON A TŘMÍNKŮ	KÓTOVÁNÍ VÝZTUŽE
>7⌀ 70 mm; >5⌀ 50 mm	DLE čl. 7.3.e) ČSN EN METODA A VNĚJŠÍ ROZMĚRY

VNITŘNÍ PRŮMĚRY ZAOBLENÍ				PŘESAHOVÉ DÉLKY	
TŘMÍNKY, SPONY		OHYBY		DOBRÉ PODMÍNKY SOUDRŽNOSTI	OSTATNÍ PŘÍPADY
≤ ø16	> ø16	≤ ø20	> ø20		
4 ø	7 ø	15 ø	20 ø	80 ø	110 ø

POZNÁMKY

- **ZHOTOVITEL PROVEDE KONTROLU DOKUMENTACE PŘED ZADÁNÍM VÝZTUŽE DO VÝROBY**
- **KOLMÉ HRANY ZKOSIT 20/20**
- **OSTRÉ HRANY ZKOSIT 50/50**
- **TUPÉ HRANY BEZ ÚKOSU**
- **SPONY SE NA STAVBĚ POUZE ZAHÁKNOU, NEOHÝBAJÍ SE.**
- **ZÁKLADNÍ KOLMÁ ROZTEČ VLOŽEK JE 125 mm (8ks/bm)**

KONCEPT 15.10.2022

Praha	Stavebník: Městská část Praha 3 Havlíčkovo náměstí 700/9, 130 00 Praha 3 IČ: 00063517
Gardenline	Zhotovitel: Gardenline s.r.o Na Vinici 948/13, 412 01 Litoměřice - Předměstí IČ: 27263627
STATICITY	Projektant: STATICITY s.r.o. — Telefon: (+420) 608 070 110; (+420) 724 774 504 Mělická 721/1, 190 00 Praha — Email: info@staticity.cz IČO: 01920162 — Web: staticity.cz

Vypracoval:	Kontroloval:	Datum:	Stupeň:	Číslo soupravy:
KOLEKTIV	ING. DUŠAN DRAHOŠ	10 / 2022	RDS	

Akce:	Část:
OBNOVA TACHOVSKÉHO NÁMĚSTÍ, PRAHA 3 — ŽIŽKOV	D.1.2. STAVEBNĚ KONSTRUKČNÍ ŘEŠENÍ

Číslo přílohy:	Název přílohy:	Měřítko:
3.a	VÝKRES TVARU LEVÉ STĚNY	1:50

DOKUMENT LZE UŽÍVAT POUZE PRO ÚČELY ODPOVÍDAJÍCÍ STUPNI DOKUMENTACE. ŽÁDNÁ JEHO ČÁST NEMŮŽE BÝT DLE ZÁKONA Č. 121/2000 SB. KOPÍROVÁNA NEBO JINÝM ZPŮSOBEM ROZŠIŘOVÁNA BEZ SOUHLASU STATICITY s.r.o.

Příčný řez deskou

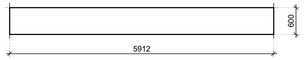

Půdorys desky

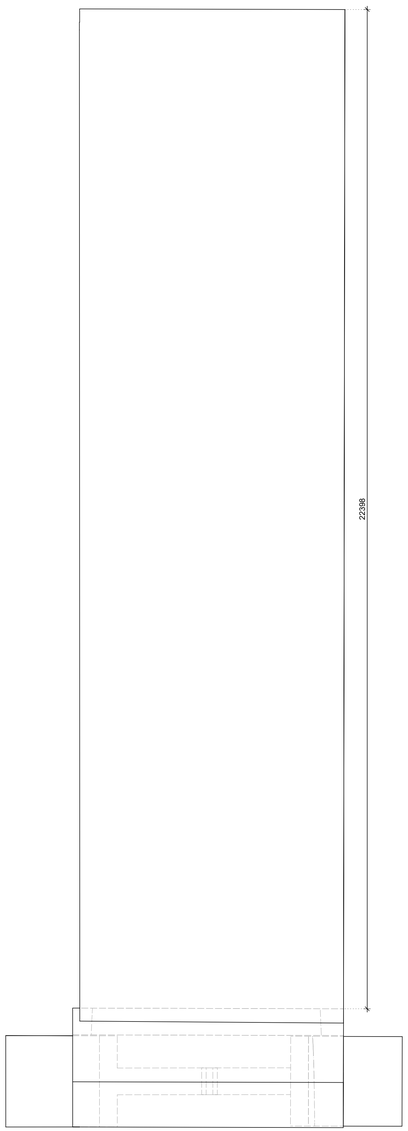

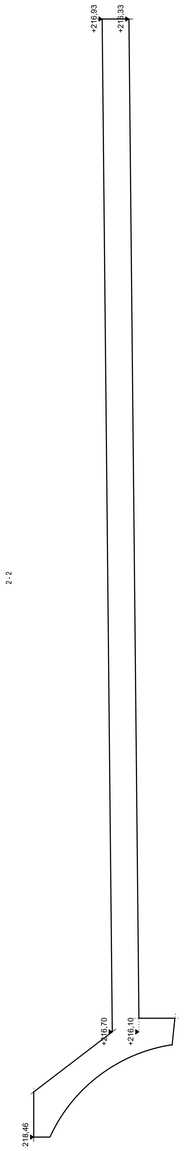

Jih-západ

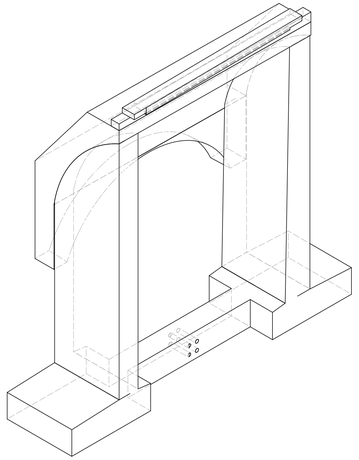

Jih-východ

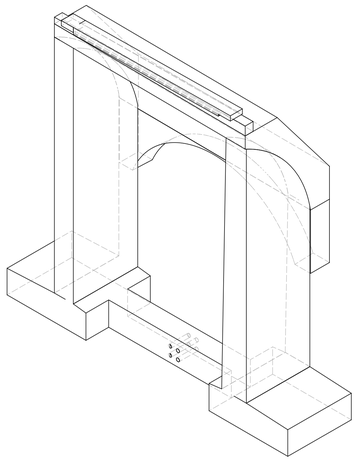

Sever-západ

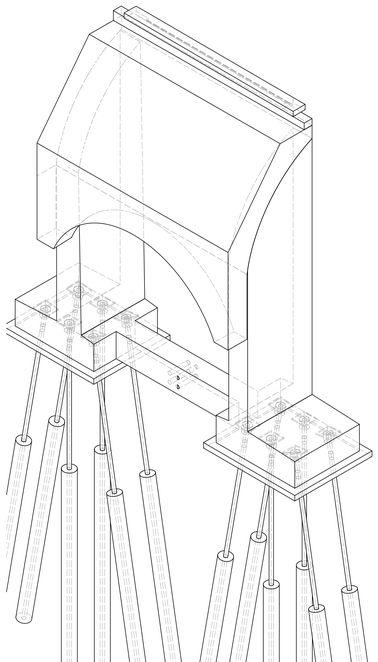

Sever-východ

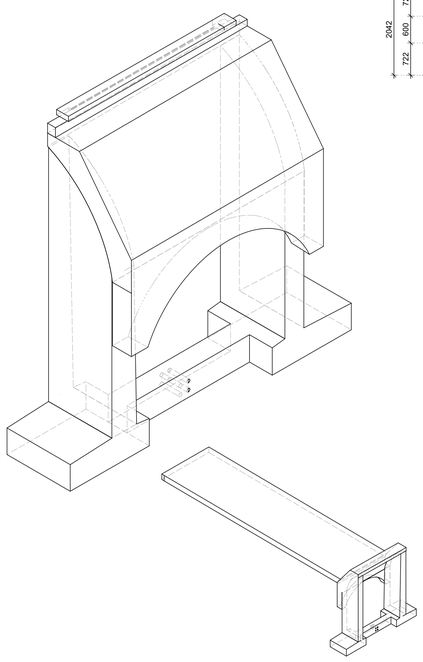

Čelní pohled

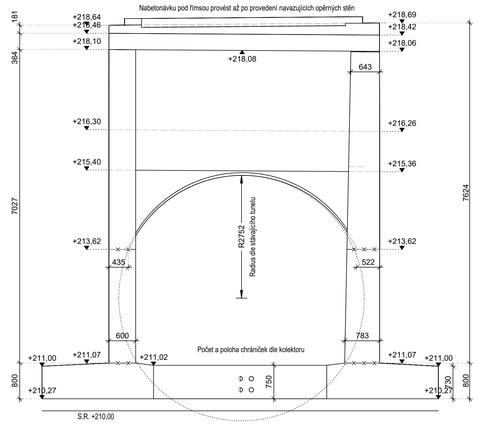

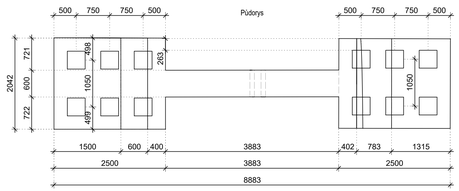

Půdorys v úrovni horní příčle

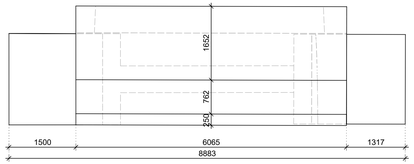

Půdorys v úrovni římsy

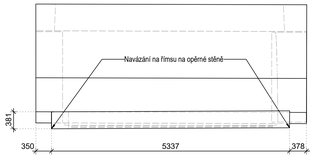

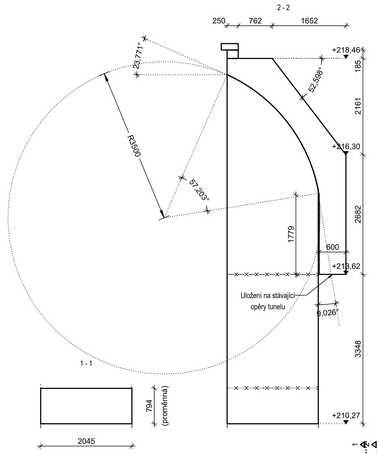

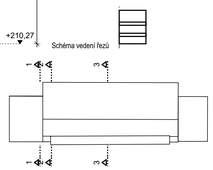

STAVEBNÍ MATERIÁLY	KRYTÍ VÝZTUŽE
BETON: C30/37 XC4 XF4 XD3 OCEL: B500B	VŠECHNY POVRCHY 50 mm
KOTVENÍ SPON A TŘMÍNKŮ >70 70 mm; >50 50 mm	**KÓTOVÁNÍ VÝZTUŽE** DLE čl. 7.3.e) ČSN EN METODA A VNĚJŠÍ ROZMĚRY

VNITŘNÍ PRŮMĚRY ZAOBLENÍ				PŘESAHOVÉ DÉLKY	
TŘMÍNKY, SPONY		OHYBY		DOBRÉ PODMÍNKY SOUDRŽNOSTI	OSTATNÍ PŘÍPADY
≤ ø16	> ø16	≤ ø20	> ø20		
4 ø	7 ø	15 ø	20 ø	80 ø	110 ø

POZNÁMKY

- **ZHOTOVITEL PROVEDE KONTROLU DOKUMENTACE PŘED ZADÁNÍM VÝZTUŽE DO VÝROBY**
- **KOLMÉ HRANY ZKOSIT 20/20**
- **OSTRÉ HRANY ZKOSIT 50/50**
- **TUPÉ HRANY BEZ ÚKOSU**
- **SPONY SE NA STAVBĚ POUZE ZAHÁKNOU, NEOHÝBAJÍ SE.**
- **ZÁKLADNÍ KOLMÁ ROZTEČ VLOŽEK JE 125 mm (8ks/bm)**

KONCEPT 15.10.2022

Praha	Stavebník:		
	Městská část Praha 3		
	Havlíčkovo náměstí 700/9, 130 00 Praha 3		
	IČ: 00063517		
Gardenline	Zhotovitel:		
	Gardenline s.r.o		
	Na Vinici 948/13, 412 01 Litoměřice - Předměstí		
	IČ: 27263627		
STATICITY	Projektant:		
	STATICITY s.r.o.	Telefon:	(+420) 608 070 110
			(+420) 724 774 504
	Měšická 721/1, 190 00 Praha	Email:	info@staticity.cz
	IČO: 01920162	Web:	staticity.cz

Vypracoval:	Kontroloval:	Datum:	Stupeň:	Číslo soupravy:
KOLEKTIV	ING. DUŠAN DRAHOŠ	10 / 2022	RDS	

Akce:	Část:
OBNOVA TACHOVSKÉHO NÁMĚSTÍ, PRAHA 3 — ŽIŽKOV	D.1.2. STAVEBNĚ KONSTRUKČNÍ ŘEŠENÍ

Číslo přílohy:	Název přílohy:	Měřítko:
1.a	VÝKRES TVARU PORTÁLU	1:50

DOKUMENT JE UŽÍVAT POUZE PRO ÚČELY VYPLÝVAJÍCÍ Z TUTO DOKUMENTACE. ŽÁDNÁ JEHO ČÁST NEMŮŽE BÝT DLE ZÁKONA Č. 121/2000 SB. KOPÍROVÁNA NEBO JINÝM ZPŮSOBEM RozŠiřOVÁNA BEZ SOUHLASU STATICITY s.r.o.