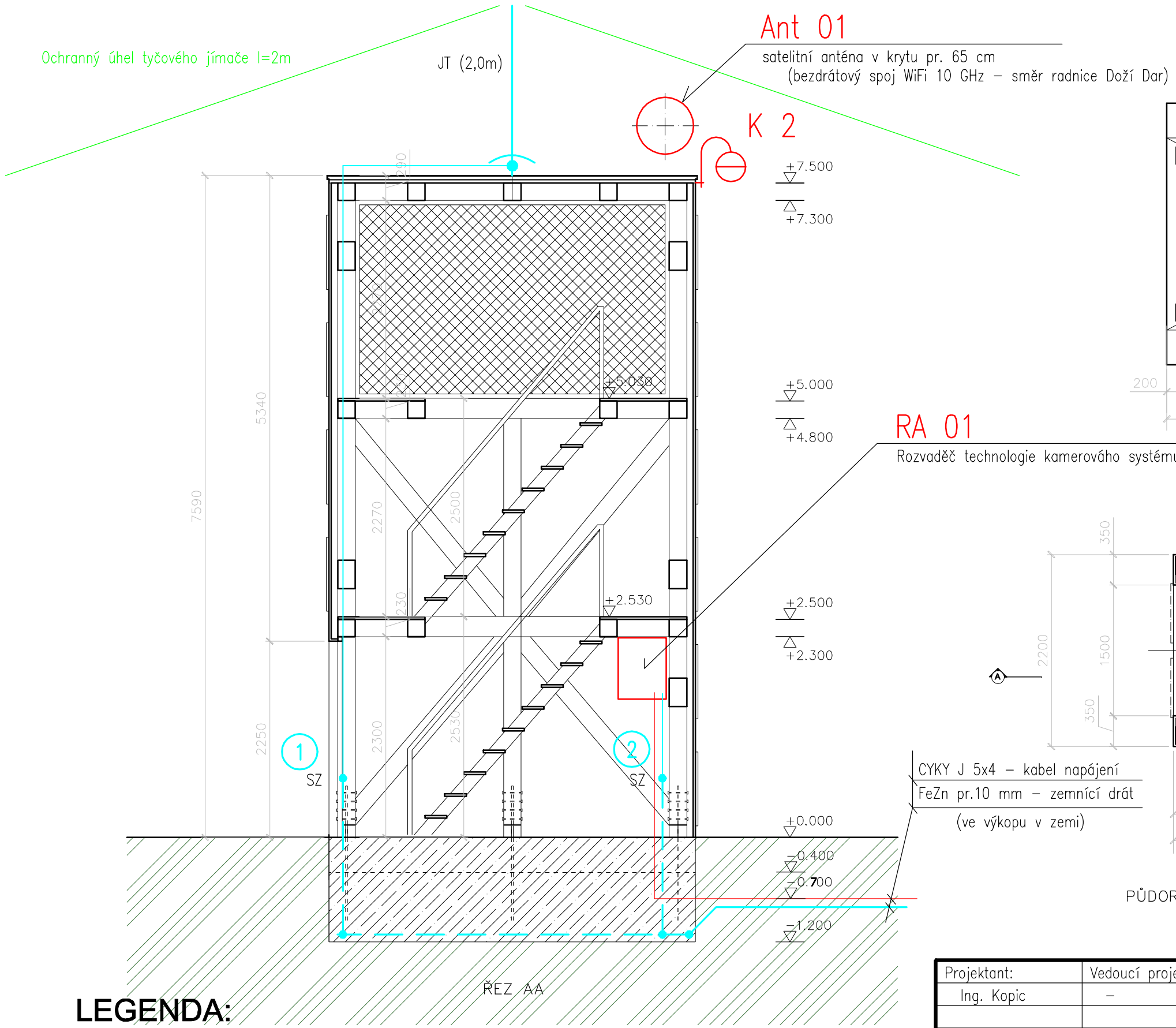

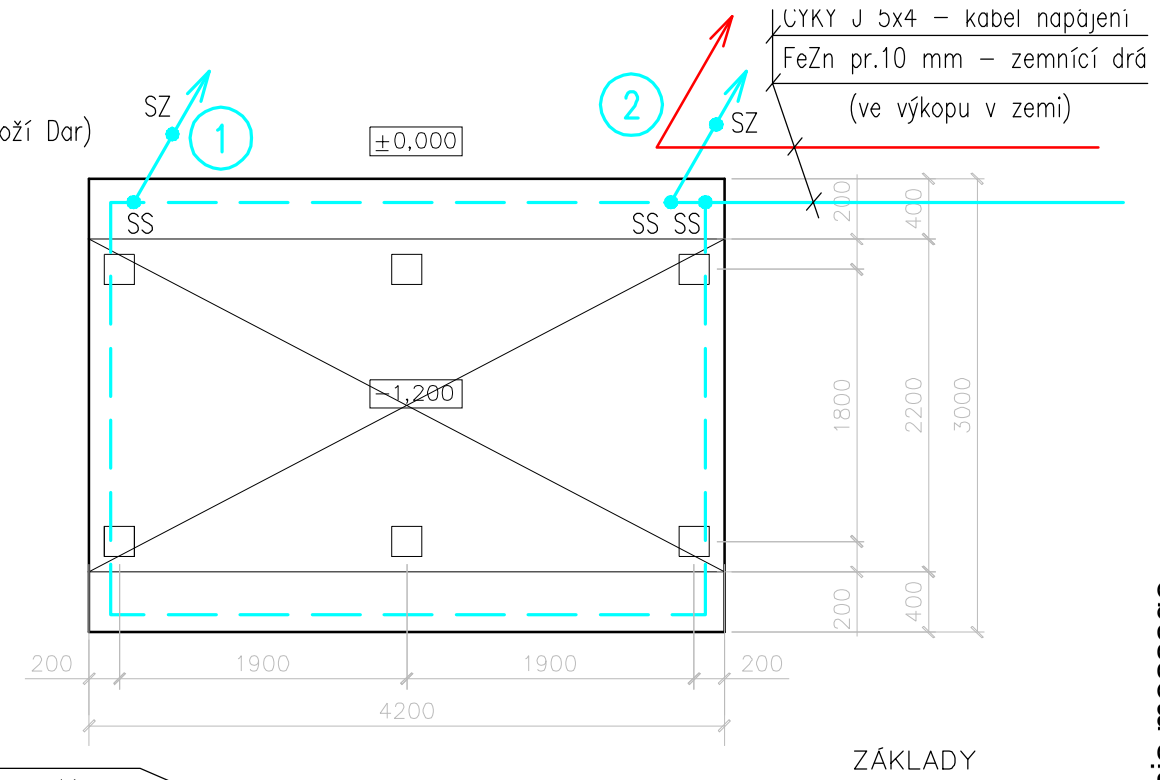

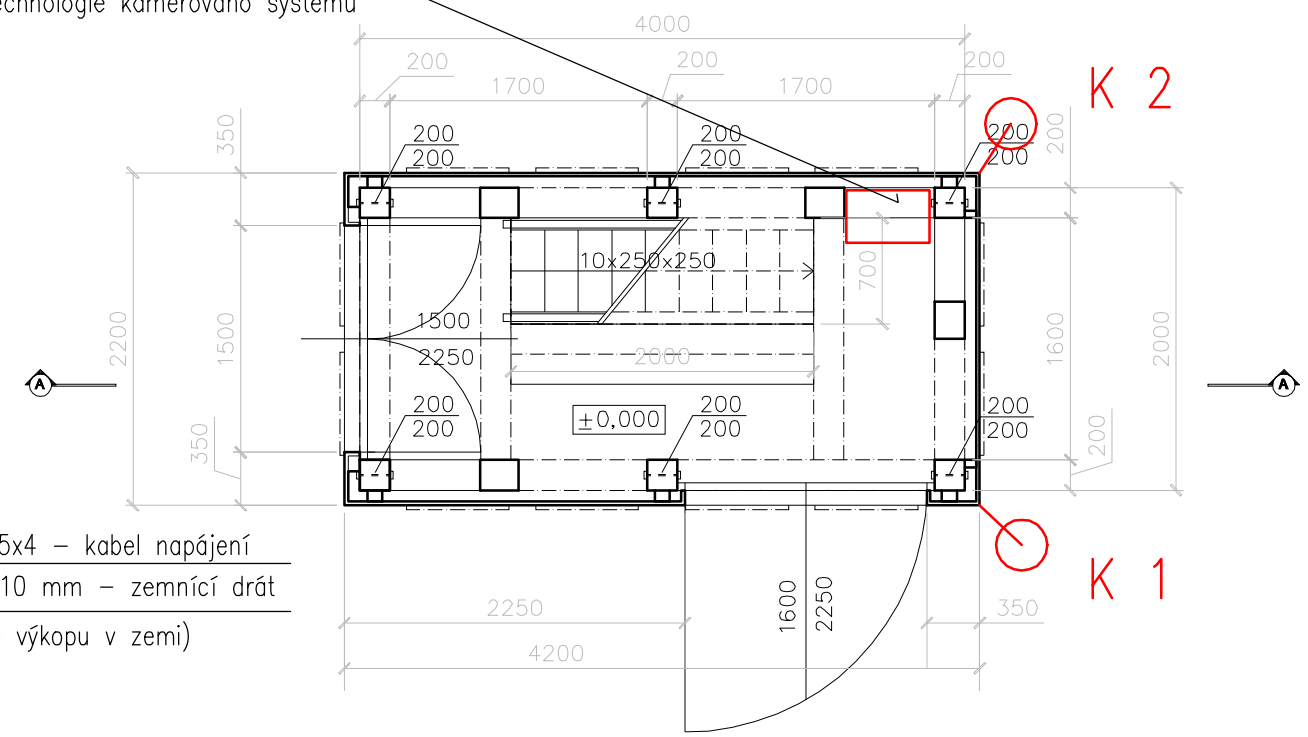

LEGENDA:

	Svod – drát AlMgSi (T/4 měký) pr.8mm – podpěry do dřeva po 1,5 m délky
	Základový zemnič – drát FeZn pr.10mm
	Zemnicí drát FeZn pr. 10 mm
● SZ (SS)	Svorka zkušební, svorka spojovací
JT (2,0m)	Jímač tyčový délky 2,0 m (kotvení do dřeva) + ochranná stříška
	Ochranný úhel tyčového jímače l=2m
(1)	Číslo svodu – zkušební svorky

Projektant: Ing. Kopic	Vedoucí projektant: –	HIP –	Manažer projektu: –
KRAJ: KARLOVARSKÝ		MÚ: Boží Dar	
INVESTOR: Město Boží Dar, 362 62 Boží Dar č.p. 1			
STAVBA: Boží vyhlídka – kamerový systém ppč. 996, k.ú. Boží Dar			
ČÁST: F.1.1 – Napájení NN – zemním kabelem + bleskosvod			
OBSAH Vyhlídková věž			

Ing. KOPIC – EPM
Krátká 290/6
360 17 Karlovy Vary
IČO: 1005 1481
tel: 351120193

FORMÁT	2A4
DATUM	09/2014
MĚŘÍTKO	–
PROJ.STUP.	DSP
Č. ZAKÁZKY	2014.14
Č.V.	F.1.1 – 04

Created with novaPDF Printer (www.novaPDF.com). Please register to remove this message.