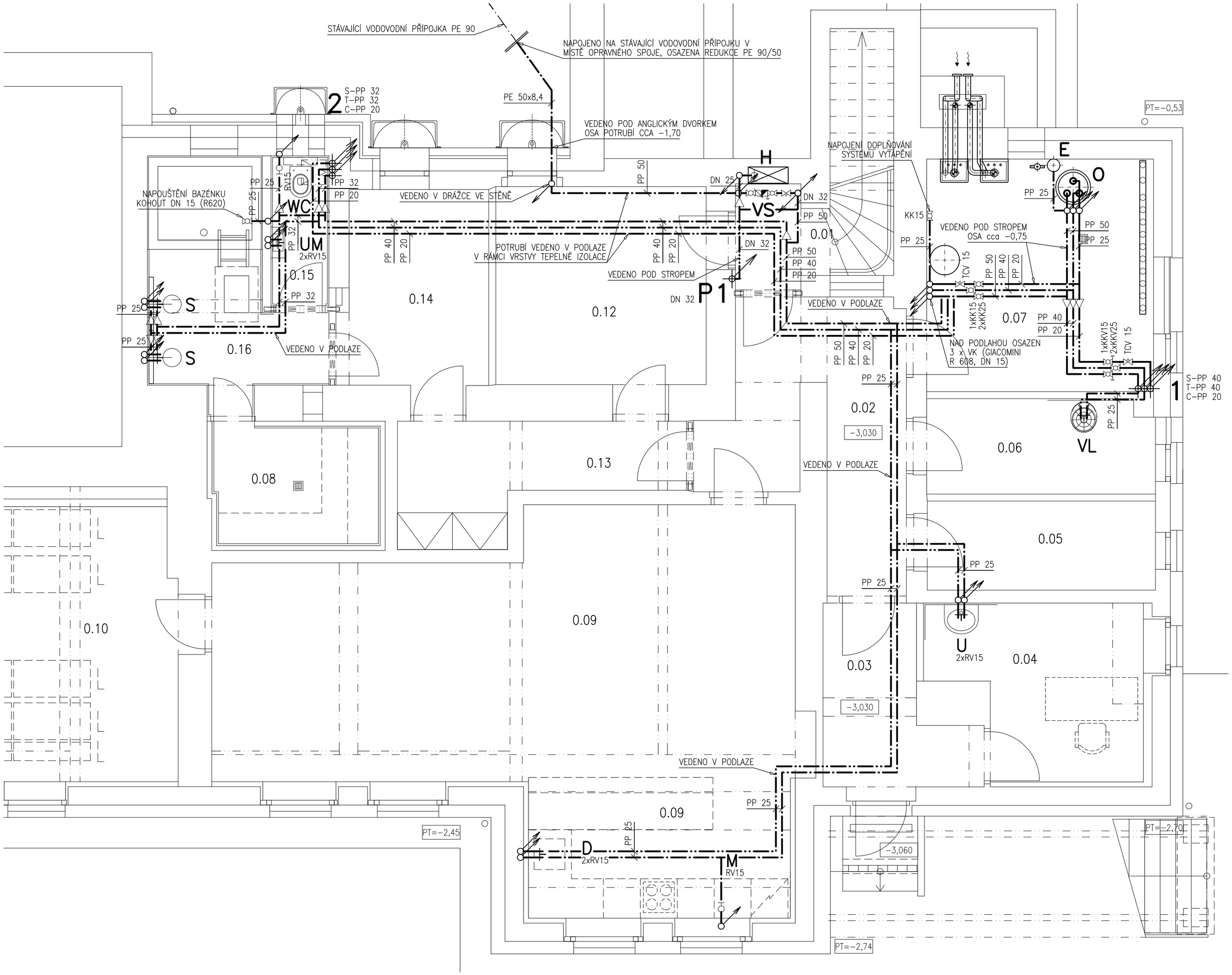

LEGENDA:

POTRUBÍ STUDENÉ VODY
POTRUBÍ TEPLÉ VODY
POTRUBÍ CIRKULACE
POTRUBÍ POŽÁRNÍ VODY

VS – STANDARDNÍ VODOMĚRNÁ SESTAVA DN 32 (OBJEKTOVÝ VODOMĚR DN 20, 1,5 m3/hod), FILTR SE ZPĚTNÝM PROPLACHEM A REDUKČNÍM VENTILEM DN 32 (HONEYWELL MINIPLUS FK06), HLAVNÍ UZÁVĚR VODY – VIZ SCHEMA VODOMĚRNÉ SESTAVY
O – ZÁSOBNÍKOVÝ OHŘÍVAČ TUV, OBJEM 130 L, VÝKON 31 kW (ACV SMART SL 130)
– U OHŘÍVAČE BUDOU NA POTRUBÍ OSAZENY KULOVÉ KOHOUTY DN 32 (GIACOMINI R 910), NA CIRKULAČNÍM POTRUBÍ BUDE OSAZENO ČERPADLO (GRUNDFOS COMFORT AUTOADAPT UP 15–14 BXA PM), ŠIKMÝ FILTR A KULOVÝ KOHOUT DN 20 (GIACOMINI R 910) A POJISTNÝ A ZPĚTNÝ VENTIL (DUCO 1" EB, 600 kPa)
E – EXPANZNÍ NÁDOBA, OBJEM 8 L (REFLEX REFIX DD 8/10), UZAVÍRACÍ ARMATURA DN 20 (FLOWJET)
H – NÁSTĚNNÝ HYDRANT D25/30 (PAVLIŠ A HARTMANN 650 x 650 x 275 mm – SVV 201), VÝŠKU SPODNÍ HRANY HYDRANTU KOORDINOVAT SE STAVBOU
KKV 25 – KULOVÝ KOHOUT ZÁVITOVÝ S VYPOUŠTĚNÍM DN 25 (GIACOMINI R 910S)
TCV 15 – TERMOSTATICKÝ CIRKULAČNÍ VENTIL DN 15 (TA HYDRONICS TA–THERM)
KK 25 – KULOVÝ KOHOUT ZÁVITOVÝ DN 25 (GIACOMINI R 910)
– ROZVODY BUDOU PROVEDENY Z PPR, TLAKOVÉ ŘADY PN 20, ROZVODY BUDOU VEDENY VE STĚNÁCH, POD STROPEM A V PODLAZE
– ROZVODY POŽÁRNÍ VODY BUDOU PROVEDENY Z OCELOVÝCH POZINKOVANÝCH ZÁVITOVÝCH TRUBEK, VEDENÝCH POD STROPEM A VE STĚNÁCH
– ROZVODY VEDENÉ POD STROPEM BUDOU VEDENY V ZÁVĚSECH NEBO NA KONZOLÁCH
– MAX. ROZTEČE ZÁVĚSŮ PRO POTRUBÍ PPR, PN20: PP20 – 0,85 m, PP25 – 0,95 m, PP40 – 1,2 m, PP50 – 1,3 m, U SVISLÉHO POTRUBÍ PPR BUDE MAX. VZDÁLENOST PODPOR VĚTŠÍ O 30%
– MAX. ROZTEČE ZÁVĚSŮ PRO OCELOVÉ POTRUBÍ: DN25 – 2,1 m, DN32 – 2,5 m
– ROZVODY BUDOU IZOLOVÁNY V SOULADU SE ZÁKONEM 406 O HOSPODAŘENÍ S ENERGII A JEHO PROVÁDĚCÍ VYHLÁŠKOU 151 A VYHLÁŠKOU 193/2007 IZOLAČNÍMI TRUBICEMI Z MINERÁLNÍ VLNY S HLINÍKOVOU FÓLIÍ, RESP. TRUBICEMI Z PĚNOVÉHO POLYETYLENU, ROZVODY V 1.PP V KOTELNĚ VIZ DÁLE, OSTATNÍ ROZVODY BUDOU V CELÉM ROZSAHU IZOLOVÁNY POLYETYLENOVÝMI TRUBICEMI S TL. STĚNY 13 mm
– DIMENZE POTRUBÍ Z PP JE UVEDENA VNĚJŠÍM PRŮMĚREM
– DIMENZE POTRUBÍ Z OCELOVÝCH POZINKOVANÝCH TRUBEK JE UVEDENA JMENOVITÝM PRŮMĚREM

VÝTOKOVÉ BATERIE U ZAŘIZOVACÍCH PŘEDMĚTŮ :
U – STOJÁNKOVÁ PÁKOVÁ BATERIE UMYVADLOVÁ, 2 x RV15 VE VÝŠCE 580 mm
U1 – STOJÁNKOVÁ PÁKOVÁ BATERIE UMYVADLOVÁ BEZBARIÉROVÁ S VÝPUSTÍ, 2 x RV15 VE VÝŠCE 580 mm
UM – STOJÁNKOVÁ PÁKOVÁ BATERIE UMYVADLOVÁ, 2 x RV15 VE VÝŠCE 580 mm
S – NÁSTĚNNÁ BATERIE SPRCHOVÁ S PEVNOU HLAVICÍ A RUČNÍ SPRCHOU, VÝŠKA 1200 mm
S1 – NÁSTĚNNÁ PÁKOVÁ BATERIE SPRCHOVÁ S RUČNÍ SPRCHOU, VÝŠKA 1200 mm
WC – RV15, VÝŠKA 500 mm
WC1 – PŘIPOJENÍ DLE MONTÁŽNÍHO PŘEDPISU INSTALAČNÍ SADY PRO ZÁVĚSNÝ KLOZET (GEBERIT DUOFIX)
PZ – PŘÍVOD VODY PP 25, VÝŠKA 280 mm
D – PŘÍPRAVA PRO OSAZENÍ STOJÁNKOVÉ PÁKOVÉ BATERIE DŘEZOVÉ, 2 x RV15 VE VÝŠCE 500 mm
M – PŘÍPRAVA PRO NAPOJENÍ MYČKY, RV15 PRAČKOVÝ VE VÝŠCE 500 mm
VL – NÁSTĚNNÁ PÁKOVÁ BATERIE S RAMÉNKEM DL. 300 mm, VÝŠKA 1100 mm
– VÝŠKA A UMÍSTĚNÍ UZÁVĚRŮ A VÝVODŮ BUDOU V PRŮBĚHU STAVBY KOORDINOVÁNY S MONTÁŽNÍMI PŘEDPISY ZAŘIZOVACÍCH PŘEDMĚTŮ A S PROJEKTEM INTERIÉRU
– PŘESNÉ TYPY VÝTOKOVÝCH BATERIÍ VIZ SPECIFIKACE MATERIÁLU A POŽADAVKY INVESTORA

IZOLACE POTRUBÍ TEPLÉ VODY A CIRKULACE VEDENÉHO V 1.PP A POD STROPEM V 1.NP
– POTRUBÍ PP 20 – PIPO ALS 22/25
– POTRUBÍ PP 25 – PIPO ALS 28/25
– POTRUBÍ PP 40 – PIPO ALS 42/30
– POTRUBÍ PP 50 – PIPO ALS 54/30

POZNÁMKA:
– PŘESNÁ POLOHA STOUPAČEK BUDE UPRAVENA DLE POZICE STROPNÍCH TRÁMŮ
– V PRŮBĚHU MONTÁŽE KOORDINOVAT ROZVODY KANALIZACE S OSTATNÍMI ROZVODY
– NÁZVY VÝROBKŮ A ZAŘÍZENÍ UVEDENÉ V ZÁVORKÁCH SLOUŽÍ JAKO REFERENČNÍ STANDARD, JEDNOTLIVÉ VÝROBKY A ZAŘÍZENÍ JSOU POPSÁNY POPISEM TECHNICKÝCH VLASTNOSTÍ, DODAVATELEM ZVOLENÝ MATERIÁL MUSÍ SPLŇOVAT MINIMÁLNĚ UVEDENÉ TECHNICKÉ PARAMETRY A VLASTNOSTI REFERENČNÍHO VÝROBKU UVEDENÉHO V ZÁVORCE

ULOŽENÍ VODOVODNÍHO POTRUBÍ

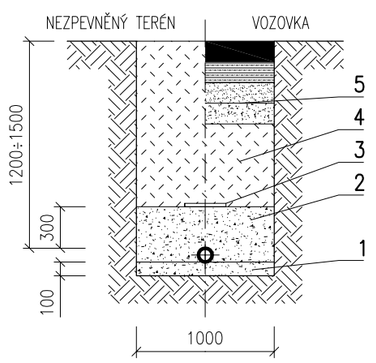

1 – PÍSKOVÉ LOŽE
2 – HUTNĚNÝ PÍSKOVÝ OBSYP, HUTNĚNÍ RUČNÍM PĚCHEM, MÍRA ZHUTNĚNÍ 95%PS HUTNIT AŽ KE STĚNÁM VÝKOPU (PO VYTAŽENÍ PAŽENÍ)
3 – VÝSTRAŽNÁ FÓLIE
4 – HUTNĚNÝ ZÁSYP, HUTNĚNÍ MECHANICKÝM PĚCHEM PO VRSTVÁCH 20 cm, MATERIÁL – VYTŘÍZENÝ VÝKOPEK, MÍRA ZHUTNĚNÍ 92%PS, RESP. 95% PS V PROSTORU KOMUNIKACÍ
5 – KONSTRUKČNÍ VRSTVY VOZOVKY (STÁVAJÍCÍ VOZOVKU OBNOVIT DLE PŮVODNÍ SKLADBY)

SCHEMA NAPOJENÍ OHŘÍVAČE

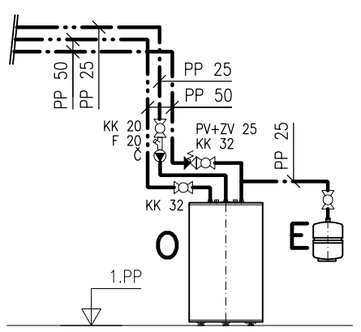

SCHEMA VODOMĚRNÉ SESTAVY

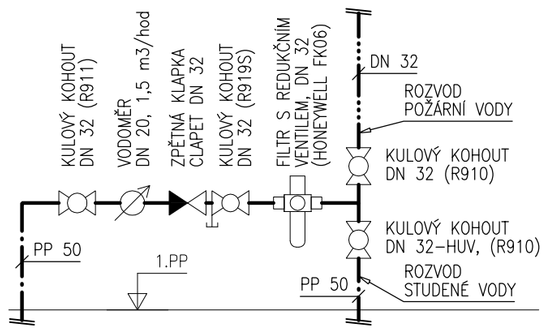

LEGENDA MÍSTNOSTÍ

č.m.	název místnosti
0.01	SCHODIŠTĚ + CHODBA
0.02	CHODBA
0.03	ZÁDVEŘÍ
0.04	KANCELÁŘ
0.05	TECHNICKÁ MÍSTNOST
0.06	ÚKLIDOVÁ MÍSTNOST
0.07	KOTELNA
0.08	TEPELNÁ KOMORA
0.09	SKARTAČNÍ MÍSTNOST
0.10	CENTRÁLNÍ SPISOVNA
0.11	CENTRÁLNÍ SPISOVNA
0.12	ZACHRANÁŘSKÁ MÍSTNOST
0.13	CHODBA+ŠATNA
0.14	AKLIMATIZAČNÍ MÍSTNOST
0.15	WC
0.16	OCHLAZOVACÍ PROSTOR

AKCE	**STAVEBNÍ ÚPRAVY ADMINISTRATIVNÍ BUDOVY OBÚ** U Města Chersonu 1429, Most	ATELIER P.H.A	
INVESTOR	Český báňský úřad	Č.ZAK.	1002
	adresa: Kozí 4, 110 01 Praha 1–Staré Město	STUPEŇ	DPS
ZHOTOVITEL	ATELIER P.H.A. spol. s r.o.	MĚŘÍTKO	1:50
	Gabčíkova 15, Praha 8, 182 00	DATUM	03/2015
ODP. PROJEKTANT	Ing. Arch. O. Gattermayer	FORMÁT	4xA4
HLAVNÍ INŽENÝR PROJEKTU	Ing. T. Hromádko	ČÁST	
VYPRACOVAL	Ing. Michal Bína	**D.1.4a ZDRAVOTNÍ TECHNIKA**	
VÝKRES	**VODOVOD – PŮDORYS 1.PP**	Č.V.	**01**