POHLED 1

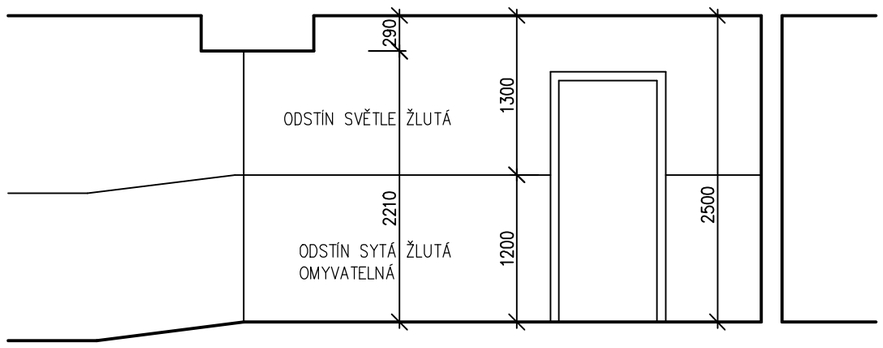

POHLED 2

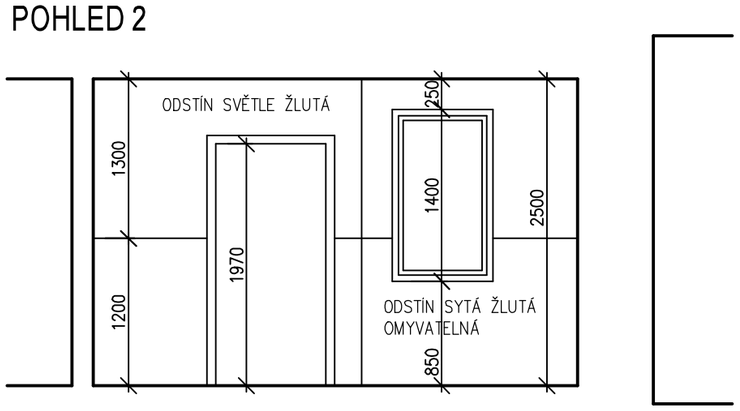

POHLED 3

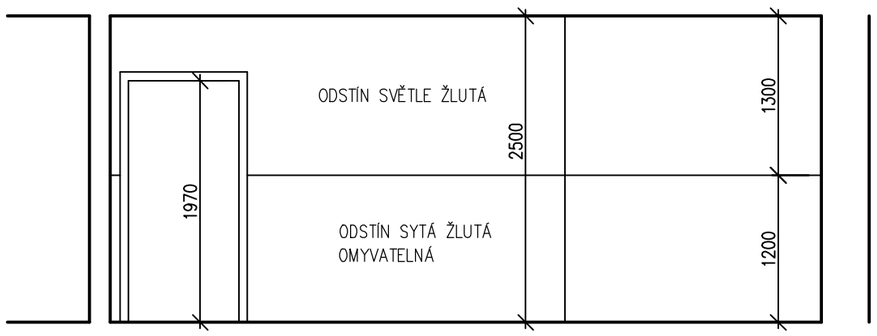

POHLED 4

PŮDORYS

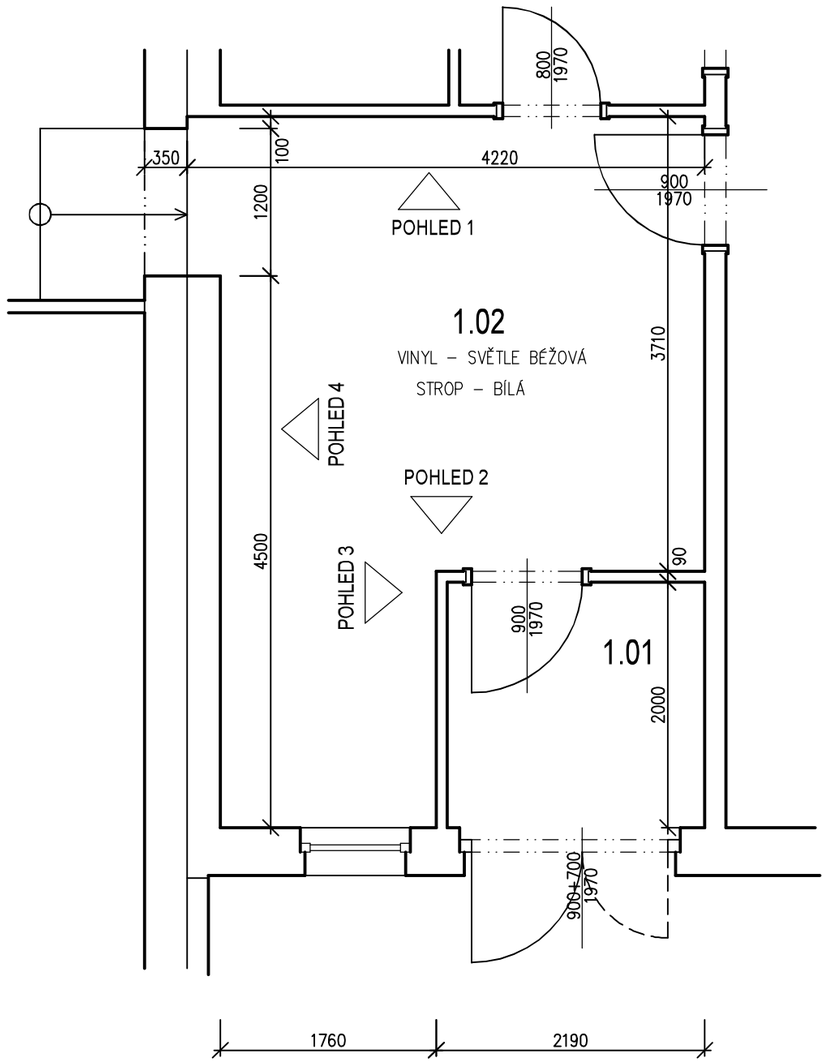

ODPOVĚDNÝ PROJEKTANT ING. MILOŠ VALÍČEK		VYPRACOVAL ING. MILOŠ VALÍČEK	ING.MILOŠ VALÍČEK *PROJEKTOVÁ ČINNOST VE VÝSTAVBĚ* JEZERNÍ 1096, 347 01 TACHOV TEL.606452386 IČ 65564618 MILOS.VALICEK@SEZNAM.CZ
MÍSTO STAVBY	ZÁCHLUMÍ		
INVESTOR	OBEC ZÁCHLUMÍ, ZÁCHLUMÍ 17, STŘÍBRO		ÚČEL PD: DPS
AKCE	ZÁCHLUMÍ 1, STŘÍBRO, k.ú. ZÁCHLUMÍ U STŘÍBRA, st.p.č.12/1, p.p.č. 18/1 **MŠ ZÁCHLUMÍ** **PŘÍSTAVBA PAVILONU DĚTSKÉ SKUPINY PRO 20 DĚTÍ**		DATUM: 02/2024 ČÍS. ZAK.: 37/23 FORMÁT: 4 A4 MĚŘÍTKO: 1:50
OBJEKT	SO 01 – OBJEKT DĚTSKÉ SKUPINY		VÝKRES ČÍSLO: E.4
ČÁST	E – ŘEŠENÍ INTERIÉRŮ		PARÉ Č.
MÍSTNOST 1.02			