TYPOVÉ ZAPOJENÍ FVP A SS DLE JEDNOTLIVÝCH SEKCÍ

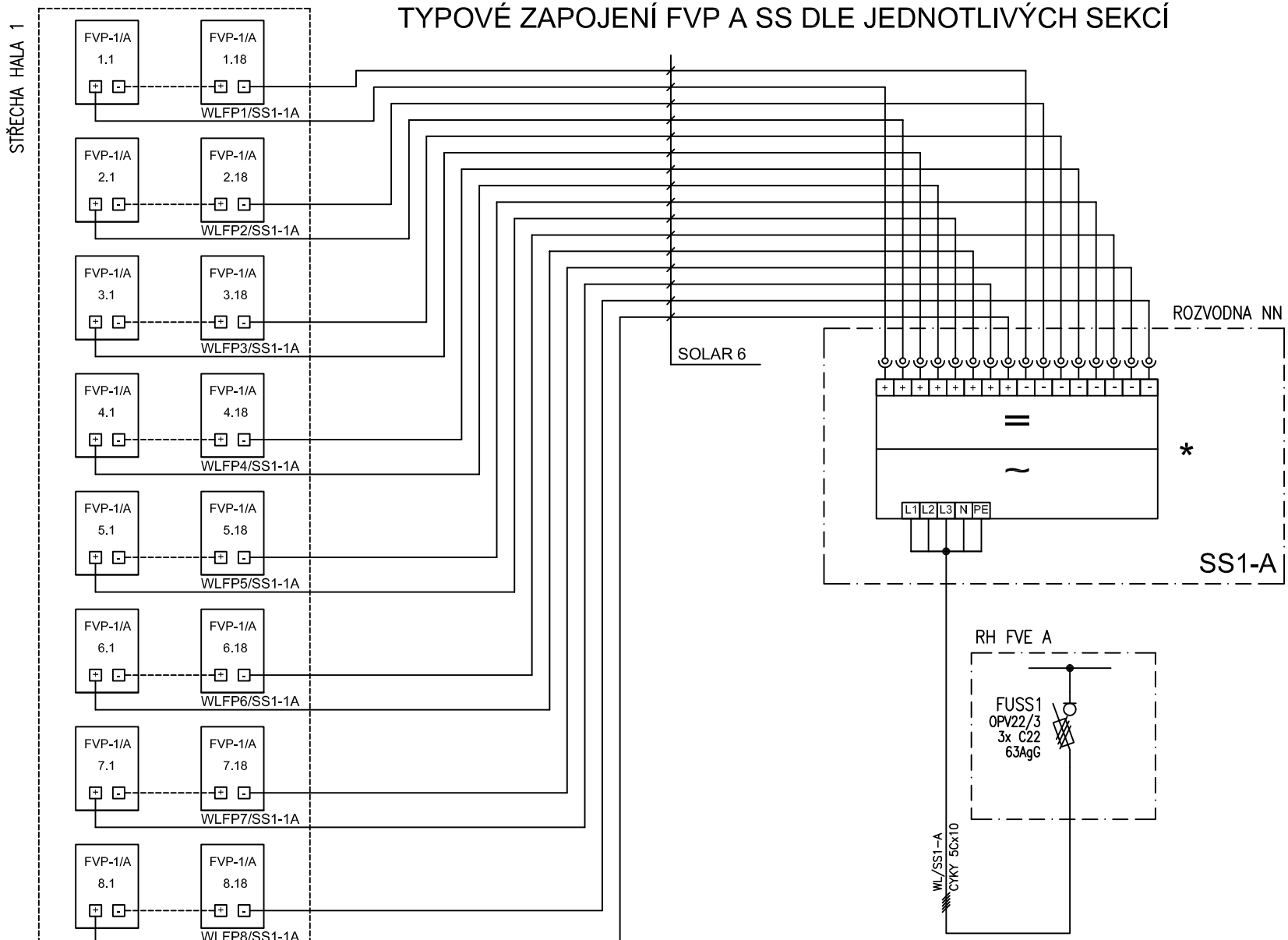

* TYP SOLÁRNÍHO STŘÍDAČE (SS) BUDE URČEN DODAVATELEM FOTOVOLTAICKÉHO SYSTÉMU
TYP FOTOVOLTAICKÉHO PANELU (SS) BUDE URČEN DODAVATELEM FOTOVOLTAICKÉHO SYSTÉMU

ATREA spol. s r.o.
architektonický a inženýrský ateliér
Vlastislavova 11, 140 00 Praha 4
tel. +420 261 219 565
fax +420 261 222 613
e-mail atrea@atelier-atrea.cz

Název: TYPOVÉ ZAPOJENÍ FVP A SS1-A SCHEMA INSTALACE	Investor: Vodárna Káraný a.s.	Zakázka č.: 02690001	Datum: 22.2.2019	Měřítko: 1:1	Archiv: *.dwg
	Akce: FVE 471 kW ÚV Sojovice	Vypracoval: KROB MARTIN	Pořadové číslo: SP	Výkres č.: A4-E-2690001/1A	Index: A
	Soubor: HLAVNÍ SILOVÉ OBVODY			Počet listů: 6 / List č.: 1	

Kresleno v AUTOCAD 2000

TYPOVÉ ZAPOJENÍ FVP A SS DLE JEDNOTLIVÝCH SEKCÍ

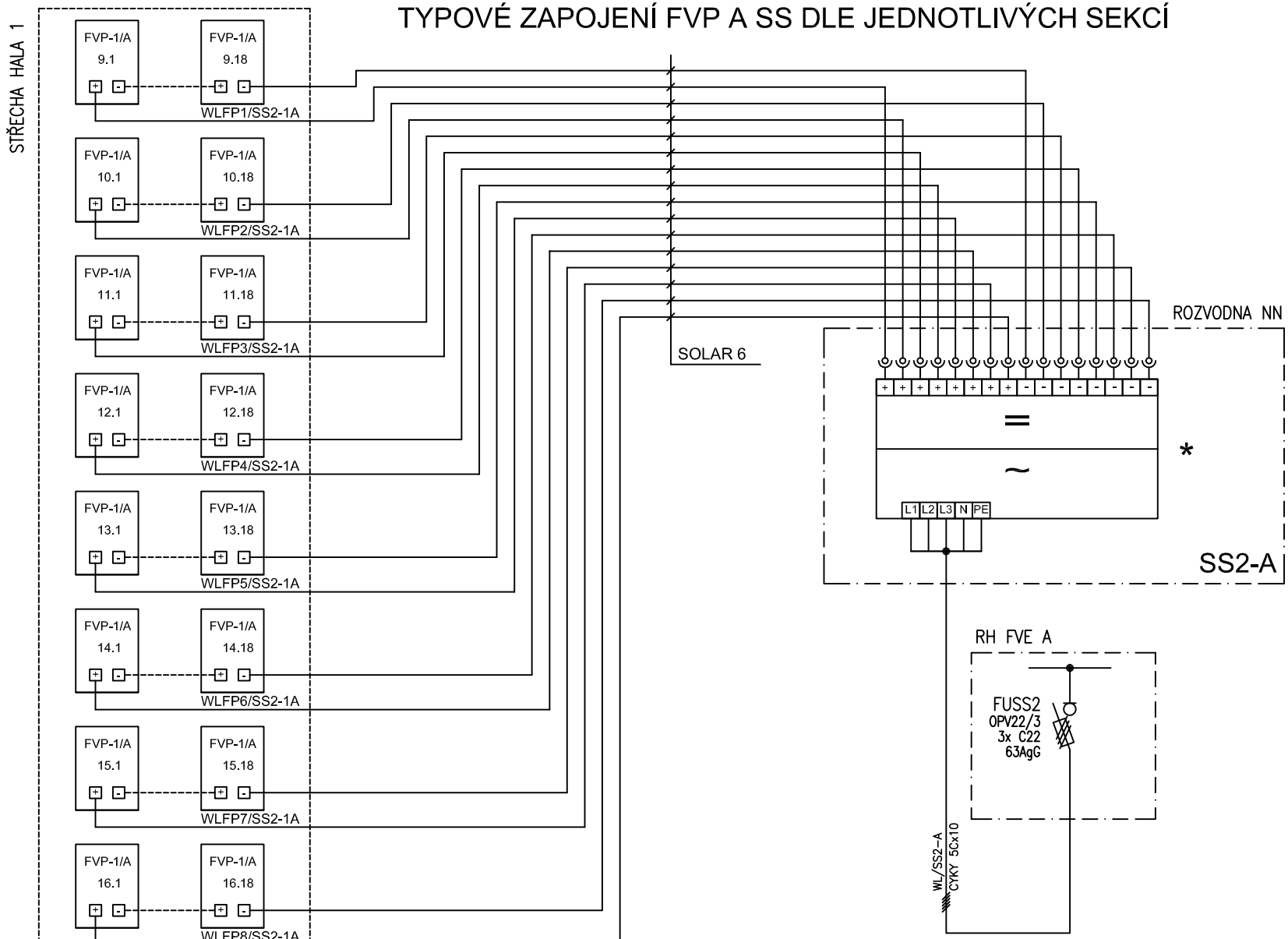

* TYP SOLÁRNÍHO STŘÍDAČE (SS) BUDE URČEN DODAVATELEM FOTOVOLTAICKÉHO SYSTÉMU
TYP FOTOVOLTAICKÉHO PANELU (SS) BUDE URČEN DODAVATELEM FOTOVOLTAICKÉHO SYSTÉMU

ATREA spol. s r.o.
architektonický a inženýrský ateliér
Vlastislavova 11, 140 00 Praha 4
tel. +420 261 219 565
fax +420 261 222 613
e-mail atrea@atelier-atrea.cz

Název: TYPOVÉ ZAPOJENÍ FVP A SS2-A SCHEMA INSTALACE	Investor: Vodárna Káraný a.s.	Zakázka č.: 02690001	Datum: 22.2.2019	Měřítko: 1:1	Archiv: *.dwg
	Akce: FVE 471 kW ÚV Sojovice	Vypracoval: KROB MARTIN	Pořadové číslo: SP	Výkres č.: A4-E-2690001/2A	Index: A
	Soubor: HLAVNÍ SILOVÉ OBVODY			Počet listů: 6	List č.: 2

Kresleno v AUTOCAD 2000

TYPOVÉ ZAPOJENÍ FVP A SS DLE JEDNOTLIVÝCH SEKCÍ

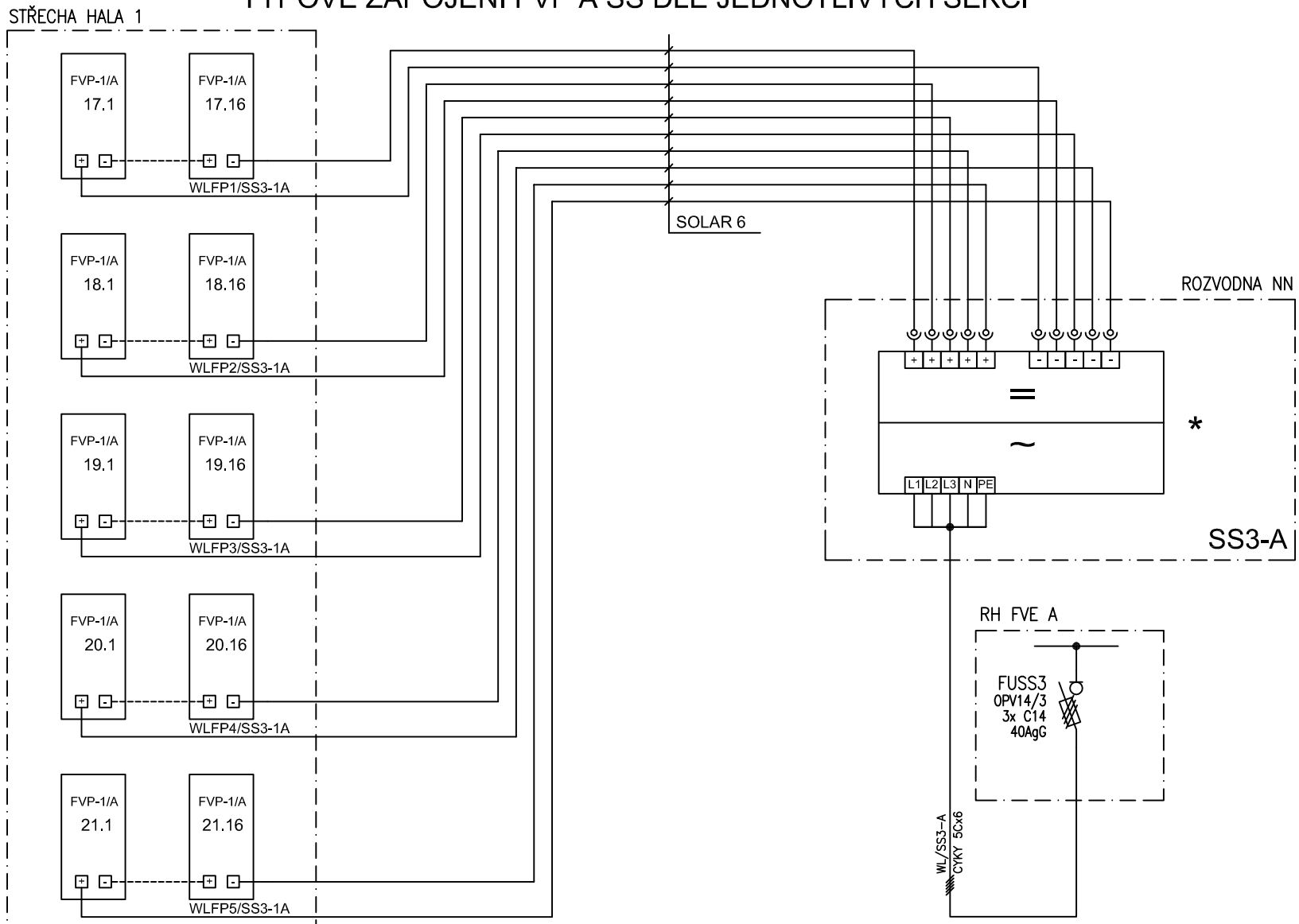

* TYP SOLÁRNÍHO STŘÍDAČE (SS) BUDE URČEN DODAVATELEM FOTOVOLTAICKÉHO SYSTÉMU
TYP FOTOVOLTAICKÉHO PANELU (SS) BUDE URČEN DODAVATELEM FOTOVOLTAICKÉHO SYSTÉMU

ATREA spol. s r.o.
architektonický a inženýrský ateliér
Vlastislavova 11, 140 00 Praha 4
tel. +420 261 219 565
fax +420 261 222 613
e-mail atrea@atelier-atrea.cz

Název: TYPOVÉ ZAPOJENÍ FVP A SS3-A SCHEMA INSTALACE	Investor: Vodárna Káraný a.s.	Zakázka č.: 02690001	Datum: 22.2.2019	Měřítko: 1:1	Archiv: *.dwg
	Akce: FVE 471 kW ÚV Sojovice	Vypracoval: KROB MARTIN	Pořadové číslo: SP	Výkres č.: A4-E-2690001/3A	Index: A
	Soubor: HLAVNÍ SILOVÉ OBVODY			Počet listů: 6 / List č.: 3	

Kresleno v AUTOCAD 2000

TYPOVÉ ZAPOJENÍ FVP A SS DLE JEDNOTLIVÝCH SEKCÍ

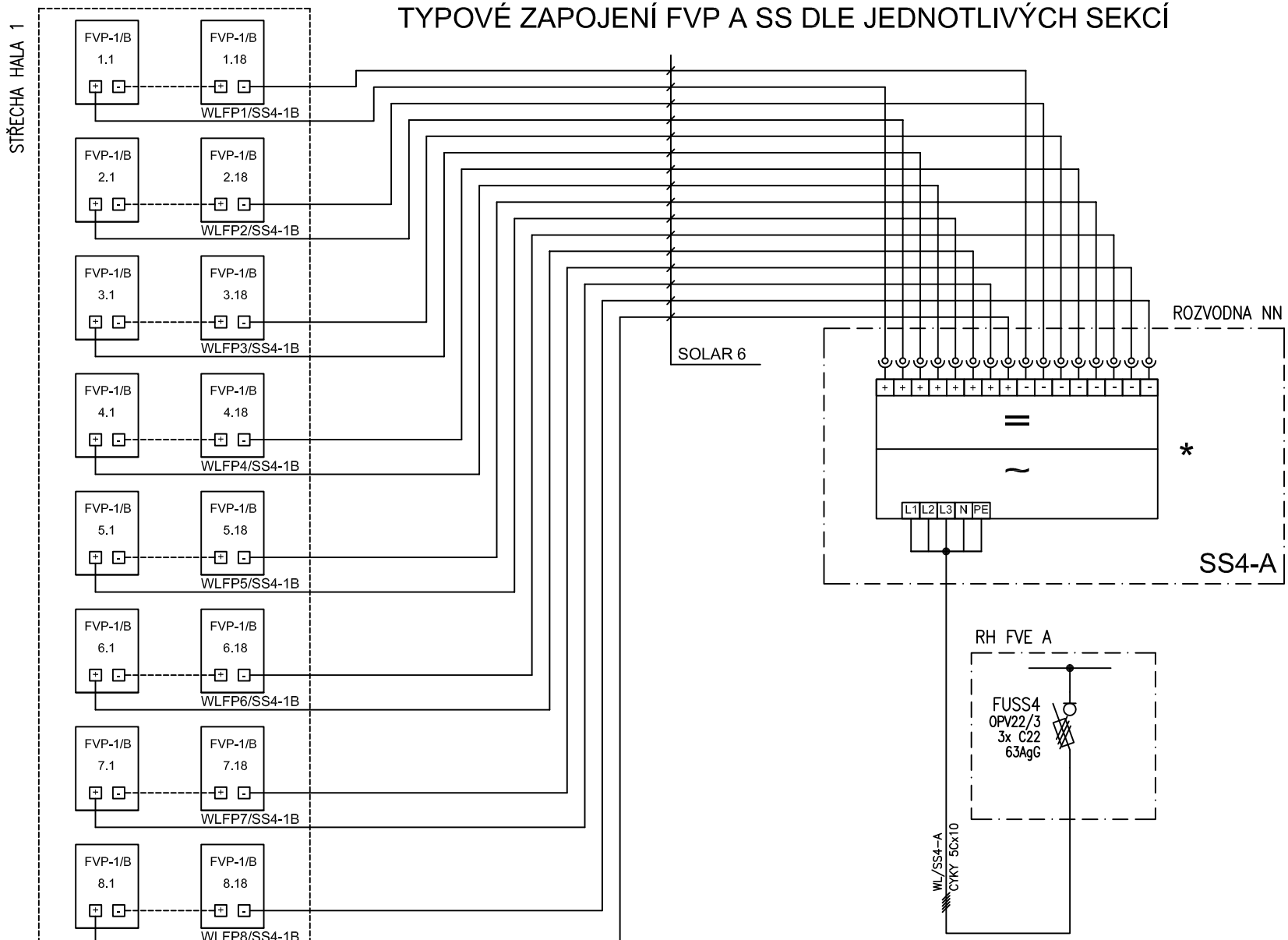

* TYP SOLÁRNÍHO STŘÍDAČE (SS) BUDE URČEN DODAVATELEM FOTOVOLTAICKÉHO SYSTÉMU
TYP FOTOVOLTAICKÉHO PANELU (SS) BUDE URČEN DODAVATELEM FOTOVOLTAICKÉHO SYSTÉMU

ATREA spol. s r.o.
architektonický a inženýrský ateliér
Vlastislavova 11, 140 00 Praha 4
tel. +420 261 219 565
fax +420 261 222 613
e-mail atrea@atelier-atrea.cz

Název: TYPOVÉ ZAPOJENÍ FVP A SS4-A SCHEMA INSTALACE	Investor: Vodárna Káraný a.s.	Zakázka č.: 02690001	Datum: 22.2.2019	Měřítko: 1:1	Archiv: *.dwg
	Akce: FVE 471 kW ÚV Sojovice	Vypracoval: KROB MARTIN	Pořadové číslo: SP	Výkres č.: A4-E-2690001/4A	Index: A
	Soubor: HLAVNÍ SILOVÉ OBVODY			Počet listů: 6	List č.: 4

Kresleno v AUTOCAD 2000

TYPOVÉ ZAPOJENÍ FVP A SS DLE JEDNOTLIVÝCH SEKCÍ

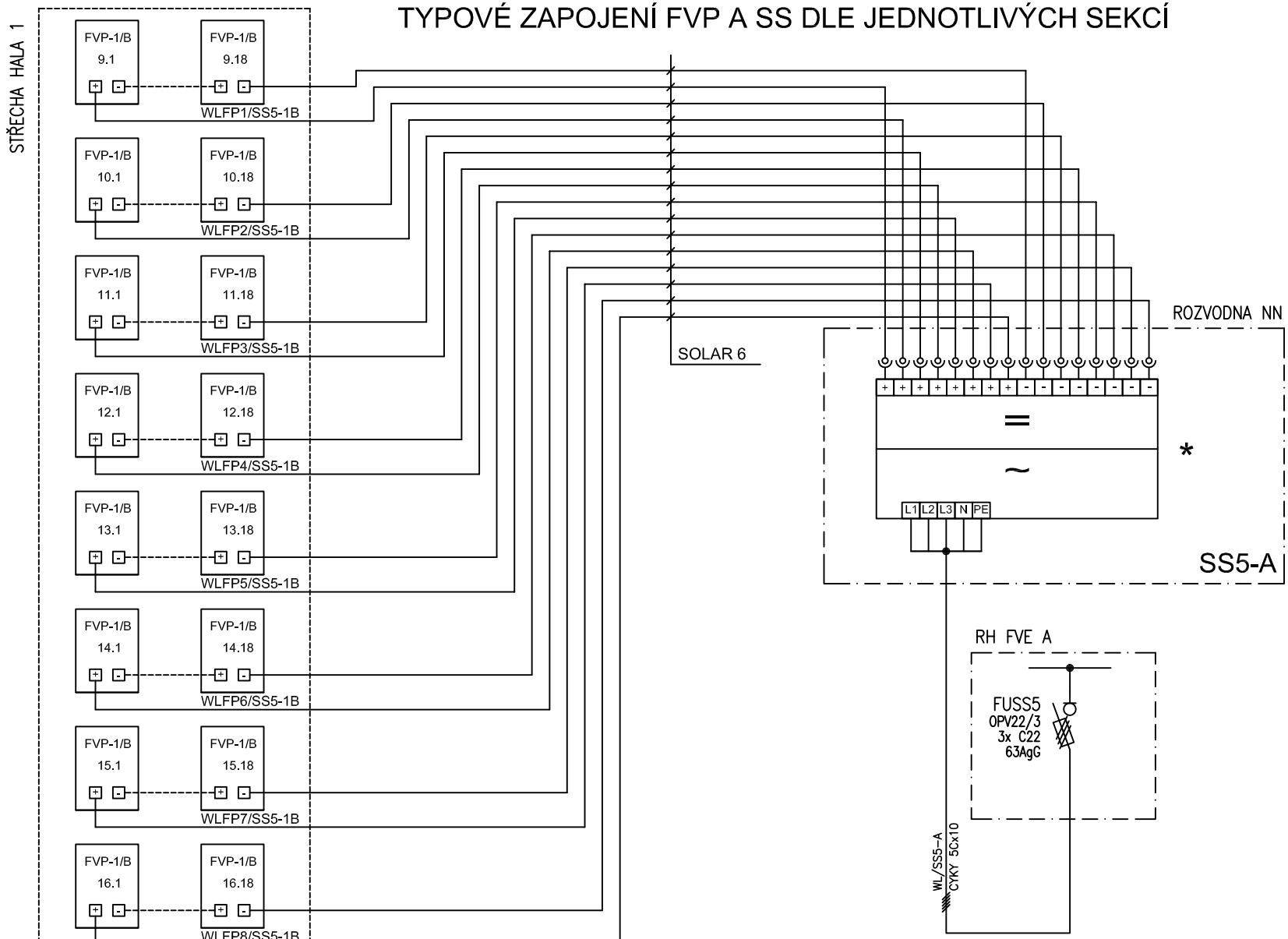

* TYP SOLÁRNÍHO STŘÍDAČE (SS) BUDE URČEN DODAVATELEM FOTOVOLTAICKÉHO SYSTÉMU
TYP FOTOVOLTAICKÉHO PANELU (SS) BUDE URČEN DODAVATELEM FOTOVOLTAICKÉHO SYSTÉMU

ATREA spol. s r.o.
architektonický a inženýrský ateliér
Vlastislavova 11, 140 00 Praha 4
tel. +420 261 219 565
fax +420 261 222 613
e-mail atrea@atelier-atrea.cz

Název: TYPOVÉ ZAPOJENÍ FVP A SS5-A SCHEMA INSTALACE	Investor: Vodárna Káraný a.s.	Zakázka č.: 02690001	Datum: 22.2.2019	Měřítko: 1:1	Archiv: *.dwg
	Akce: FVE 471 kW ÚV Sojovice	Vypracoval: KROB MARTIN	Pořadové číslo: SP	Výkres č.: A4-E-2690001/5A	Index: A
	Soubor: HLAVNÍ SILOVÉ OBVODY			Počet listů: 6 / List č.: 5	

Kresleno v AUTOCAD 2000

TYPOVÉ ZAPOJENÍ FVP A SS DLE JEDNOTLIVÝCH SEKCÍ

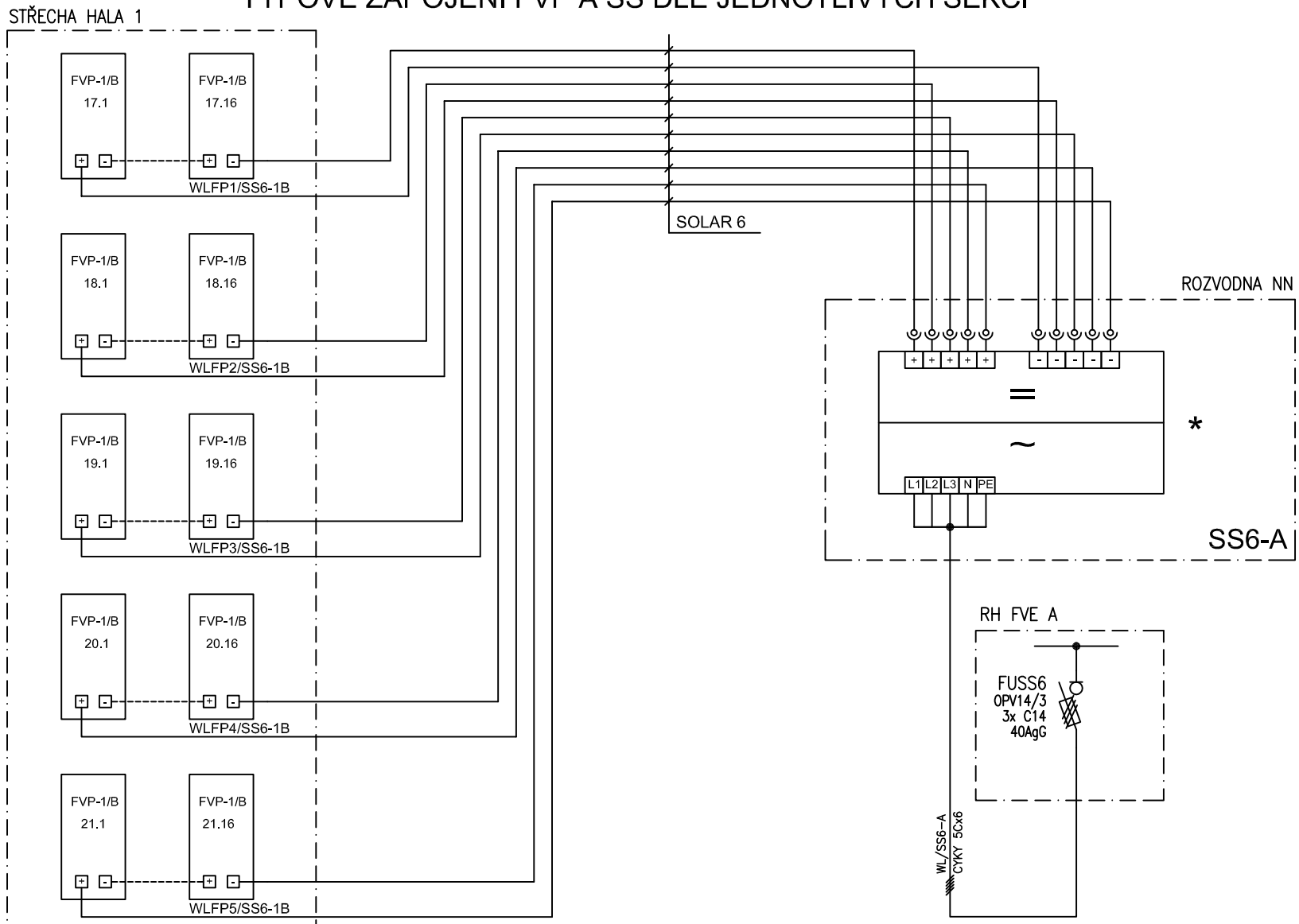

* TYP SOLÁRNÍHO STŘÍDAČE (SS) BUDE URČEN DODAVATELEM FOTOVOLTAICKÉHO SYSTÉMU
TYP FOTOVOLTAICKÉHO PANELU (SS) BUDE URČEN DODAVATELEM FOTOVOLTAICKÉHO SYSTÉMU

ATREA spol. s r.o.
architektonický a inženýrský ateliér
Vlastislavova 11, 140 00 Praha 4
tel. +420 261 219 565
fax +420 261 222 613
e-mail atrea@atelier-atrea.cz

Název: TYPOVÉ ZAPOJENÍ FVP A SS6-A SCHEMA INSTALACE	Investor: Vodárna Káraný a.s.	Zakázka č.: 02690001	Datum: 22.2.2019	Měřítko: 1:1	Archiv: *.dwg
	Akce: FVE 471 kW ÚV Sojovice	Vypracoval: KROB MARTIN	Pořadové číslo: SP	Výkres č.: A4-E-2690001/6A	Index: A
	Soubor: HLAVNÍ SILOVÉ OBVODY			Počet listů: 6	List č.: 6

Kresleno v AUTOCAD 2000