# TYPOVÉ ZAPOJENÍ FVP A SS DLE JEDNOTLIVÝCH SEKCÍ

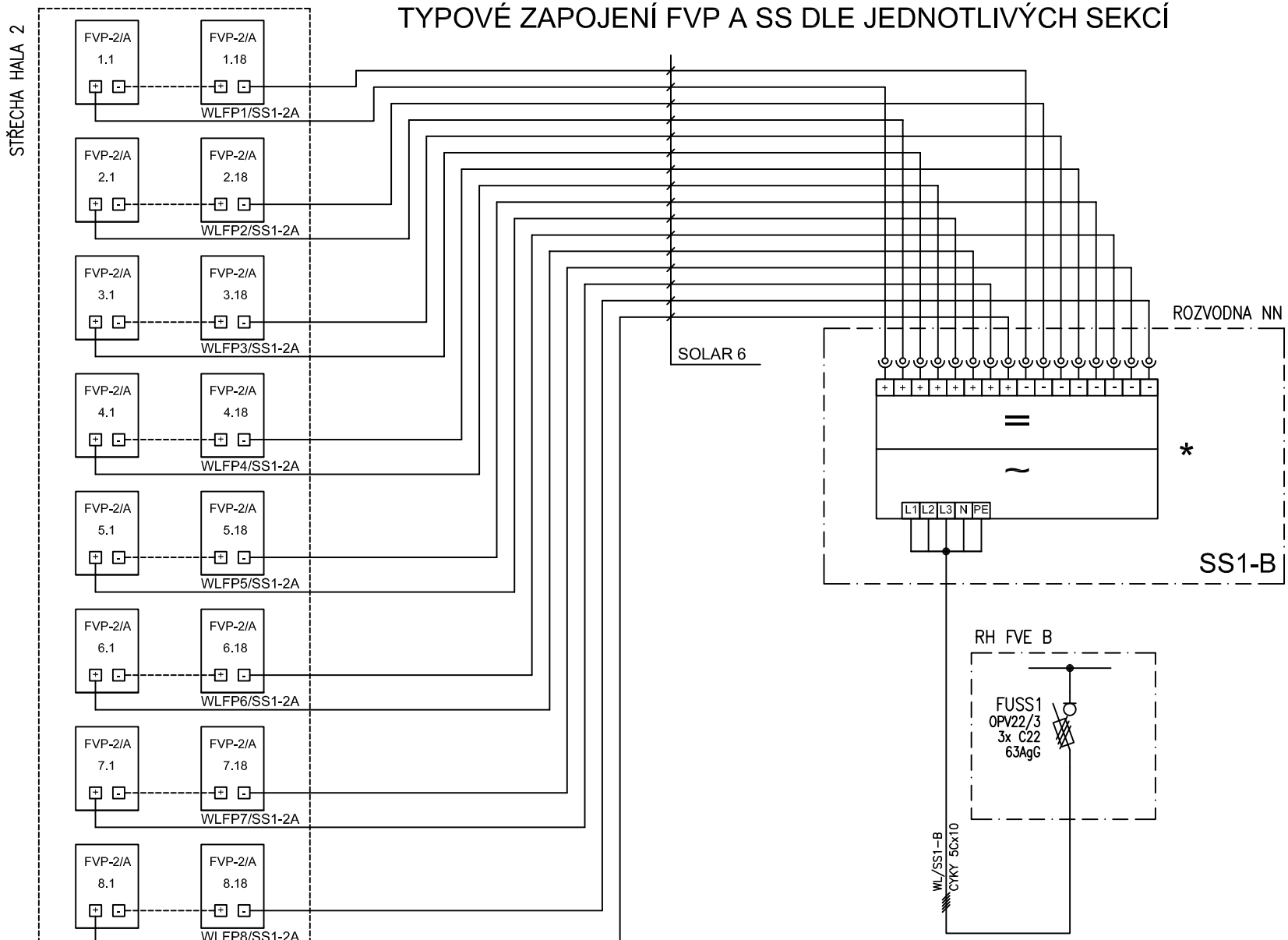


* TYP SOLÁRNÍHO STŘÍDAČE (SS) BUDE URČEN DODAVATELEM FOTOVOLTAICKÉHO SYSTÉMU
TYP FOTOVOLTAICKÉHO PANELU (SS) BUDE URČEN DODAVATELEM FOTOVOLTAICKÉHO SYSTÉMU


ATREA spol. s r.o.
architektonický a inženýrský ateliér
Vlastislavova 11, 140 00 Praha 4
tel. +420 261 219 565
fax +420 261 222 613
e-mail atrea@atelier-atrea.cz


| | | | | | |
|---|---|---|---|---|---|
| Název: TYPOVÉ ZAPOJENÍ FVP A SS1-B<br>SCHEMA INSTALACE | Investor: Vodárna Káraný a.s. | Zakázka č.: 02690001 | Datum: 22.2.2019 | Měřítko: 1:1 | Archiv: *.dwg |
| | Akce: FVE 471 kW ÚV Sojovice | Vypracoval: KROB MARTIN | Pořadové číslo: SP | Výkres č.: A4-E-2690001/1B | Index: A |
| | Soubor: HLAVNÍ SILOVÉ OBVODY | | | Počet listů: 6 / List č.: 1 | |

*Kresleno v AUTOCAD 2000*

# TYPOVÉ ZAPOJENÍ FVP A SS DLE JEDNOTLIVÝCH SEKCÍ

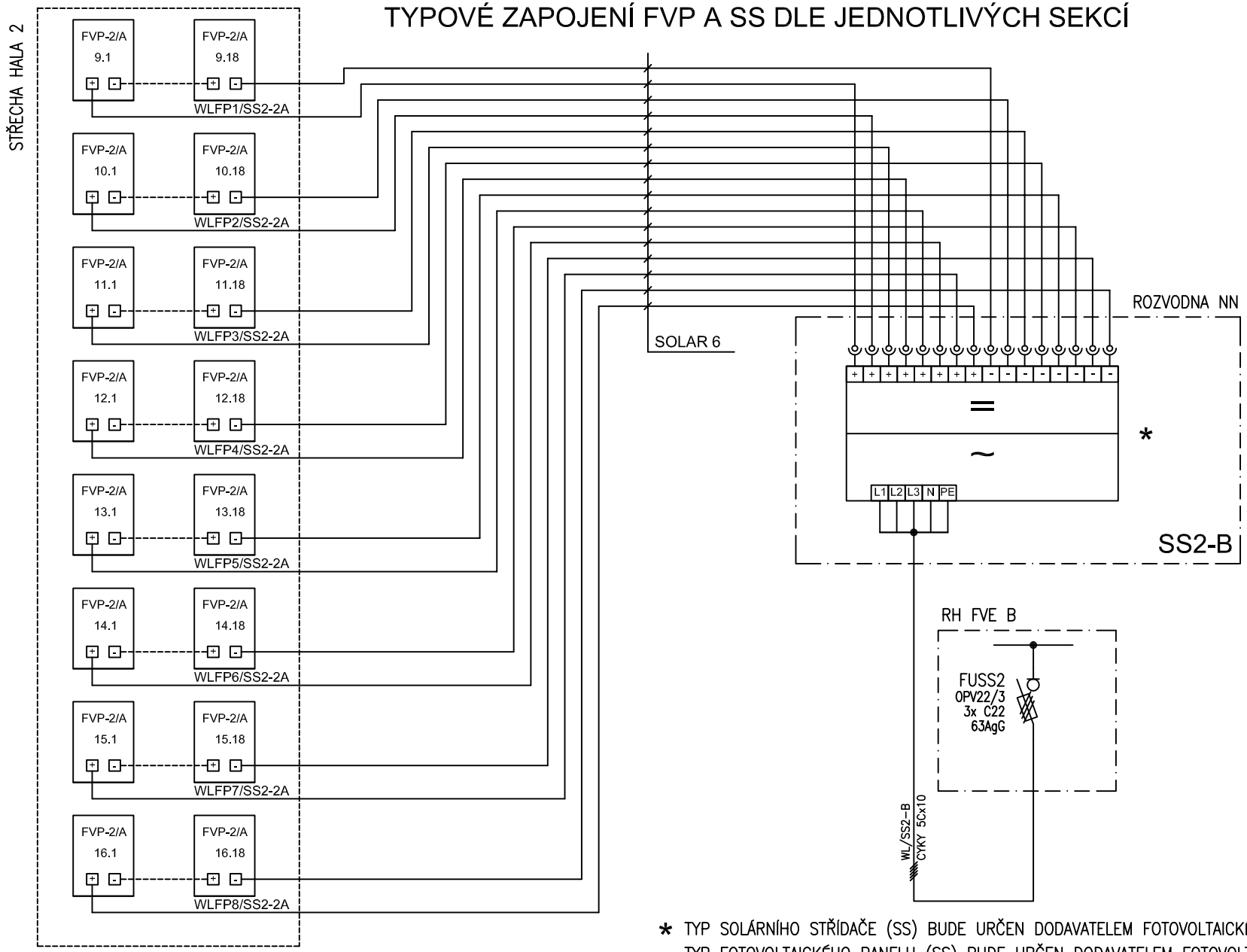


* TYP SOLÁRNÍHO STŘÍDAČE (SS) BUDE URČEN DODAVATELEM FOTOVOLTAICKÉHO SYSTÉMU
TYP FOTOVOLTAICKÉHO PANELU (SS) BUDE URČEN DODAVATELEM FOTOVOLTAICKÉHO SYSTÉMU


ATREA spol. s r.o.
architektonický a inženýrský ateliér
Vlastislavova 11, 140 00 Praha 4
tel. +420 261 219 565
fax +420 261 222 613
e-mail atrea@atelier-atrea.cz


| | | | | | |
|---|---|---|---|---|---|
| Název: TYPOVÉ ZAPOJENÍ FVP A SS2-B<br>SCHEMA INSTALACE | Investor: Vodárna Káraný a.s. | Zakázka č.: 02690001 | Datum: 22.2.2019 | Měřítko: 1:1 | Archiv: *.dwg |
| | Akce: FVE 471 kW ÚV Sojovice | Vypracoval: KROB MARTIN | Pořadové číslo: SP | Výkres č.: A4-E-2690001/2B | Index: A |
| | Soubor: HLAVNÍ SILOVÉ OBVODY | | | Počet listů: 6 | List č.: 2 |

*Kresleno v AUTOCAD 2000*

# TYPOVÉ ZAPOJENÍ FVP A SS DLE JEDNOTLIVÝCH SEKCÍ

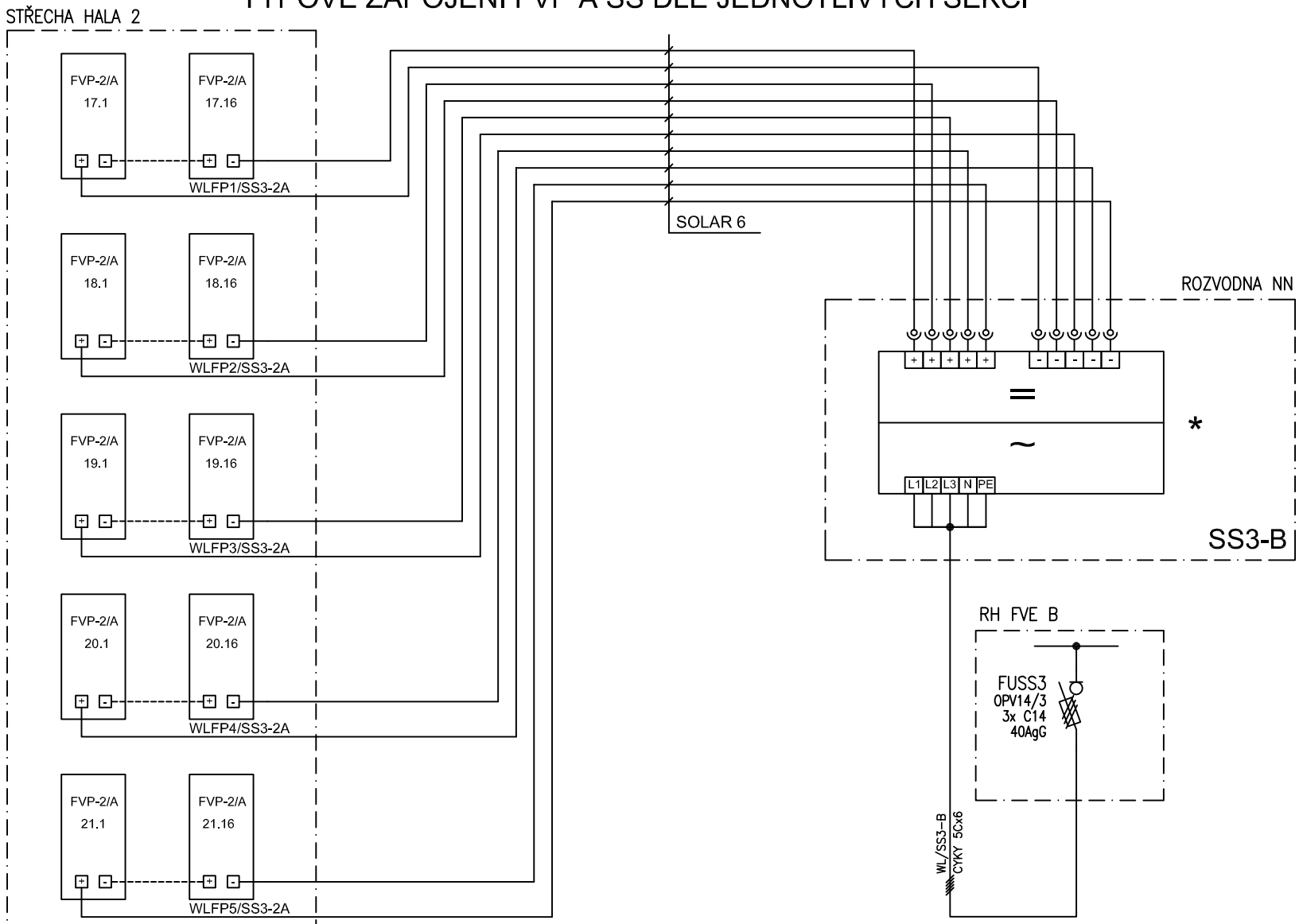


* TYP SOLÁRNÍHO STŘÍDAČE (SS) BUDE URČEN DODAVATELEM FOTOVOLTAICKÉHO SYSTÉMU
TYP FOTOVOLTAICKÉHO PANELU (SS) BUDE URČEN DODAVATELEM FOTOVOLTAICKÉHO SYSTÉMU


ATREA spol. s r.o.
architektonický a inženýrský ateliér
Vlastislavova 11, 140 00 Praha 4
tel. +420 261 219 565
fax +420 261 222 613
e-mail atrea@atelier-atrea.cz


| | | | | | |
|---|---|---|---|---|---|
| Název: TYPOVÉ ZAPOJENÍ FVP A SS3-B<br>SCHEMA INSTALACE | Investor: Vodárna Káraný a.s. | Zakázka č.: 02690001 | Datum: 22.2.2019 | Měřítko: 1:1 | Archiv: *.dwg |
| | Akce: FVE 471 kW ÚV Sojovice | Vypracoval: KROB MARTIN | Pořadové číslo: SP | Výkres č.: A4-E-2690001/3B | Index: A |
| | Soubor: HLAVNÍ SILOVÉ OBVODY | | | Počet listů: 6 / List č.: 3 | |

*Kresleno v AUTOCAD 2000*

# TYPOVÉ ZAPOJENÍ FVP A SS DLE JEDNOTLIVÝCH SEKCÍ

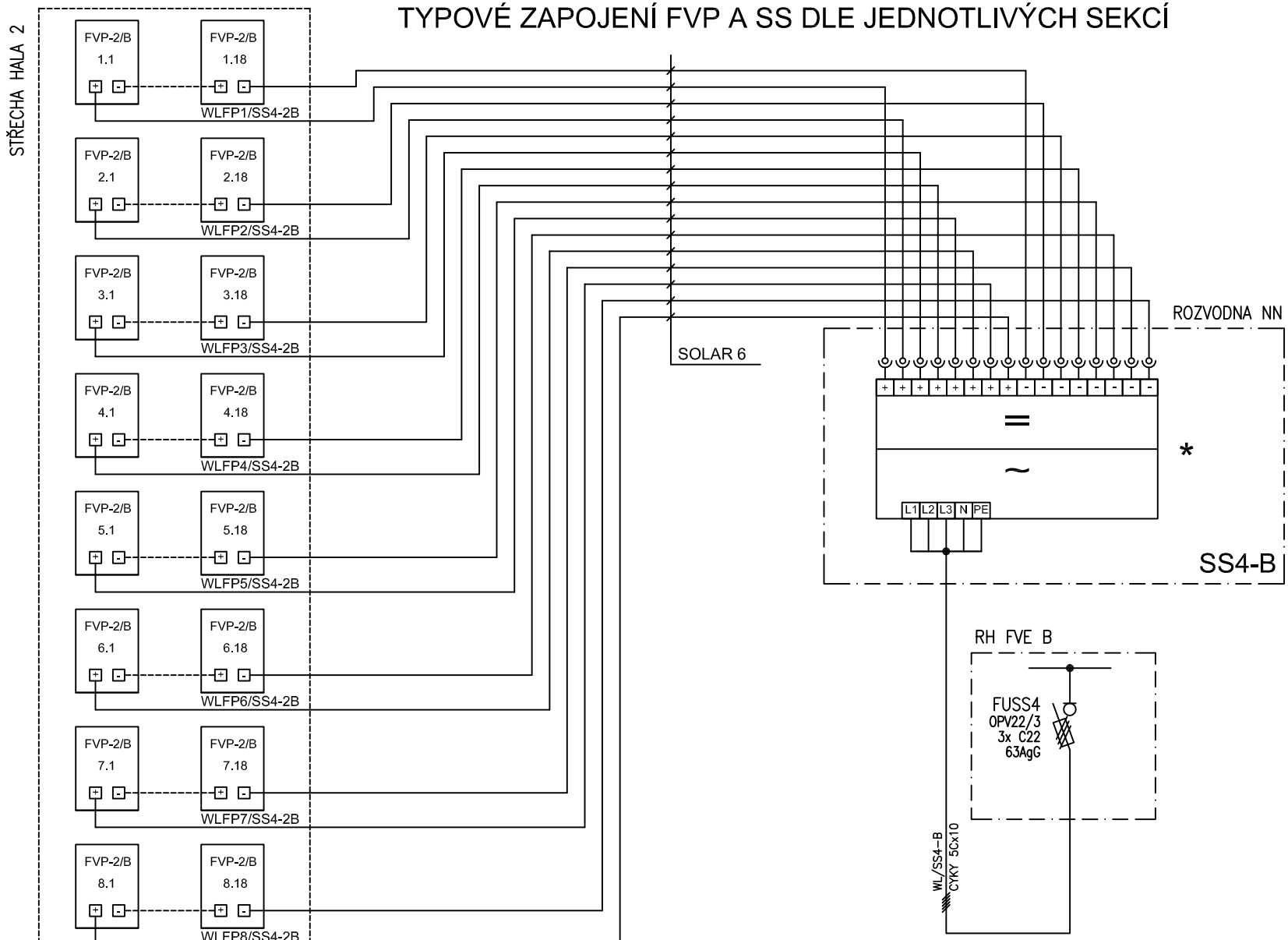


* TYP SOLÁRNÍHO STŘÍDAČE (SS) BUDE URČEN DODAVATELEM FOTOVOLTAICKÉHO SYSTÉMU
TYP FOTOVOLTAICKÉHO PANELU (SS) BUDE URČEN DODAVATELEM FOTOVOLTAICKÉHO SYSTÉMU


ATREA spol. s r.o.
architektonický a inženýrský ateliér
Vlastislavova 11, 140 00 Praha 4
tel. +420 261 219 565
fax +420 261 222 613
e-mail atrea@atelier-atrea.cz


| | | | | | |
|---|---|---|---|---|---|
| Název: TYPOVÉ ZAPOJENÍ FVP A SS4-B<br>SCHEMA INSTALACE | Investor: Vodárna Káraný a.s. | Zakázka č.: 02690001 | Datum: 22.2.2019 | Měřítko: 1:1 | Archiv: *.dwg |
| | Akce: FVE 471 kW ÚV Sojovice | Vypracoval: KROB MARTIN | Pořadové číslo: SP | Výkres č.: A4-E-2690001/4B | Index: A |
| | Soubor: HLAVNÍ SILOVÉ OBVODY | | | Počet listů: 6 | List č.: 4 |

*Kresleno v AUTOCAD 2000*

# TYPOVÉ ZAPOJENÍ FVP A SS DLE JEDNOTLIVÝCH SEKCÍ

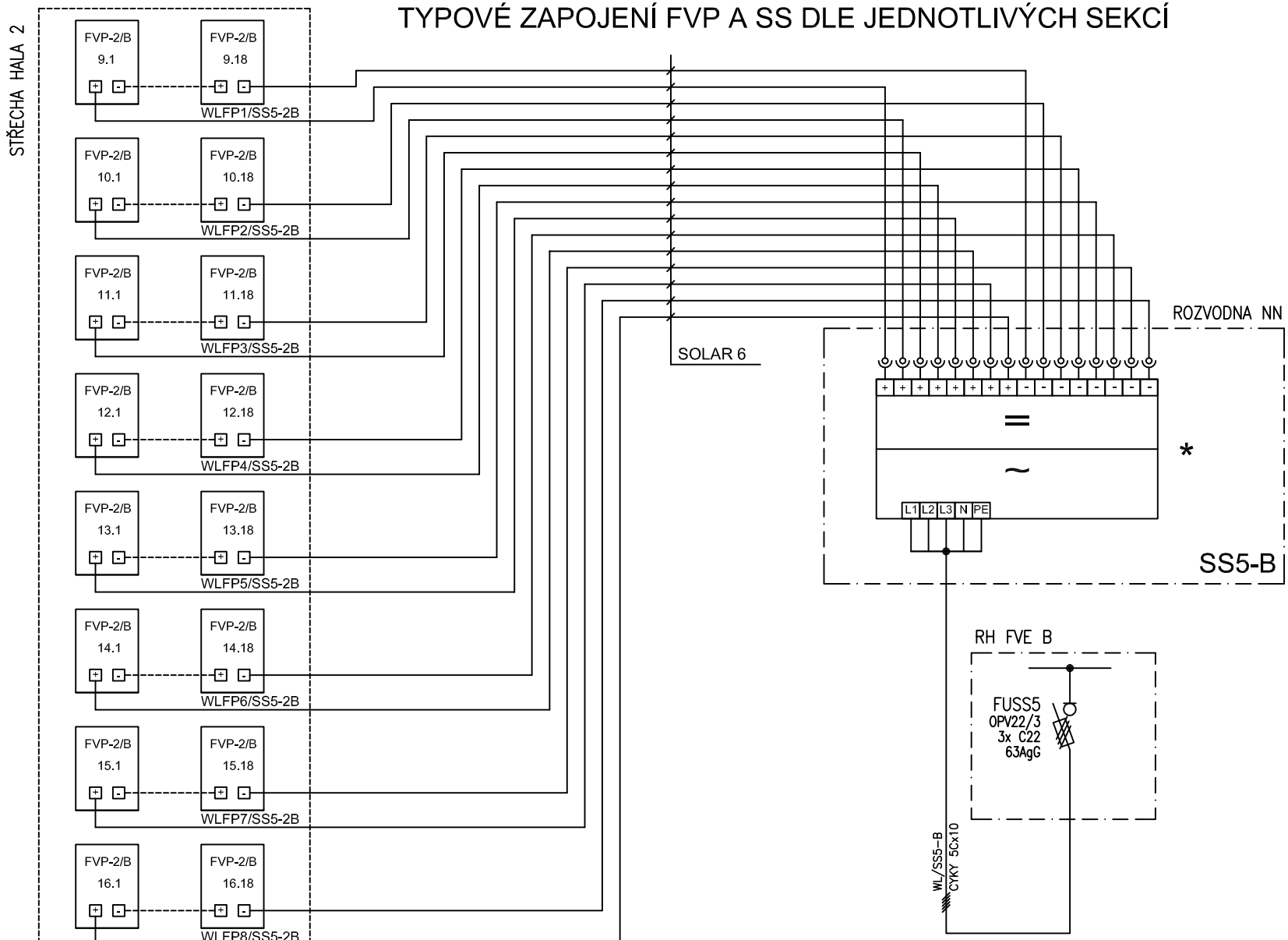


* TYP SOLÁRNÍHO STŘÍDAČE (SS) BUDE URČEN DODAVATELEM FOTOVOLTAICKÉHO SYSTÉMU
TYP FOTOVOLTAICKÉHO PANELU (SS) BUDE URČEN DODAVATELEM FOTOVOLTAICKÉHO SYSTÉMU


ATREA spol. s r.o.
architektonický a inženýrský ateliér
Vlastislavova 11, 140 00 Praha 4
tel. +420 261 219 565
fax +420 261 222 613
e-mail atrea@atelier-atrea.cz


| | | | | | |
|---|---|---|---|---|---|
| Název: TYPOVÉ ZAPOJENÍ FVP A SS5-B<br>SCHEMA INSTALACE | Investor: Vodárna Káraný a.s. | Zakázka č.: 02690001 | Datum: 22.2.2019 | Měřítko: 1:1 | Archiv: *.dwg |
| | Akce: FVE 471 kW ÚV Sojovice | Vypracoval: KROB MARTIN | Pořadové číslo: SP | Výkres č.: A4-E-2690001/5B | Index: A |
| | Soubor: HLAVNÍ SILOVÉ OBVODY | | | Počet listů: 6 / List č.: 5 | |

*Kresleno v AUTOCAD 2000*

# TYPOVÉ ZAPOJENÍ FVP A SS DLE JEDNOTLIVÝCH SEKCÍ

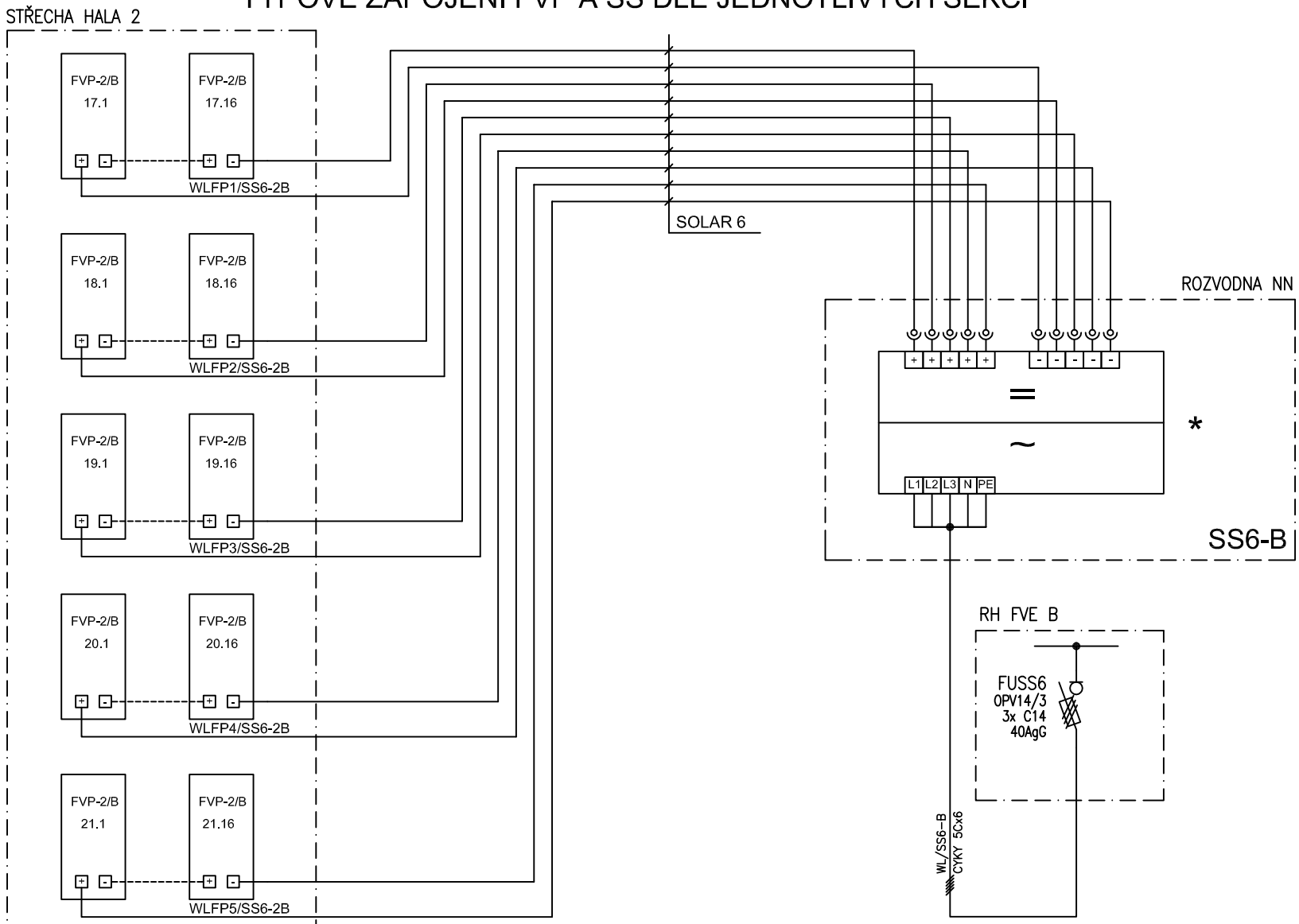


* TYP SOLÁRNÍHO STŘÍDAČE (SS) BUDE URČEN DODAVATELEM FOTOVOLTAICKÉHO SYSTÉMU
TYP FOTOVOLTAICKÉHO PANELU (SS) BUDE URČEN DODAVATELEM FOTOVOLTAICKÉHO SYSTÉMU


ATREA spol. s r.o.
architektonický a inženýrský ateliér
Vlastislavova 11, 140 00 Praha 4
tel. +420 261 219 565
fax +420 261 222 613
e-mail atrea@atelier-atrea.cz


| | | | | | |
|---|---|---|---|---|---|
| Název: TYPOVÉ ZAPOJENÍ FVP A SS6-B<br>SCHEMA INSTALACE | Investor: Vodárna Káraný a.s. | Zakázka č.: 02690001 | Datum: 22.2.2019 | Měřítko: 1:1 | Archiv: *.dwg |
| | Akce: FVE 471 kW ÚV Sojovice | Vypracoval: KROB MARTIN | Pořadové číslo: SP | Výkres č.: A4-E-2690001/6B | Index: A |
| | Soubor: HLAVNÍ SILOVÉ OBVODY | | | Počet listů: 6 | List č.: 6 |

Kresleno v AUTOCAD 2000