VODÁRNY KÁRANÝ - SOJOVICE

INSTALACE FOTOVOLTAICKÉ ELEKTRÁRNY NA STŘECHU HALY Č.1 A Č.2
NA POZEMKU Č.PAR. 2878, K.Ú.: KÁRANÝ
DOKUMENTACE PRO POVOLENÍ STAVBY

PARÉ Č.

GENERÁLNÍ PROJEKTANT

ATREA spol. s r.o.
architektonický a inženýrský atelier

Vlastislavova 11, 140 00 Praha 4
tel. +420 261 219 565
fax +420 261 222 613
e-mail atrea@atelier-atrea.cz

INVESTOR

Vodárna Káraný, a.s.

Žatecká 110/2
110 00 Praha 1 - Staré Město
IČ: 29148995

ZPRACOVATEL ČÁSTI DOKUMENTACE

SUNDECK s.r.o.
IČ: 28726677

Holečkova 836/69, Smíchov, 150 00 Praha 5
tel. +420 602 414 404
e-mail Info@sundeck.cz

ČÁST DOKUMENTACE

ELEKTROINSTALACE SILNOPROUDÉ

ZKR. PROFESE

EL

1	2	3
List	Název	Číslo výkresu
1	SEZNAM DOKUMENTACE	A4–EA–2690001/1
2	ČELNÍ POHLED	A4–EA–2690001/2
3	ELEKTRICKÉ SCHEMA POLE 1	A4–EA–2690001/3
4	ELEKTRICKÉ SCHEMA POLE 1	A4–EA–2690001/4
5	LINIOVÉ SCHEMA	A4–EA–2690001/5
6	LINIOVÉ SCHEMA	A4–EA–2690001/6

TYP : SKŘÍŇOVÝ TYP DLE VÝROBCE

KRYTÍ : IP40/00

HLOUBKA : 400

KUSŮ : 1

NÁTĚR : RAL 7032

HLAVNÍ OBVOD

NAPĚŤOVÁ SOUSTAVA : 3PEN~50Hz400V/TN-C-S

In = 400A Idyn = 50KA

Ui = 660V

POMOCNÉ OBVODY : 1NPE~50Hz230V/TN-S

OCHRANA : SAMOČINNÝM ODPOJ. OD ZDROJE

CELKOVÁ HMOTNOST : Do 300 kg

ČSN EN 61 439-1 ed.2

ŠTÍTKY : 4-00

DALŠÍ ÚDAJE

SEZNAM VÝKR.DOK. v.č.: 4-00

ORIENTACE PŘÍVODU : SPODEM

ORIENTACE VÝVODŮ : SPODEM

SEZNAM ŠTÍTKŮ:

1 - QF1.1 ZAPNUTO
2 - QF1.1 ZAPNOUT
3 - QF1.1 VYPNOUT
4 - QF1.1 TOTAL STOP

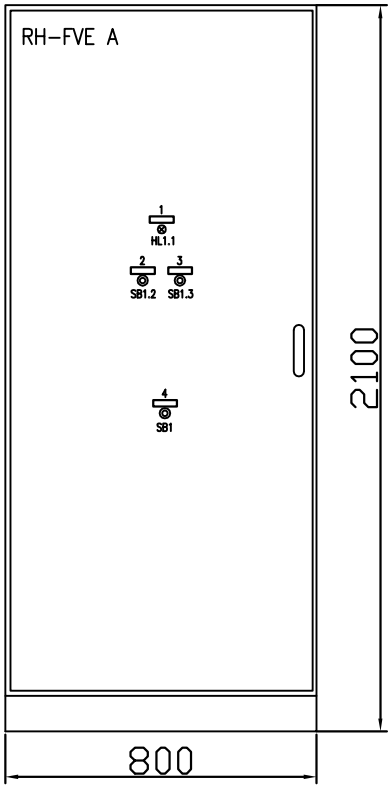

ATREA spol. s r.o.
architektonický a inženýrský ateliér
Vlastislavova 11, 140 00 Praha 4
tel. +420 261 219 565
fax +420 261 222 613
e-mail atrea@atelier-atrea.cz

Název: ROZVADĚČ RH FVE A HLAVNÍ ROZVADĚČ ELEKTRO ČELNÍ POHLED	Investor: Vodárna Káraný a.s. Akce: FVE 471 kW ÚV Sojovice Soubor: HLAVNÍ SILOVÉ OBVODY	Zakázka č.: 02690001 Vypracoval: KROB MARTIN	Datum: 22.2.2019 Pořadové číslo: SP	Měřítko: – Výkres č.: A4-EA-2690001/2 Počet listů: 6	Archiv: *.dwg Index: List č.: 2

Kresleno v AUTOCAD 2000

RH-FVE A

3+PEN~, 50 Hz, 400 V (TN-C), 400 A, 50 kA

L1, L2, L3

DVEŘE

HL1.1
LED 230 VAC
ZELENÁ

SB1.2
1Z+1R
BÍLÁ

SB1.3
1Z+1R
ČERNÁ

SB1
1Z
ARETOVANÉ S POOTOČENÍM

X1.1
ØCBD 4
1-16

X1.2
ØCBD 4
1-10

X1.3
ØCBD 4
1-6

X1.2
ØCBD 4
1-16

PEN

FeZn 30x4

HLAVNÍ OCHRANNÁ SVORKA

TA1.1-1.3
ASK 51.4
400/5A

QF1.1
BH630
400 V, 400 A, DTV 3
VYPÍNACÍ CÍVKA 240VAC
3xPK
1xSK
1x MP 240VAC

M

ELMĚR NEPŘÍMÍ - 400V/5A
PJ1

1 2 3 4 5 6 7 8 9 11

LIST 6

LIST 5

FU1
OPV10/3
3xPV10
16AgG

FU2
OPV10/3
3xPV10
6AgG

FU3
OPV10/3
3xPV10
6AgG

FU4
OPV10/1
1xPV10
6AgG

WL2.1.1A
WL2.1.1B
2x1xAYKY
3Bx150+70

R2-pole 5
Rezerva 1

ATREA spol. s r.o.
architektonický a inženýrský ateliér

Vlastislavova 11, 140 00 Praha 4
tel. +420 261 219 565
fax +420 261 222 613
e-mail atrea@atelier-atrea.cz

Název: ROZVADĚČ RH FVE A HLAVNÍ ROZVADĚČ ELEKTRO ELEKTRICKÉ SCHEMA POLE 1	Investor: Vodárna Káraný a.s. Akce: FVE 471 kW ÚV Sojovice Soubor: HLAVNÍ SILOVÉ OBVODY	Zakázka č.: 02690001 Vypracoval: KROB MARTIN	Datum: 22.2.2019 Pořadové číslo: SP	Měřítko: – Výkres č.: A4-EA-2690001/3 Počet listů: 6	Archiv: *.dwg Index: List č.: 3

Kresleno v AUTOCAD 2000

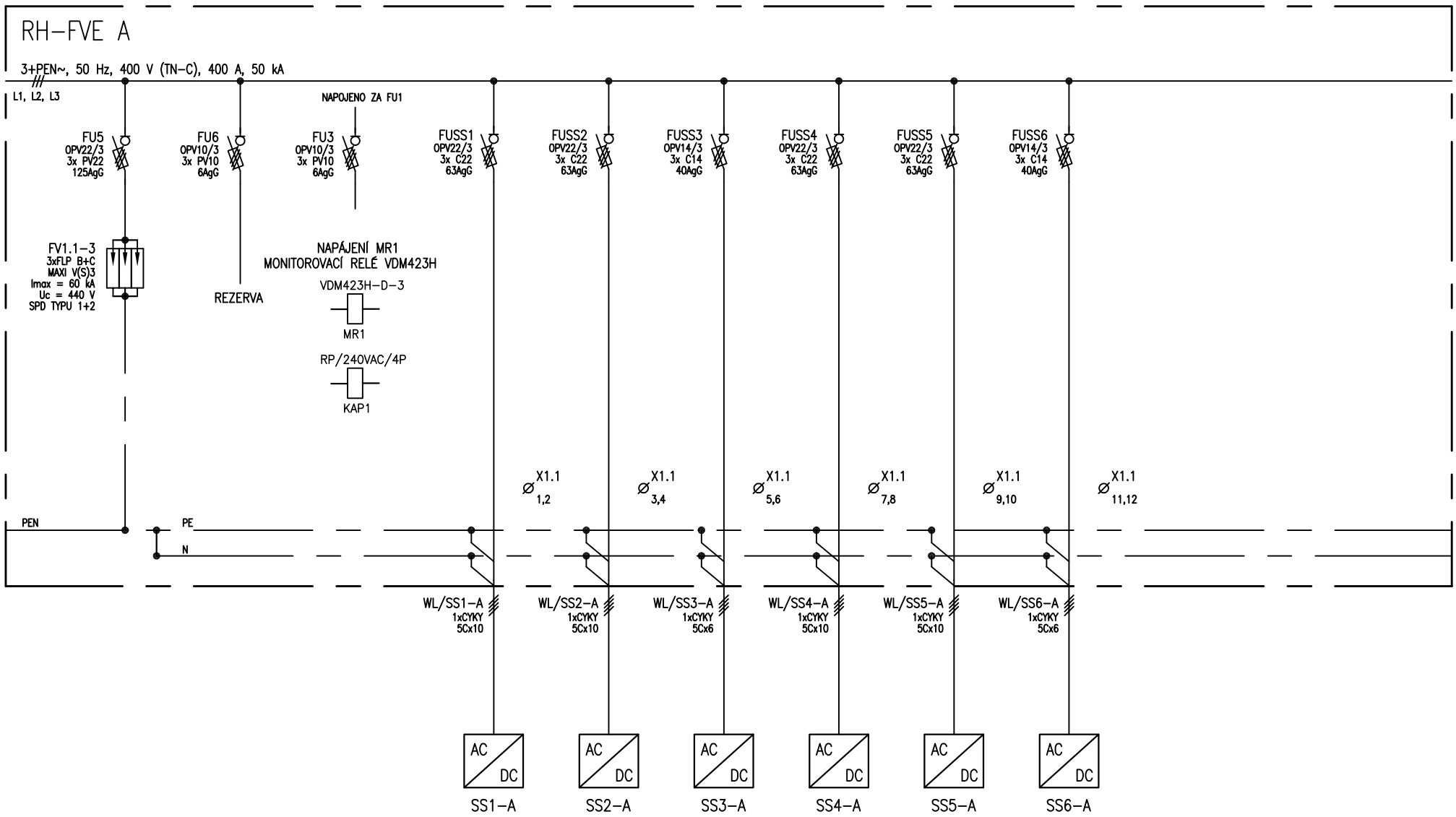

ATREA spol. s r.o.
architektonický a inženýrský ateliér
Vlastislavova 11, 140 00 Praha 4
tel. +420 261 219 565
fax +420 261 222 613
e-mail atrea@atelier-atrea.cz

Název: ROZVADĚČ RH FVE A HLAVNÍ ROZVADĚČ ELEKTRO ELEKTRICKÉ SCHEMA POLE 1	Investor: Vodárna Káraný a.s. Akce: FVE 471 kW ÚV Sojovice Soubor: HLAVNÍ SILOVÉ OBVODY	Zakázka č.: 02690001 Vypracoval: KROB MARTIN	Datum: 22.2.2019 Pořadové číslo: SP	Měřítko: – Výkres č.: A4-EA-2690001/4 Počet listů: 6	Archiv: *.dwg Index: List č.: 4

Kresleno v AUTOCAD 2000

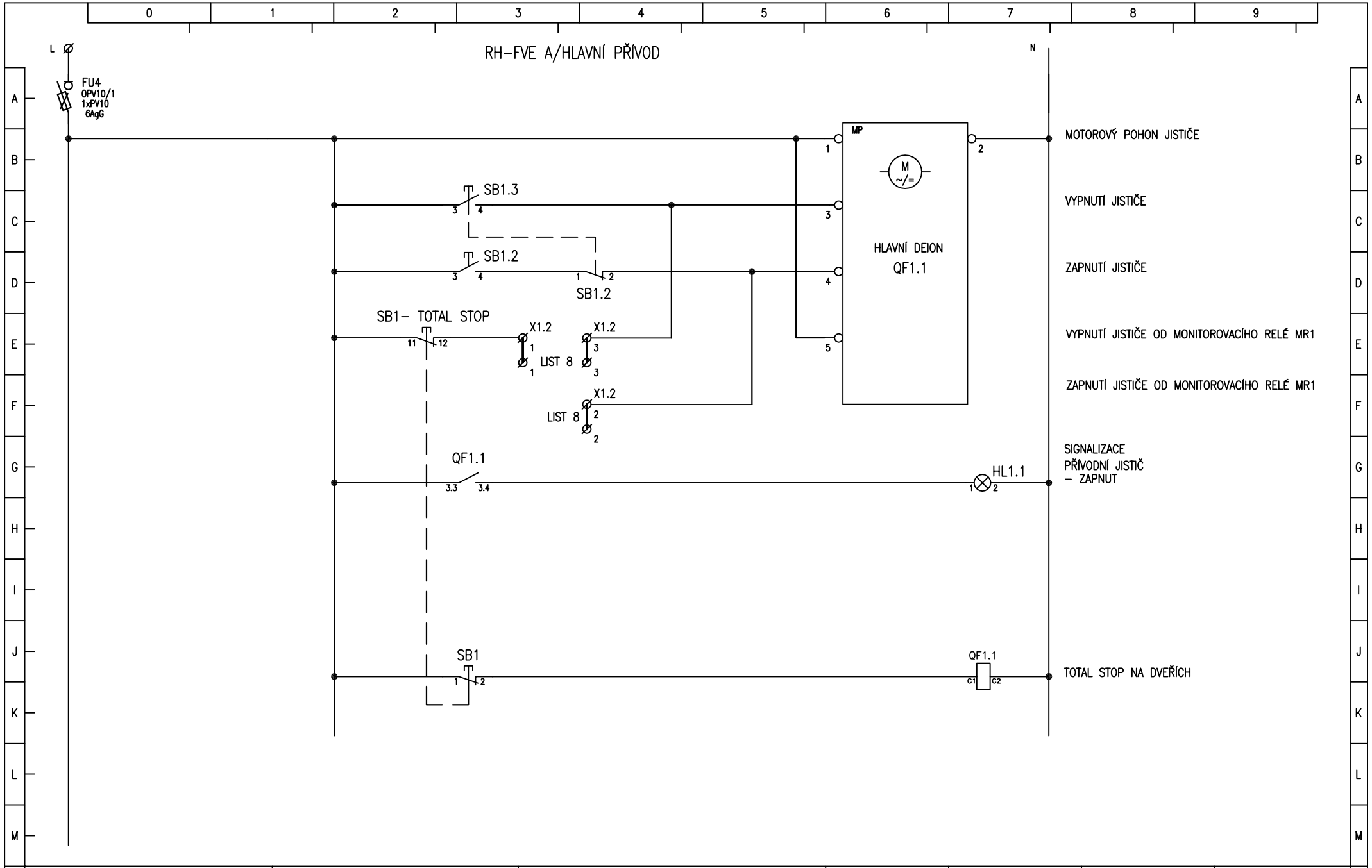

ATREA spol. s r.o.
architektonický a inženýrský ateliér
Vlastislavova 11, 140 00 Praha 4
tel. +420 261 219 565
fax +420 261 222 613
e-mail atrea@atelier-atrea.cz

Název: ROZVADĚČ RH FVE A HLAVNÍ ROZVADĚČ ELEKTRO LINIOVÉ SCHEMA	Investor: Vodárna Káraný a.s. Akce: FVE 471 kW ÚV Sojovice Soubor: HLAVNÍ SILOVÉ OBVODY	Zakázka č.: 02690001 Vypracoval: KROB MARTIN	Datum: 22.2.2019 Pořadové číslo: SP	Měřítko: – Výkres č.: A4-EA-2690001/5 Počet listů: 6	Archiv: *.dwg Index: List č.: 5

Kresleno v AUTOCAD 2000

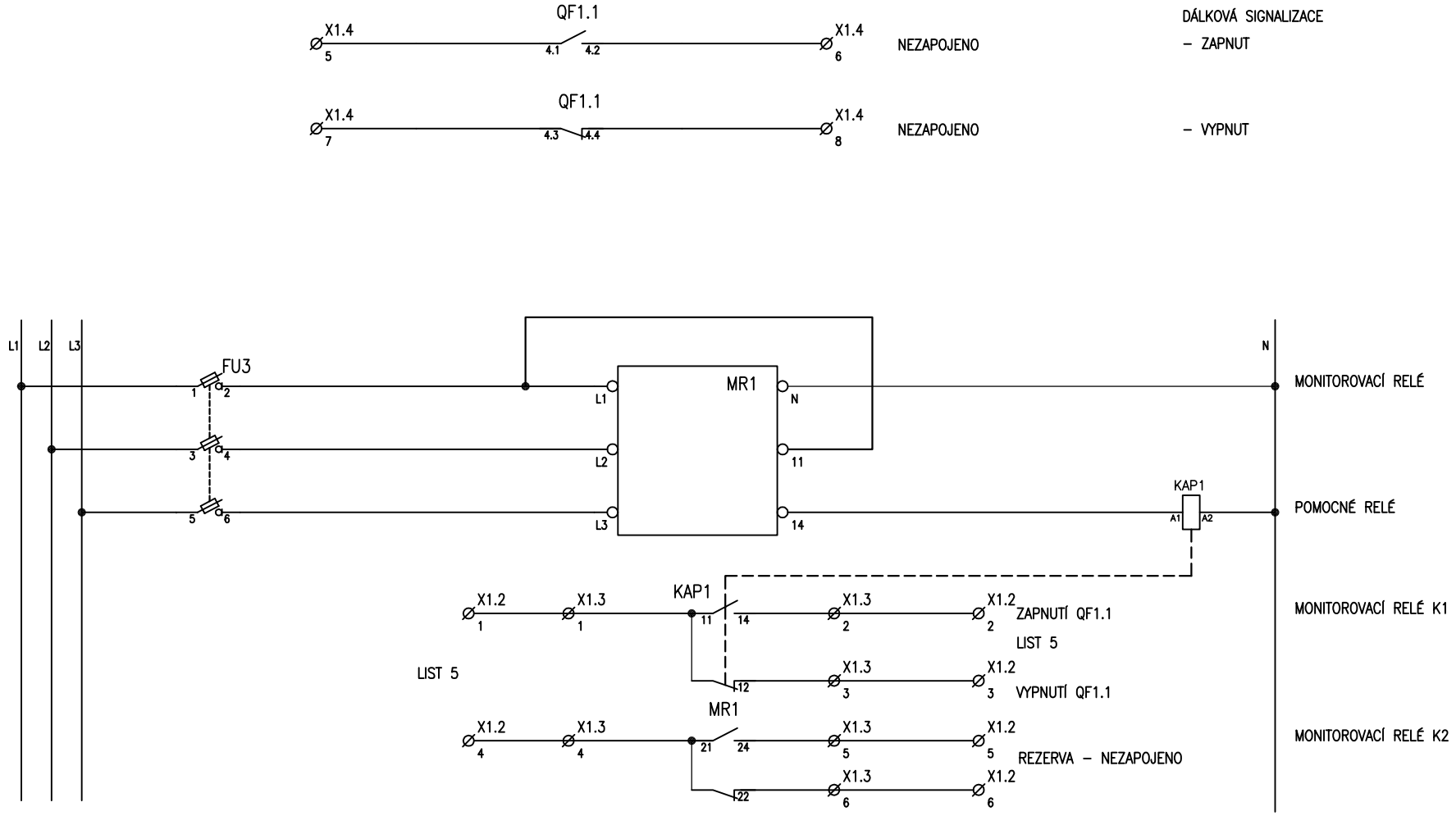

ATREA spol. s r.o.
architektonický a inženýrský ateliér
Vlastislavova 11, 140 00 Praha 4
tel. +420 261 219 565
fax +420 261 222 613
e-mail atrea@atelier-atrea.cz

Název: ROZVADĚČ RH FVE A HLAVNÍ ROZVADĚČ ELEKTRO LINIOVÉ SCHEMA	Investor: Vodárna Káraný a.s. Akce: FVE 471 kW ÚV Sojovice Soubor: HLAVNÍ SILOVÉ OBVODY	Zakázka č.: 02690001 Vypracoval: KROB MARTIN	Datum: 22.2.2019 Pořadové číslo: SP	Měřítko: – Výkres č.: A4-EA-2690001/6 Počet listů: 6	Archiv: *.dwg Index: List č.: 6

Kresleno v AUTOCAD 2000