STÁVAJÍCÍ STAV - ŘEZ a - a´
MĚŘ.: 1 : 50

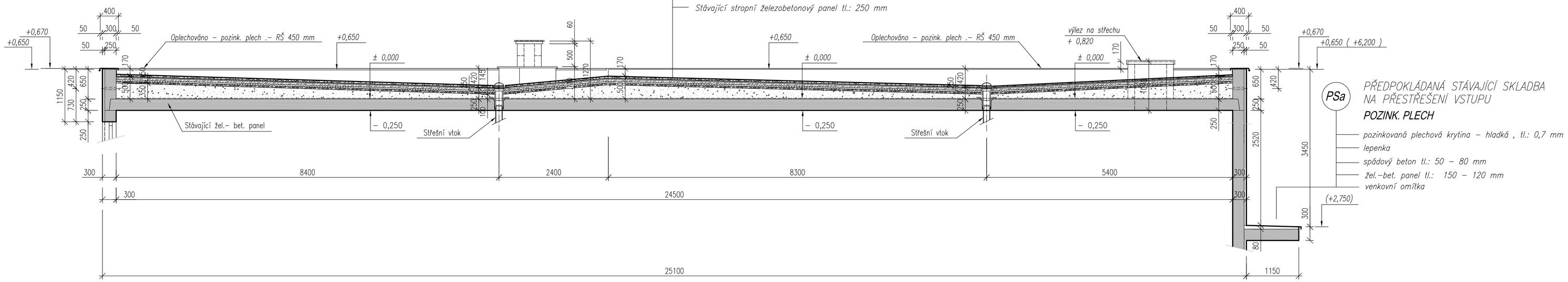

PS PŘEDPOKLÁDANÁ STÁVAJÍCÍ SKLADBA STŘEŠNÍHO PLÁŠTĚ

mPVC fólie - Sarnafol

- Násyp z praného kameniva tl.: 30 – 50 mm
- Fólie z měkčeného PVC – Sarnafol tl.: 1,2 mm přitížená kačírkem
- Podkladní geotextílie 300 g/m2
- Živičné souvrství asfaltových pásů tl.: 20 mm
- Železobetonová betonová deska tl.. 40 mm
- Separace
- EPS polystyrén tl: 40 mm
- Heraklit tl.. 40 mm
- Struskový písek, (stěrk) ve spádu (odvětrán kanálky z dvouděrových cihel) – tl. max. cca 350 mm – 100 mm
- Případná parozábrana (pojistná hydroizolace)
- Stávající stropní železobetonový panel tl.: 250 mm

PSa PŘEDPOKLÁDANÁ STÁVAJÍCÍ SKLADBA NA PŘESTŘEŠENÍ VSTUPU

POZINK. PLECH

- pozinkovaná plechová krytina – hladká , tl.: 0,7 mm
- lepenka
- spádový beton tl.: 50 – 80 mm
- žel.–bet. panel tl.: 150 – 120 mm
- venkovní omítka

STÁVAJÍCÍ STAV - ŘEZ b - b´
MĚŘ.: 1 : 50

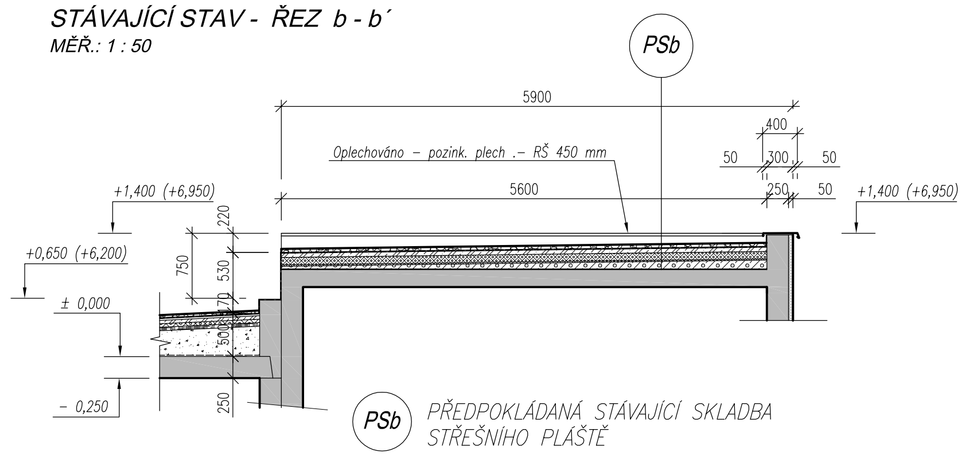

PSb PŘEDPOKLÁDANÁ STÁVAJÍCÍ SKLADBA STŘEŠNÍHO PLÁŠTĚ

mPVC fólie - Sarnafol

- Násyp z praného kameniva tl.: 30 – 50 mm
- Fólie z měkčeného PVC – Sarnafol tl.: 1,2 mm přitížená kačírkem
- Podkladní geotextílie 300 g/m2
- Železobetonová deska tl.. 50 mm
- Separace
- EPS polystyrén tl: 100 mm
- Parozábrana (pojistná hydroizolace)
- Spádová vrstva
- Stávající stropní železobetonový panel

STÁVAJÍCÍ STAV - DETAIL - ATIKA
MĚŘ : 1 : 20

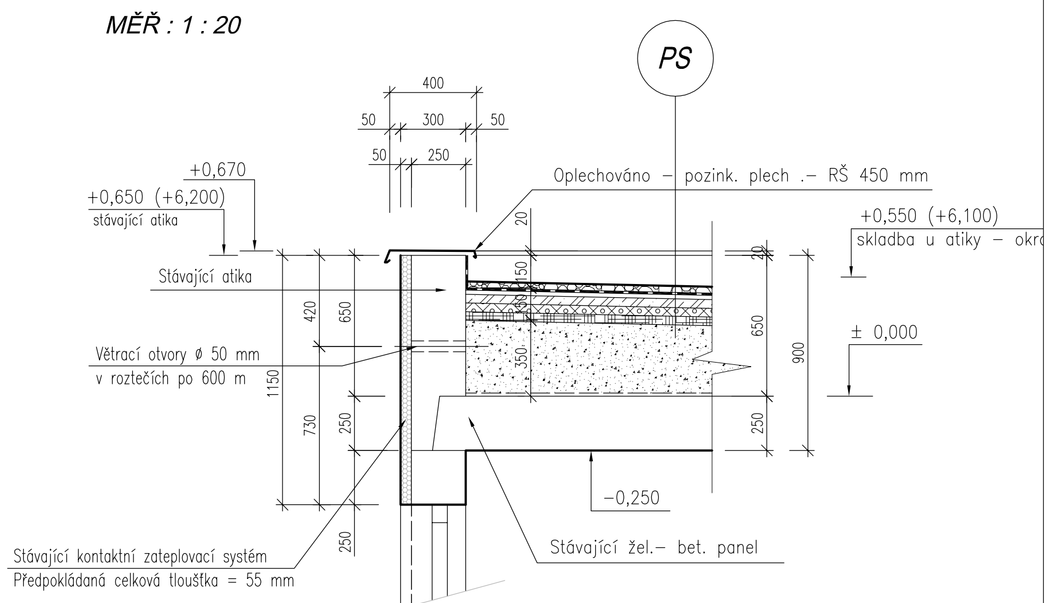

POZNÁMKA :

- polohové a výškové uspořádání střešního pláště a dalších stavebních prvků a konstrukcí na ploché střeše ve vztahu k atice bylo doměřeno na místě stavby, kompletní původní dokumentace nebyla k dispozici !
- hloubkové sondy stávajícího střešního pláště nebyly prováděny (předpokládané stávající skladby střešního pláště a jejich tloušťky vychází ze sond provedených v minulosti v rámci rekonstrukce a sanace obdobných staveb v Letňanech, ovšem jedná se o předpoklad)
- výškové kóty od ± 0,000 = horní hrana železobetonového panelu
- výškové kóty v závorce od ± 0,000 = 1. nadzemní podlaží

STAVEBNÍK		GENERÁLNÍ PROJEKTANT	
Městská část Praha 18 Bechyňská 639 PSČ 199 00, Praha 18 - Letňany		Ing. Petr Žaba Musílkova 967/2, 150 00 Praha 5 - Košíře IČO : 74565087, DIČ : CZ6508101270 TEL: 608 23 04 19, zabape@seznam.cz	
STAVBA			
OPRAVA STŘEŠNÍHO PLÁŠTĚ bytového domu Malkovského 603 PSČ 199 00, Praha 18 - Letňany			
PROJEKTANT ČÁSTI DOKUMENTACE	ZODPOVĚDNÝ PROJEKTANT	HLAVNÍ INŽENÝR PROJEKTU	AUTOR NÁVRHU
Ing. Petr Žaba	Ing. Petr Žaba	Ing. Petr Žaba	Ing. Petr Žaba
DÍL PROJEKTOVÉ DOKUMENTACE		STUPEŇ PROJEKTOVÉ DOKUMENTACE	DATUM / MĚŘÍTKO
D.1.1 ARCHITEKTONICKO - STAVEBNÍ ŘEŠENÍ		TDW	05. 2018 / 1 : 20, 50
		ZAKÁZKOVÉ ČÍSLO / A4	ČÍSLO PŘÍLOHY / ČÍSLO PARÉ
NÁZEV PŘÍLOHY		18 86 / 8 x A4	
STÁVAJÍCÍ STAV - ŘEZY a - a´, b - b´, DETAIL			D.1.1- 3