Změnový list č.2			číslo oznámení: **002**
Zhotovitel:	**ARRO s.r.o.**, Hranice		
Investor:	**Obec Hodslavice**	Datum: **25.05.2021**	

Název akce: **Sociální bydlení v Hodslavicích** - Rekonstrukce a změna užívání na bytový dům, Hodslavice čp. 213, **identifikační číslo projektu 117D03O000968, registrační číslo projektu CZ.06.2.56/0.0/0.0/18_104/0009253**

Způsob odeslání / předání datum: 25.05.2021	poštou	e-mailem	faxem	osobně

Odkazy na specifikaci:	
	Půdorysy krovu a střechy
	Položkový rozpočet VCP x MNP
na výkresy:	
na rozpočtové podklady:	
na jinou část smlouvy:	

Předmět změny:

Změna vyvolaná dodatečným požadavkem provozovatele a zjištěnou skutečností při realizaci díla.

Popis a zdůvodnění změny:

V PD původně navržený krov jako nová vázaná konstrukce z hranolů SM/JD byl nahrazen dřevěnými příhradovými vazníky. Jedná se o výrazně rychlejší způsob provedení nového zastřešení objektu BD, také i v návaznosti na možnost zatékání dešťových vod za nepříznivého počasí v době provádění. Není uvažováno s půdní vestavbou dalších bytů v podkroví, proto je zde vazníková konstrukce vhodná.

Výhody dřevěných vazníků:

- Komplexní řešení celé konstrukce střechy
- Použití přírodního, obnovitelného a nezávadného konstrukčního materiálu
- Výpočtem podložené. bezpečné a certifikované konstrukce
- Garance statického návrhu konstrukce vazníkového krovu
- Přesné strojní zpracování
- Průběžná kontrola kvality
- Rychlou a komfortní realizaci pomocí prefabrikovaných dílů
- Krátká dodací lhůta

Mezi hlavní výhody dřevěných příhradových vazníků patří rychlá montáž (zpravidla několik hodin) a vysoká únosnost. Z toho důvodu není nutné v interiéru stavět vnitřní nosné stěny. Střešní vazníky se vyrobí ve výrobní hale, přivezou se na stavbu a pomocí jeřábu se střecha sestaví během jediného dne.

VÍCEPRÁCE

1) Dodávka a montáž dřevěných příhradových vazníků.

MÉNĚPRÁCE

1) Dodávka a montáž vázaných dřevěných konstrukcí - dřevěný krov z řeziva SM/JD	
Počet připojených listů specifikací:	2+2

Důvod vícepráce / méněpráce:
Zde jednoznačně uvést vazbu na zákon 134/2016 o zadávaní veřejných zakázek. Zvláště pak § 222, změna závazku ze smlouvy na veřejnou zakázku.

Rychlejší způsob provedení nového zastřešení objektu BD.

odstavec 4, § 222	odstavec 5, § 222	odstavec 6, § 222	odstavec 7, § 222 **Cena MNP a VCP je stejná.**

Oznámení vydává: Ing. Zdenka Fridrichová TDI (TDS)

Ing. Zdenka Fridrichová
T. G. Masaryka 502
738 01 FRÝDEK-MÍSTEK
IČO: 13014234

.....
Ing. Zdenka Fridrichová, TDI (TDS)

Stanovisko technického dozoru stavby:

Výše uvedené změny byly projednány s projektantem a objednatelem na kontrolních dnech. Tyto změny nemají vliv na konečný termín dokončení díla a nesnižují standard díla dle projektové dokumentace pro výběr zhotovitele.

TDS doporučuje tento ZL č. 2 odsouhlasit.

Ing. Zdenka Fridrichová
T. G. Masaryka 502
738 01 FRÝDEK-MÍSTEK
IČO: 13014234

.....

Razítko a podpis TDI

Stanovisko projektanta stavby:
AD doporučuje provozně a ekonomicky vhodnější změny odsouhlasit.

.....

Razítko a podpis AD

Přílohy:

Výkresy střechy
Rozpočet VCP a MNP

ZMĚNOVÝ LIST č.2	číslo ZL: 002
Zhotovitel:	**ARRO s.r.o.**, Hranice
Změnový list vystavil:	**Ing. Zdenka Fridrichová** TDI (TDS)
Datum:	25.5.2021

Podepsaní zmocněnci potvrzují v souladu se Smlouvou o dílo tuto změnu rozsahu díla:

Předmět změny:

Změna vyvolaná dodatečným požadavkem provozovatele a zjištěnou skutečností při realizaci díla

Popis a zdůvodnění změny:

V PD původně navržený krov jako nová vázaná konstrukce z hranolů SM/JD byl nahrazen dřevěnými příhradovými vazníky. Jedná se o výrazně rychlejší způsob provedení nového zastřešení objektu BD, také i v návaznosti na možnost zatékání dešťových vod za nepříznivého počasí v době provádění. Není uvažováno s půdní vestavbou dalších bytů v podkroví, proto je zde vazníková konstrukce vhodná.

Počet připojených listů specifikací: 2	Počet připojených výkresů: 2
Cena méněprací bez DPH: **- 494.340,95 Kč**	Cena víceprací bez DPH: **494.340,95 Kč**
Výsledná cena změny bez DPH: **0 Kč**	Nově sjednaná lhůta dokončení díla: **není**

Veškeré práce budou splňovat podmínky smlouvy o dílo a budou provedeny ve stejné úrovni co do jakosti materiálů, provedení apod. tak, jak požaduje nebo předpokládá Dokumentace zakázky pro celé dílo.

Podpis zmocněnce objednatele: OBEC HODSLAVICE 742 71 Hodslavice 211 IČO: 002 97 917 -1-	Podpis zmocněnce zhotovitele: ARRO, spol. s r.o. Třída Tetykovského 192 753 01 Hranice IČO: 645 81 772
Datum: 25.05.2021	Datum: 25.05.2021

Za Centrum pro regionální rozvoj ČR Ostrava (IROP)

Ověřil souvislost s realizovaným projektem :
Posoudil způsobilost/nezpůsobilost výdajů :

VERLAG DASHÖFER

Stavební rozpočet

změna položek
přípočet

Název stavby:	Střecha BD 213 - VAZNÍKY	Doba výstavby:	Objednatel:
Druh stavby:		Začátek výstavby:	Projektant:
Lokalita:		Konec výstavby:	Zhotovitel:
JKSO:		Zpracováno dne:	Zpracoval:

Č	Objekt	Kód	Zkrácený popis Rozměry	MJ	Množství	Cena/MJ (Kč)	Náklady (Kč) Dodávka	Montáž	Celkem	Hmotnost (t) Jednot.	Celkem	Cenová soustava
		763	Dřevostavby				292 485,71	146 855,24	439 340,95		0,03	
1		763732112R00	Montáž střech z vazníků přihradových dl. do 18 m	m	153,93	295,00	4 156,11	41 253,24	45 409,35	0,00	0,00	RTS I / 2019
			Poznámka: 8x S1 dl.8,17m = 65,35m *2x V1 dl.8,17m = 16,34m* *2x V2 dl.8,17m = 16,34m* *4x PN1 dl.5,45m = 21,80m* *2x N1 dl.3,85m = 7,70m* *4x N2 dl.2,85m = 11,40m* *4x N3 dl.1,85m = 7,40m=* *8x N4 dl.0,95m = 7,60m* *celkem = 153,93m*									
2		76373-D	Dodávka vazníků přihradových včetně nátěru Bochemit	kpl	1,00	287 520,00	287 520,00	0,00	287 520,00	0,00	0,00	RTS I / 2019
3		76373-R1	Doprava přihradových vazníku	kpl	1,00	35 000,00	0,00	35 000,00	35 000,00	0,00	0,00	RTS I / 2019
4		76373-R2	Pronájem jeřábu pro montáž přihradových vazníků	kpl	1,00	40 000,00	0,00	40 000,00	40 000,00	0,00	0,00	RTS I / 2019
5		763732122R00	Montáž stojek pro rámové konstr.přihradove do 10 m	m	32,00	310,51	809,60	9 126,72	9 936,32	0,00	0,03	RTS I / 2019
6		763734111R00	Montáž ostatních prvků plochy do 50 cm2	m	36,00	57,80	0,00	2 080,80	2 080,80	0,00	0,00	RTS I / 2019
7		763734112R00	Montáž z ostatních prvku pl. do 150 cm2	m	36,00	90,70	0,00	3 265,20	3 265,20	0,00	0,00	RTS I / 2019
8		763734113R00	Montáž z ostatních prvků pl. do 500 cm2	m	32,00	167,00	0,00	5 344,00	5 344,00	0,00	0,00	RTS I / 2019
9		763734114R00	Montáž z ostatních prvků pl. do 1 m2	m	32,00	337,04	0,00	10 785,28	10 785,28	0,00	0,00	RTS I / 2019
		H763	Dřevostavby				0,00	55 000,00	55 000,00		0,00	
10		99876-R	Přesun hmot pro dřevostavby, výška do 12 m	kpl	1,00	55 000,00	0,00	55 000,00	55 000,00	0,00	0,00	RTS I / 2019
								Celkem:	494 340,95			

Poznámka:

OBEC HODSLAVICE
742 71 Hodslavice 211
IČO: 002 97 917 -1-

Ing. Zdenka Fridrichová
T. G. Masaryka 502
738 01 FRÝDEK-MÍSTEK
IČO: 13014234

ARRO, spol. s r.o.
Třída Československé armády 192
75301 Hradec
IČO: 64581172

VERLAG DASHÖFER

Stavební rozpočet

změna položek
odpočet

Název stavby:		Doba výstavby:	Objednatel:
Druh stavby:		Začátek výstavby: 08.05.2021	Projektant:
Lokalita:		Konec výstavby:	Zhotovitel:
JKSO:		Zpracováno dne: 08.05.2021	Zpracoval:

C	Objekt	Kód	Zkrácený popis Rozměry	MJ	Množství	Cena/MJ (Kč)	Náklady (Kč) Dodávka	Montáž	Celkem	Hmotnost (t) Jednot.	Celkem	Cenová soustava
		762	Konstrukce tesařské						-494,340.90			
226		762332110R00	Montáž vázaných krovů pravidelných do 120 cm2	m	7.20	1,762.20	0.00	12,687.84	-12,687.84			
			Pásky, vč.ztratného 8% :									
			1,2*6		7.20000							
227		60515202R	Hranol SM/JD 1 10x12	m3	0.09	4,085.10	381.18	0.00	-381.18			
			Pásky, vč.ztratného 8% :									
			(7,2*0,1*0,12)*1,08		0.09331							
228		762332120R00	Montáž vázaných krovů pravidelných do 224 cm2	m	216.22	2,002.50	0.00	432,980.55	-432,980.55			
			Sloupky 140x140 :									
			1,77*6		10.62000							
			Vzpěry 100x140 :									
			2,4*6		14.40000							
			Krovy 100x180 :									
			5,0*18+3,9*8+2,6*8+1,4*8+7,2*4		182.00000							
			Krovy 100x180 - přístavba :									
			2,3*4		9.20000							
229		60515206R	Hranol SM/JD 1 10x14	m3	0.22	4,405.50	959.21	0.00	-959.21			
			Vzpěry, vč.ztratného 8% :									
			(14,4*0,1*0,14)*1,08		0.21773							
230		60515225R	Hranol SM/JD 1 10x18	m3	3.72	4,405.50	16,374.94	0.00	-16,374.94			
			Krovy, vč.ztratného 8% :									
			(182*0,1*0,18)*1,08		3.53808							
			Krovy, přístavba, vč.ztratného 8% :									
			(9,2*0,1*0,18)*1,08		0.17885							
231		60515518R	Hranol SM/JD 1 14x14	m3	0.22	4,005.00	900.32	0.00	-900.32			
			Sloupky, vč.ztratného 8% :									
			(10,62*0,14*0,14)*1,08		0.22480							
232		762332130R00	Montáž vázaných krovů pravidelných do 288 cm2	m	79.65	280.35	0.00	22,329.88	-22,329.88			
			Pozednice 160x160 :									
			14,07*2+7,165*2		42.47000							
			Vaznice 140x180 :									
			3,09*2+9,55*2		25.28000							
			Pozednice 160x160 - přístavba :									
			4,47*2+1,48*2		11.90000							
233		60515527R	Hranol SM/JD 1 16x16	m3	1.50	3,123.90	4,695.91	0.00	-4,695.91			
			Pozednice, vč.ztratného 8% :									
			(42,47*0,16*0,16)*1,08		1.17421							
			(11,9*0,16*0,16)*1,08		0.32901							
234		60515239R	Hranol SM/JD 1 14x18	m3	0.69	4,405.50	3,031.07	0.00	-3,031.07			
			Vaznice, vč.ztratného 8% :									
			(25,28*0,14*0,18)*1,08		0.68602							
						Celkem:			-494,340.90			

Poznámka:

OBEC HODSLAVICE
742 71 Hodslavice 211
IČO: 002 97 917

Ing. Zdenka Fridrichová
T. G. Masaryka 502
738 01 FRÝDEK-MÍSTEK
IČO: 13014234

ARRO, spol. s r.o.
Třída Československé armády 199
753 01 Hranice
IČO: 445 81 921

PŮDORYS PŮDY (navrhovaný stav)

Ing. Zdenka Fridrichová
T. G. Masaryka 502
738 01 FRÝDEK-MÍSTEK
IČO: 13014234

ARRO, spol. s r.o.
Třída Československé armády 192
757 01 Hranice
IČO: 645 81 772

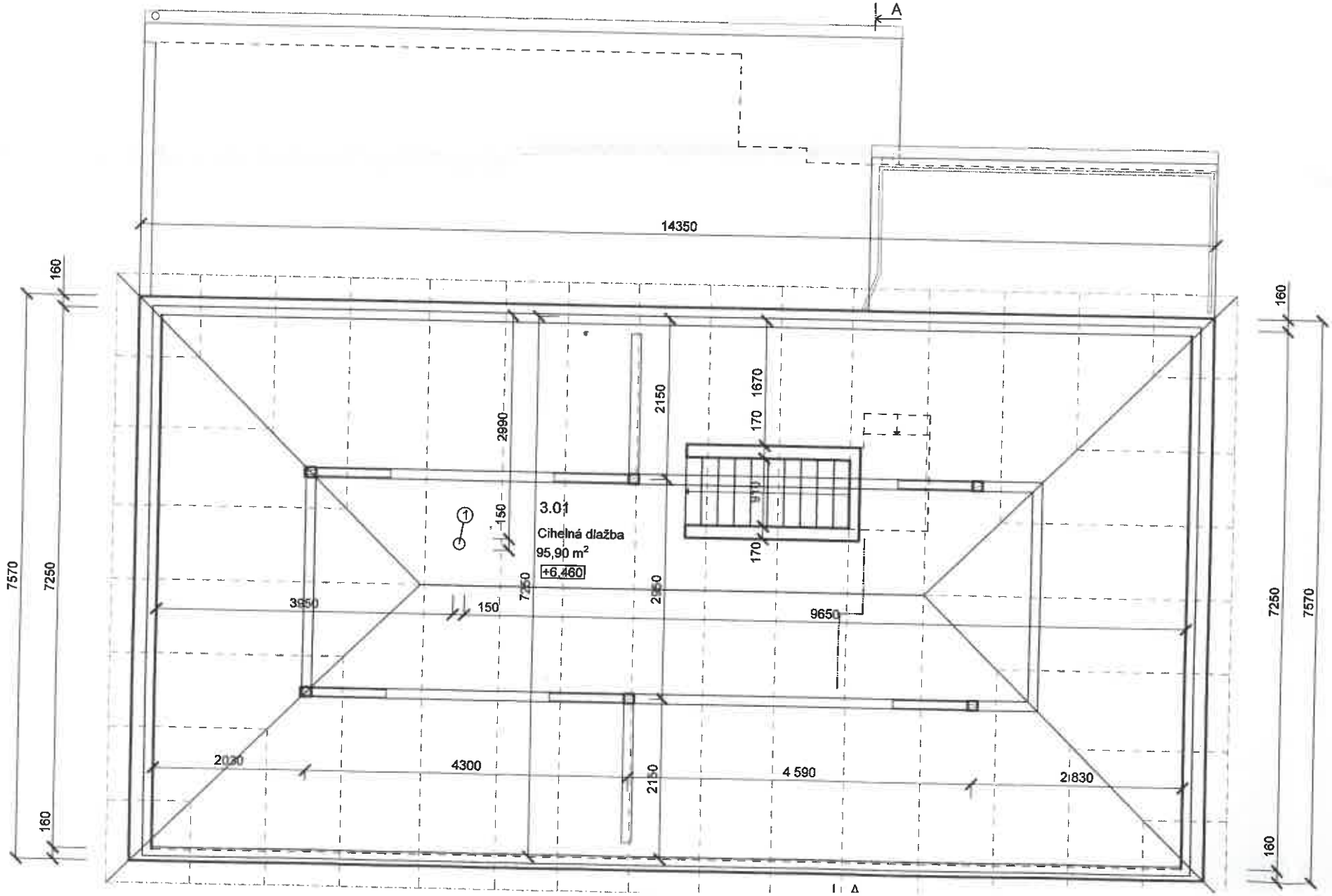

ŘEZ A-A´ (stávající stav)

Ing. Zdenka Fridriechová
T. G. Masaryka 502
738 01 FRÝDEK-MÍSTEK
IČO: 13014234

ARRO, spol. s r.o.
Třídy Československé armády 192
753 01 Hranice
IČO: 64561772

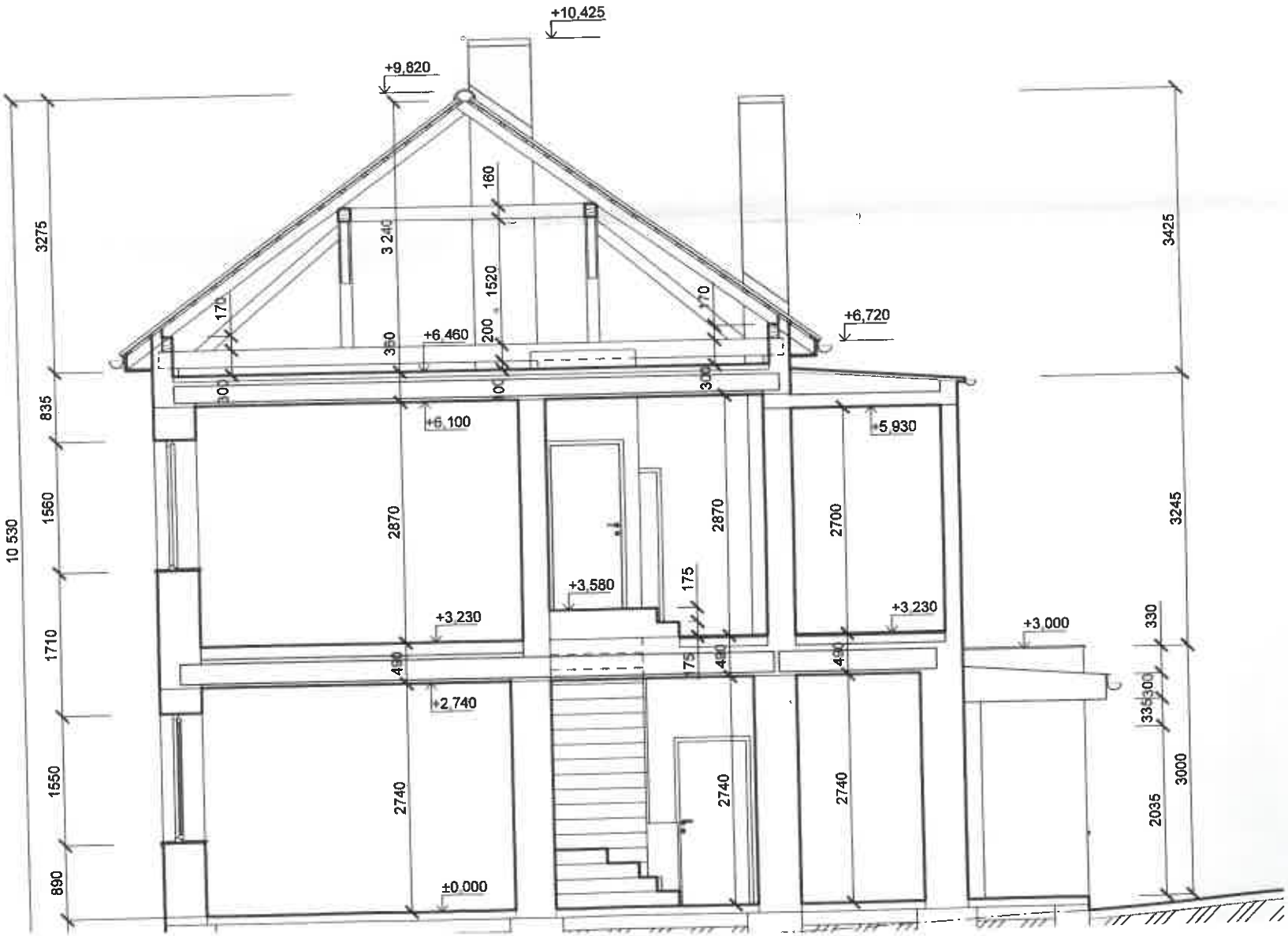

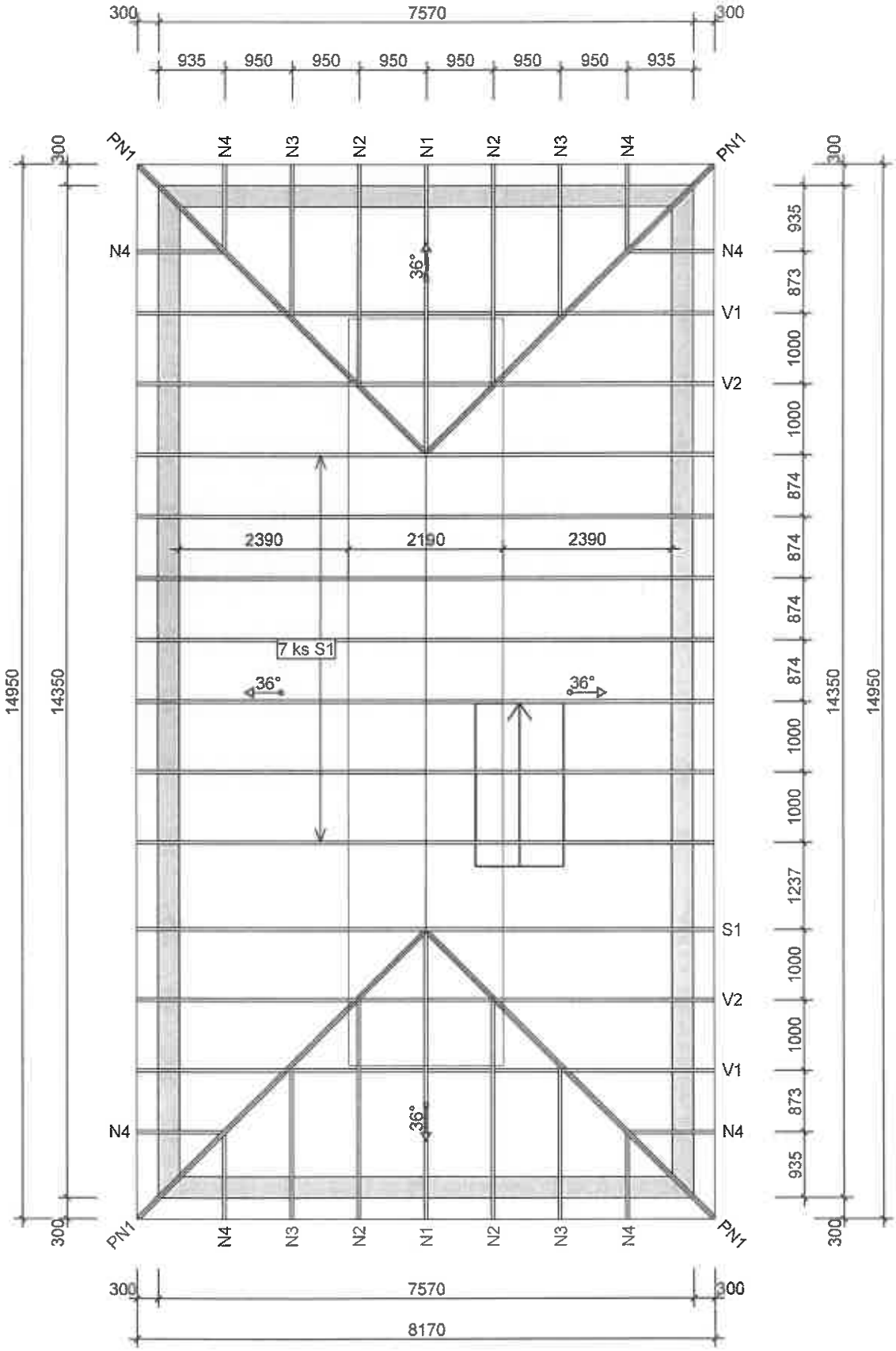

ARRO, spol. s r.o.
Třída Československé armády 192
753 01 Hranice
IČO: 63 61 772

STŘECHY POTÁČEK s.r.o.

KRESLIL	KONTR.	ČÍSLO ZAKÁZKY	
MU		21087	MĚŘÍTKO 1:85 Strana 1/1
12.03.2021		Označení vazníku	ČÍSLO VÝKRESU / REG.

12.03.2021 - 8:06
9.1 SR2 (99cc1e6)

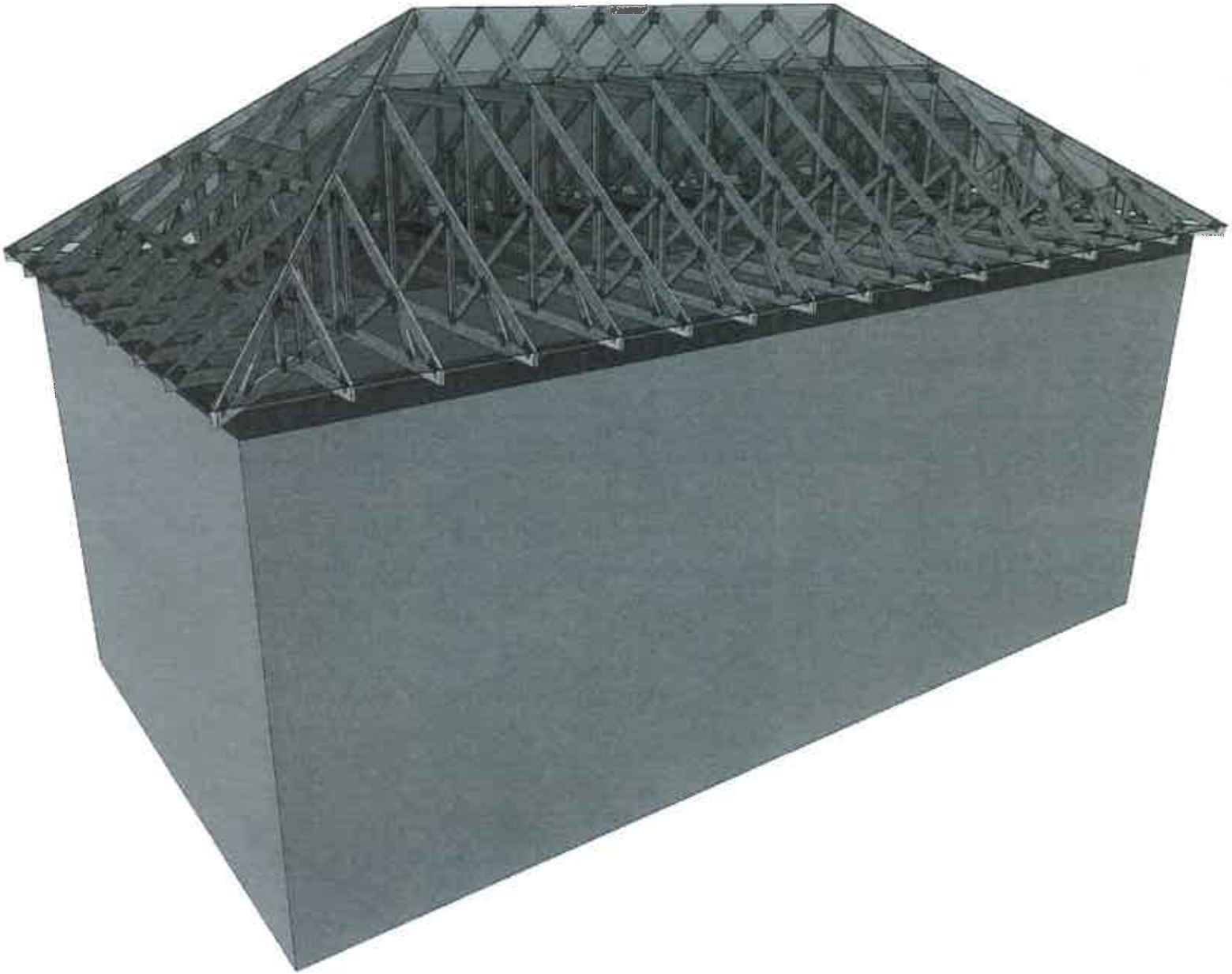

	STŘECHY POTÁČEK s.r.o.	ARRO, spol. s r.o. Třída Československé armády 192 753 01 Hranice IČO: 645 81 772	
	KRESLIL: MU	ČÍSLO ZAKÁZKY: 21087	Strana 1/1
12.03.2021 - 8:06 9.1 SR2 (99cc1e6)	12.03.2021	Označení vazníku	ČÍSLO VÝKRESU / REG.

S1 - 8ks

ZTUŽENÍ BUDE NAVRŽENO ODDĚLENĚ S OHLEDEM NA TABULKU ŘEZIVA A NA SYSTÉM STABILITY VAZNÍKU.

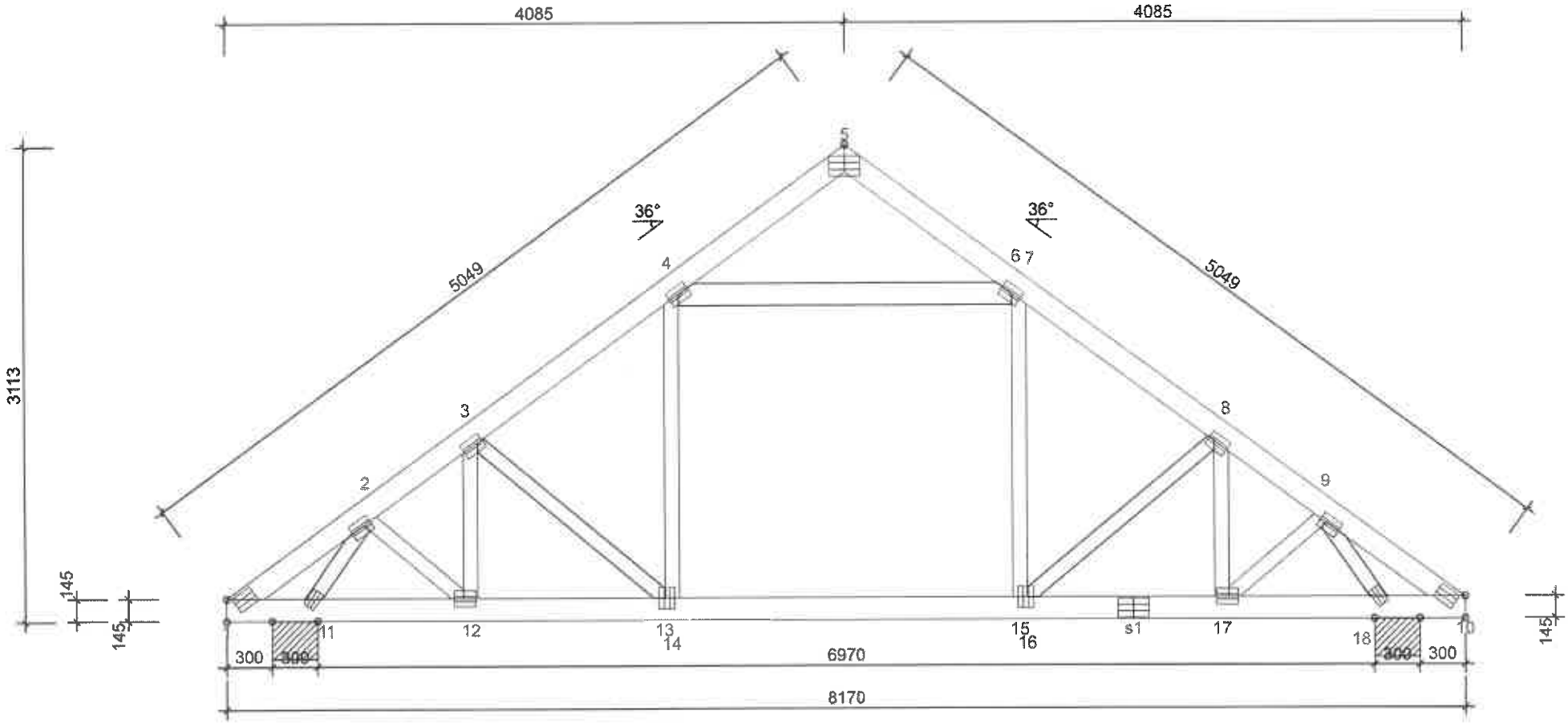

ŘEZIVO ŠÍŘKA 45 mm			
VAZNÍK-OD - DO	VÝŠKA mm	TŘÍDA	ZTUŽENÍ mm/ks
1-5	145	C24	600
5-10	145	C24	600
1-10	145	C24	3000
4-6	145	C24	Žádný
2-11	95	C24	Žádný
2-12	95	C24	Žádný
3-12	95	C24	Žádný
3-13	95	C24	Žádný
4-14	95	C24	Žádný
7-15	95	C24	Žádný
8-16	95	C24	Žádný
8-17	95	C24	Žádný
9-17	95	C24	Žádný
9-18	95	C24	Žádný

ZATÍŽENÍ (N/m²)	
SNĚHOVÁ OBLAST:	III
ZATÍŽENÍ SNĚHEM (Sk, 300 m a.s.l):	1500 N/m²
ZATÍŽENÍ VĚTREM (qp(z)):	547 N/m²
UŽITNÉ ZATÍŽENÍ V MÍSTNOSTI:	1000
STÁLÉ ZATÍŽENÍ NA STŘECHU:	350
STÁLÉ ZATÍŽENÍ NA STROP:	450
STÁLÉ ZATÍŽENÍ NA NECHRÁNĚNÝ STROP:	250
Přidána vlastní tíha	

OBECNÉ NASTAVENÍ	
ŠÍŘKA ŘEZIVA (mm):	45
HMOTNOST VAZNÍKU (kg/vrstvu):	104
ROZTEČ VAZNÍKŮ (mm):	1000
SOUČINITEL SPOLUPŮSOBENÍ:	1
SERVISNÍ TŘÍDA:	2 = 65% <= RH < 85%
ZTUŽENÍ: VIZ. TABULKA ŘEZIVA	

OBECNÉ POKYNY

KONSTRUKCE BYLA NAVRŽENA POMOCÍ NÁVRHOVÉHO PROGRAMU "PAMIR", STŘECHY POTÁČEK - LICENCE: 9052
Norma: EN 1995-1-1:2004 + A2:2014 + CZ-NA
PODROBNÉ VÝSLEDKY VIZ. STATICKÝ VÝPOČET

© Výkres je chráněn autorským zákonem a nesmí být kopírován, šířen nebo jinak použit bez souhlasu autora.

ARRO, spol. s r.o.
Třída Československé armády 192
753 01 Hranice
IČO: 645 81 772

STŘECHY POTÁČEK, s.r.o.

KRESLIL	KONTR.	ČÍSLO ZAKÁZKY	Označení vazníku	ČÍSLO VÝKRESU	REG.
MU		21087	S1		
12.03.2021					

12.03.2021 - 8:06
9.1 SR2 (99cc1e6)

V1 - 2ks

ZTUŽENÍ BUDE NAVRŽENO ODDĚLENĚ S OHLEDEM NA TABULKU ŘEZIVA A NA SYSTÉM STABILITY VAZNÍKU.
PODÉLNÉ ZTUŽENÍ MUSÍ BÝT PŘIBITO NA VODOROVNÝ HORNÍ PÁS PŘED OSAZENÍM HORNÍ ČÁSTI VAZNÍKU
⊠ ZNAČÍ ZTUŽENÍ

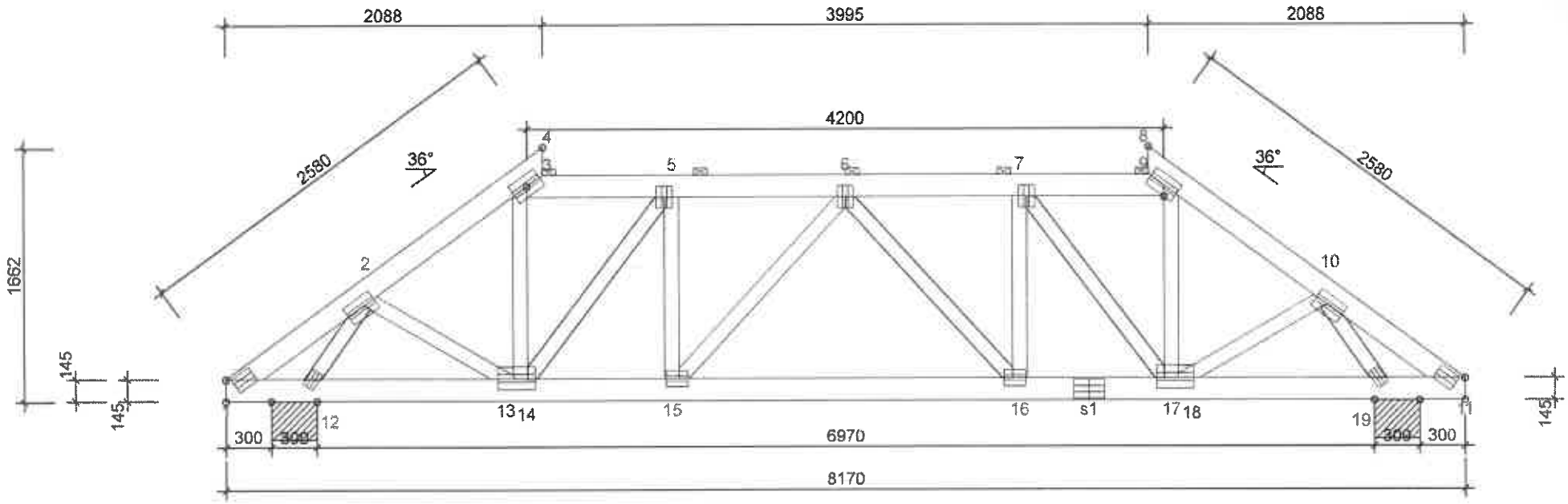

ŘEZIVO ŠÍŘKA 45 mm			
VAZNÍK-OD - DO	VÝŠKA mm	TŘÍDA	ZTUŽENÍ mm/ks
1-4	145	C24	600
8-11	145	C24	600
3-9	145	C24	1000
1-11	145	C24	3000
2-12	95	C24	Žádný
2-13	95	C24	Žádný
3-14	95	C24	Žádný
5-14	95	C24	Žádný
5-15	95	C24	Žádný
6-15	95	C24	Žádný
6-16	95	C24	Žádný
7-16	95	C24	Žádný
7-17	95	C24	Žádný
9-17	95	C24	Žádný
10-18	95	C24	Žádný
10-19	95	C24	Žádný

ZATÍŽENÍ (N/m²)	
SNĚHOVÁ OBLAST:	III
ZATÍŽENÍ SNĚHEM (Sk, 300 m a.s.l):	1500 N/m²
ZATÍŽENÍ VĚTREM (qp(z)):	500 N/m²
UŽITNÉ ZATÍŽENÍ V MÍSTNOSTI:	1000
STÁLÉ ZATÍŽENÍ NA STŘECHU:	350
STÁLÉ ZATÍŽENÍ NA STROP:	450
STÁLÉ ZATÍŽENÍ NA NECHRÁNĚNÝ STROP:	250
DALŠÍ ZATÍŽENÍ VIZ STAT. VÝPOČET	
Přidána vlastní tíha	

OBECNÉ NASTAVENÍ	
ŠÍŘKA ŘEZIVA (mm):	45
HMOTNOST VAZNÍKU (kg/vrstvu):	100
ROZTEČ VAZNÍKŮ (mm):	1000
SOUČINITEL SPOLUPŮSOBENÍ:	1
SERVISNÍ TŘÍDA:	2 = 65% <= RH < 85%
ZTUŽENÍ: VIZ. TABULKA ŘEZIVA	

OBECNÉ POKYNY

KONSTRUKCE BYLA NAVRŽENA POMOCÍ NÁVRHOVÉHO PROGRAMU "PAMIR", STŘECHY POTÁČEK - LICENCE: 9052
Norma: EN 1995-1-1:2004 + A2:2014 + CZ-NA
PODROBNÉ VÝSLEDKY VIZ. STATICKÝ VÝPOČET

© Výkres je chráněn autorským zákonem a nesmí být kopírován, šířen nebo jinak použit bez souhlasu autora.

STŘECHY POTÁČEK s.r.o.

ARRO, spol. s r.o.
Třída Československé armády 192
753 01 Hranice
IČO: 645 81 772

KRESLIL	KONTR.	ČÍSLO ZAKÁZKY	Označení vazníku	ČÍSLO VÝKRESU	REG.
MU		21087	V1		
12.03.2021					

12.03.2021 - 8:06
9.1 SR2 (99cc1e6)

V2 - 2ks

ZTUŽENÍ BUDE NAVRŽENO ODDĚLENĚ S OHLEDEM NA TABULKU ŘEZIVA A NA SYSTÉM STABILITY VAZNÍKU.
PODÉLNÉ ZTUŽENÍ MUSÍ BÝT PŘIBITO NA VODOROVNÝ HORNÍ PÁS PŘED OSAZENÍM HORNÍ ČÁSTI VAZNÍKU
⊠ ZNAČÍ ZTUŽENÍ

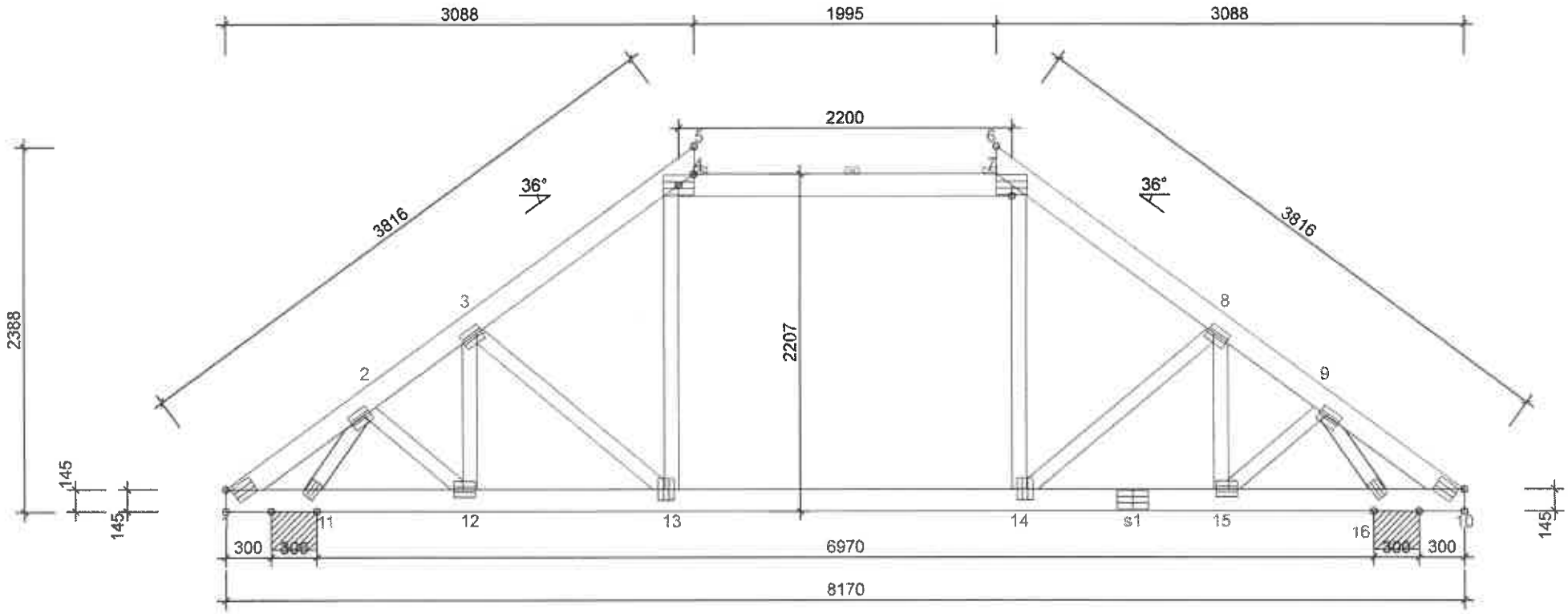

ŘEZIVO ŠÍŘKA 45 mm			
VAZNÍK-OD - DO	VÝŠKA mm	TŘÍDA	ZTUŽENÍ mm/ks
1-5	145	C24	600
6-10	145	C24	600
4-7	145	C24	1000
1-10	145	C24	3000
2-11	95	C24	Žádný
2-12	95	C24	Žádný
3-12	95	C24	Žádný
3-13	95	C24	Žádný
4-13	95	C24	Žádný
7-14	95	C24	Žádný
8-14	95	C24	Žádný
8-15	95	C24	Žádný
9-15	95	C24	Žádný
9-16	95	C24	Žádný

ZATÍŽENÍ (N/m²)	
SNĚHOVÁ OBLAST:	III
ZATÍŽENÍ SNĚHEM (Sk, 300 m a.s.l):	1500 N/m²
ZATÍŽENÍ VĚTREM (qp(z)):	518 N/m²
UŽITNÉ ZATÍŽENÍ V MÍSTNOSTI:	1000
STÁLÉ ZATÍŽENÍ NA STŘECHU:	350
STÁLÉ ZATÍŽENÍ NA STROP:	450
STÁLÉ ZATÍŽENÍ NA NECHRÁNĚNÝ STROP:	250

DALŠÍ ZATÍŽENÍ VIZ STAT. VÝPOČET
Přidána vlastní tíha

OBECNÉ NASTAVENÍ	
ŠÍŘKA ŘEZIVA (mm):	45
HMOTNOST VAZNÍKU (kg/vrstvu):	95
ROZTEČ VAZNÍKŮ (mm):	1000
SOUČINITEL SPOLUPŮSOBENÍ:	1
SERVISNÍ TŘÍDA:	2 = 65% <= RH < 85%

ZTUŽENÍ: VIZ. TABULKA ŘEZIVA

OBECNÉ POKYNY

KONSTRUKCE BYLA NAVRŽENA POMOCÍ
NÁVRHOVÉHO PROGRAMU "PAMIR",
STŘECHY POTÁČEK - LICENCE: 9052
Norma: EN 1995-1-1:2004 + A2:2014 + CZ-NA
PODROBNÉ VÝSLEDKY VIZ. STATICKÝ VÝPOČET

© Výkres je chráněn autorským zákonem a nesmí být kopírován, užit nebo jinak použit bez souhlasu autora.

STŘECHY POTÁČEK s.r.o.

ARRO, spol. s r.o.
Třída Československé armády 192
753 01 Hranice
IČO: 645 81 772

KRESLIL	KONTR.	ČÍSLO ZAKÁZKY
MU		21087

12.03.2021 - 8:06
9.1 SR2 (99cc1e6)

12.03.2021

Označení vazníku: V2

ČÍSLO VÝKRESU

REG.

PN1 - 4ks

ZTUŽENÍ BUDE NAVRŽENO ODDĚLENĚ S OHLEDEM NA TABULKU ŘEZIVA A NA SYSTÉM STABILITY VAZNÍKU.

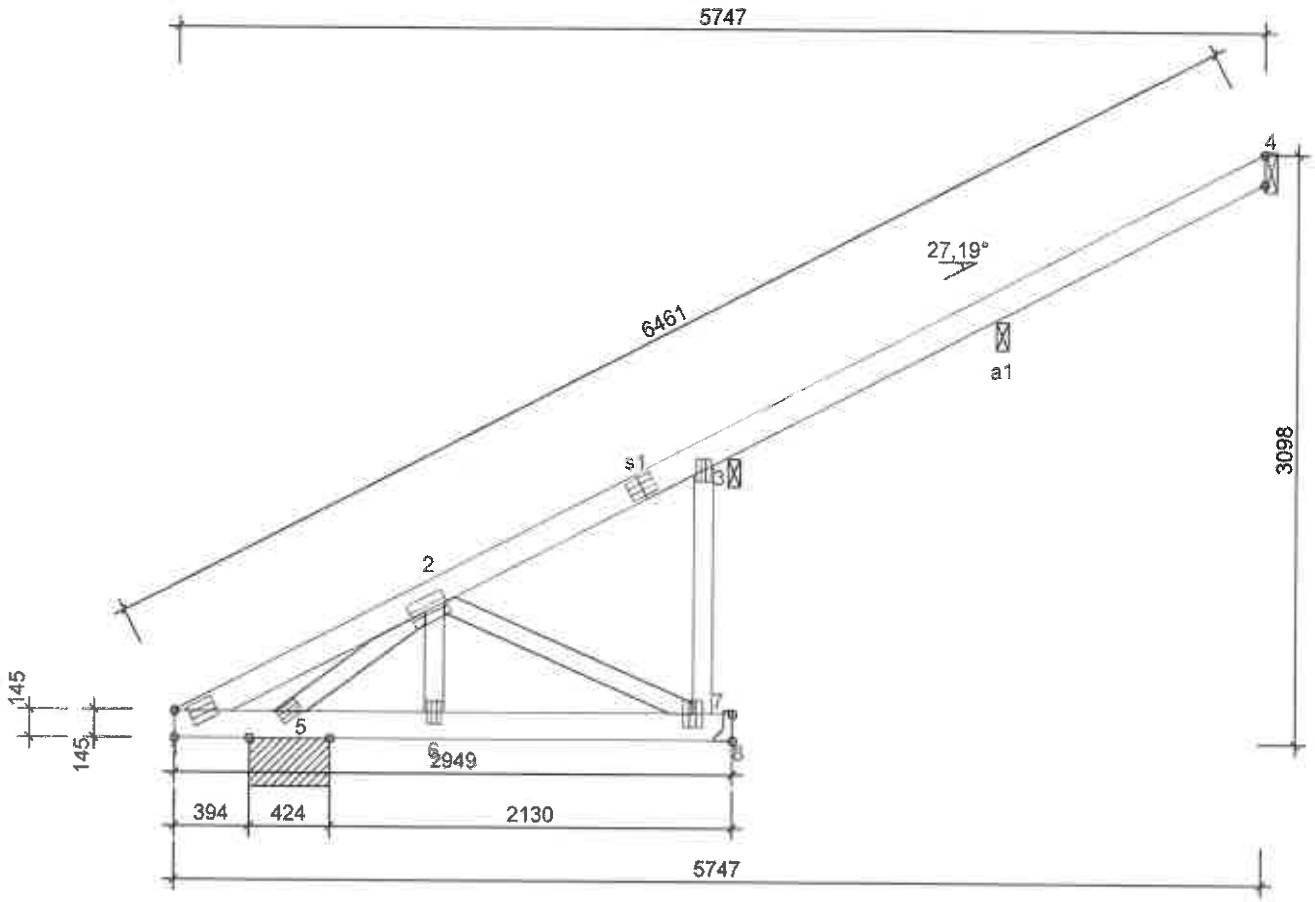

ŘEZIVO ŠÍŘKA 60 mm			
VAZNÍK-OD - DO	VÝŠKA mm	TŘÍDA	ZTUŽENÍ mm/ks
1-4	140	C24	600
1-8	140	C24	3000
3-7	100	C24	1306
2-5	100	C24	Žádný
2-6	100	C24	Žádný
2-7	100	C24	Žádný

ZATÍŽENÍ (N/m²)	
SNĚHOVÁ OBLAST:	III
ZATÍŽENÍ SNĚHEM (Sk, 300 m a.s.l):	1500 N/m²
ZATÍŽENÍ VĚTREM (qp(z)):	546 N/m²
STÁLÉ ZATÍŽENÍ NA STŘECHU:	350
STÁLÉ ZATÍŽENÍ NA STROP:	450
STÁLÉ ZATÍŽENÍ NA NECHRÁNĚNÝ STROP:	250

DALŠÍ ZATÍŽENÍ VIZ STAT. VÝPOČET
Přidána vlastní tíha

OBECNÉ NASTAVENÍ	
ŠÍŘKA ŘEZIVA (mm):	60
HMOTNOST VAZNÍKU (kg/vrstvu):	58
ROZTEČ VAZNÍKŮ (mm):	1000
SOUČINITEL SPOLUPŮSOBENÍ:	1
SERVISNÍ TŘÍDA:	2 = 65% <= RH < 85%

ZTUŽENÍ: VIZ. TABULKA ŘEZIVA

OBECNÉ POKYNY

KONSTRUKCE BYLA NAVRŽENA POMOCÍ NÁVRHOVÉHO PROGRAMU "PAMIR", STŘECHY POTÁČEK - LICENCE: 9052
Norma: EN 1995-1-1:2004 + A2:2014 + CZ-NA
PODROBNÉ VÝSLEDKY VIZ. STATICKÝ VÝPOČET

© Výkres je chráněn autorským zákonem a nesmí být kopírován, šířen nebo jinak použit bez souhlasu autora.

STŘECHY POTÁČEK s.r.o.

ARRO, spol. s r.o.
Třída Československé armády 102
758 01 Hranice
IČO: 645 81 771

KRESLIL	KONTR.	ČÍSLO ZAKÁZKY
MU		21087
12.03.2021		

Označení vazníku: PN1

ČÍSLO VÝKRESU

REG.

12.03.2021 - 8:06
9.1 SR2 (99cc1e6)

N1 - 2ks

ZTUŽENÍ BUDE NAVRŽENO ODDĚLENĚ S OHLEDEM NA TABULKU ŘEZIVA A NA SYSTÉM STABILITY VAZNÍKU.

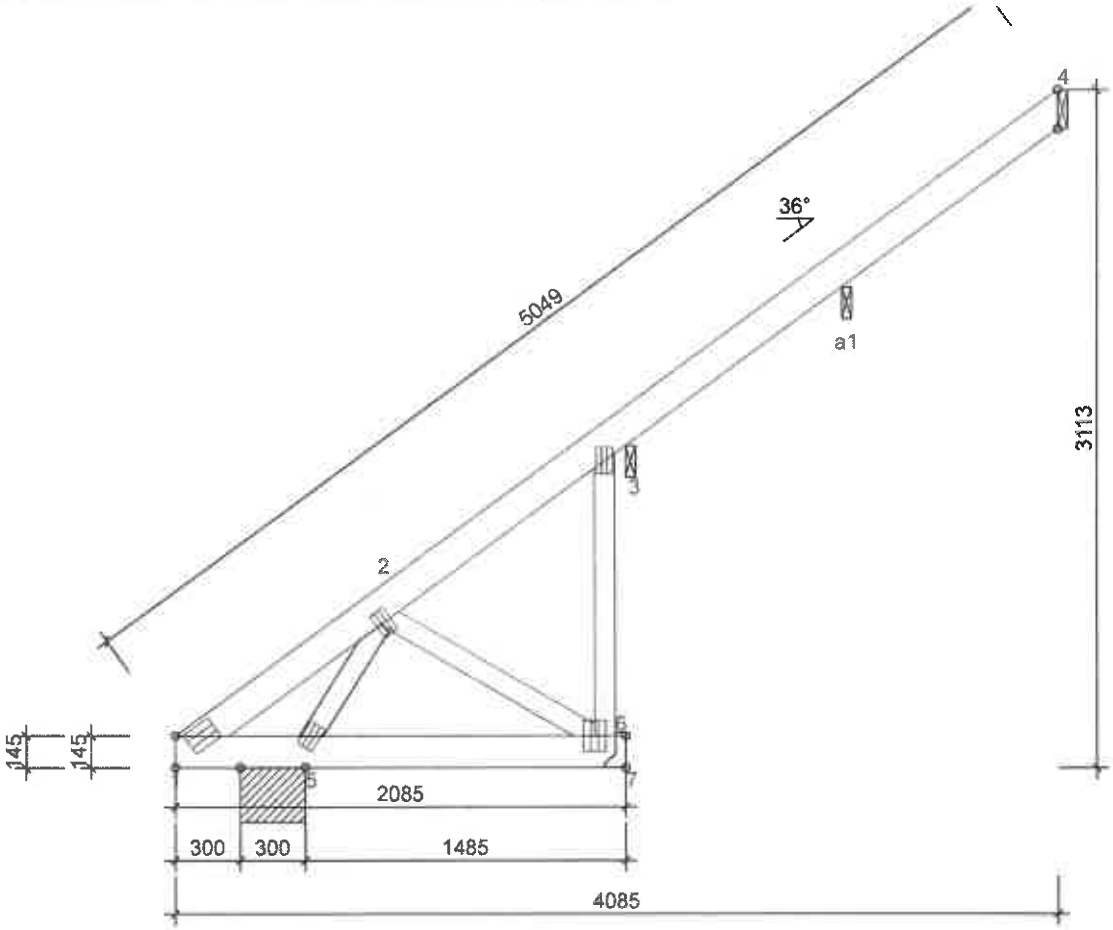

ŘEZIVO ŠÍŘKA 45 mm			
VAZNÍK-OD - DO	VÝŠKA mm	TŘÍDA	ZTUŽENÍ mm/ks
1-4	145	C24	600
1-7	145	C24	3000
3-6	95	C24	1299
2-5	95	C24	Žádný
2-6	95	C24	Žádný

ZATÍŽENÍ (N/m²)	
SNĚHOVÁ OBLAST:	III
ZATÍŽENÍ SNĚHEM (Sk, 300 m a.s.l):	1500 N/m²
ZATÍŽENÍ VĚTREM (qp(z)):	547 N/m²
STÁLÉ ZATÍŽENÍ NA STŘECHU:	350
STÁLÉ ZATÍŽENÍ NA STROP:	450
STÁLÉ ZATÍŽENÍ NA NECHRÁNĚNÝ STROP:	250
Přidána vlastní tíha	

OBECNÉ NASTAVENÍ	
ŠÍŘKA ŘEZIVA (mm):	45
HMOTNOST VAZNÍKU (kg/vrstvu):	33
ROZTEČ VAZNÍKŮ (mm):	1000
SOUČINITEL SPOLUPŮSOBENÍ:	1
SERVISNÍ TŘÍDA:	2 = 65% <= RH < 85%
ZTUŽENÍ: VIZ. TABULKA ŘEZIVA	

OBECNÉ POKYNY

KONSTRUKCE BYLA NAVRŽENA POMOCÍ NÁVRHOVÉHO PROGRAMU "PAMIR", STŘECHY POTÁČEK - LICENCE: 9052
Norma: EN 1995-1-1:2004 + A2:2014 + CZ-NA
PODROBNÉ VÝSLEDKY VIZ. STATICKÝ VÝPOČET

© Výkres je chráněn autorským zákonem a nesmí být kopírován, šířen nebo jinak použit bez souhlasu autora.

STŘECHY POTÁČEK s.r.o.

ARRO, spol. s r.o.
Třída Československé armády 102
753 01 Hranice
IČO: 649 81 772

KRESLIL	KONTR.	ČÍSLO ZAKÁZKY
MU		21087
12.03.2021		

Strana 5/8

Označení vazníku	ČÍSLO VÝKRESU	REG.
N1		

12.03.2021 - 8:06
9.1 SR2 (99cc1e6)

N2 - 4ks

ZTUŽENÍ BUDE NAVRŽENO ODDĚLENĚ S OHLEDEM NA TABULKU ŘEZIVA A NA SYSTÉM STABILITY VAZNÍKU.

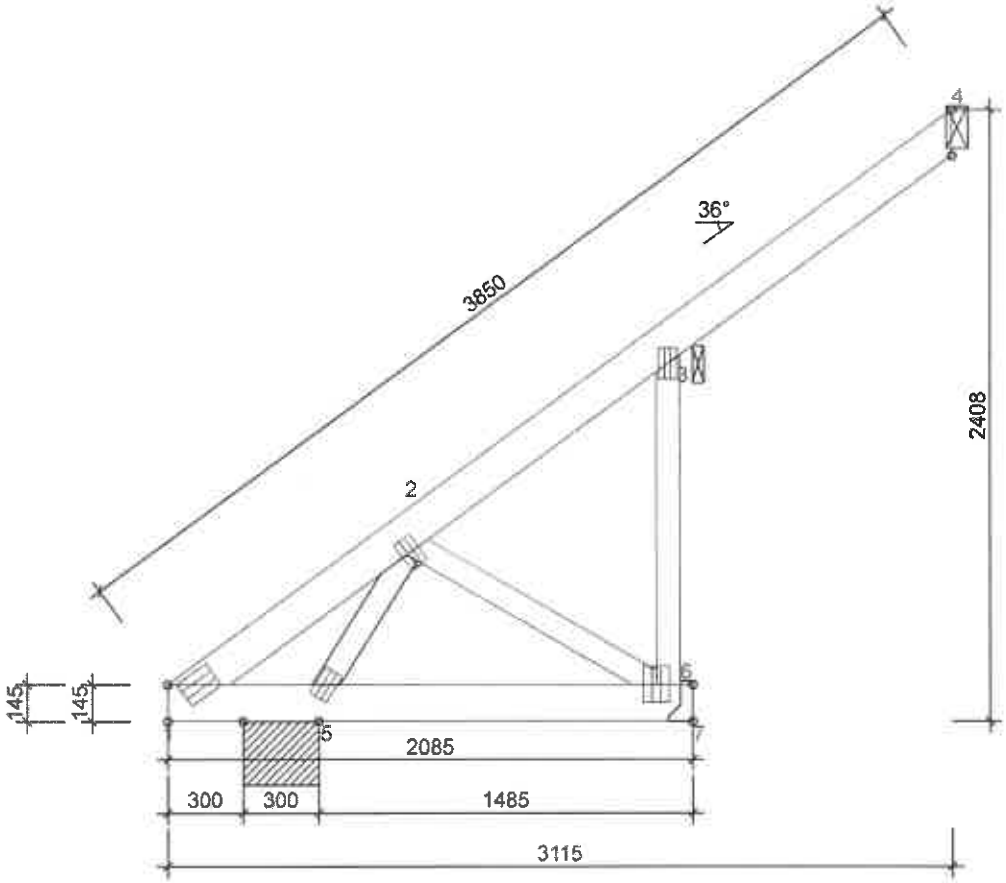

ŘEZIVO ŠÍŘKA 45 mm			
VAZNÍK-OD - DO	VÝŠKA mm	TŘÍDA	ZTUŽENÍ mm/ks
1-4	145	C24	600
1-7	145	C24	3000
3-6	95	C24	1299
2-5	95	C24	Žádný
2-6	95	C24	Žádný

ZATÍŽENÍ (N/m²)	
SNĚHOVÁ OBLAST:	III
ZATÍŽENÍ SNĚHEM (Sk, 300 m a.s.l):	1500 N/m²
ZATÍŽENÍ VĚTREM (qp(z)):	518 N/m²
STÁLÉ ZATÍŽENÍ NA STŘECHU:	350
STÁLÉ ZATÍŽENÍ NA STROP:	450
STÁLÉ ZATÍŽENÍ NA NECHRÁNĚNÝ STROP:	250
Přidána vlastní tíha	

OBECNÉ NASTAVENÍ	
ŠÍŘKA ŘEZIVA (mm):	45
HMOTNOST VAZNÍKU (kg/vrstvu):	29
ROZTEČ VAZNÍKŮ (mm):	1000
SOUČINITEL SPOLUPŮSOBENÍ:	1
SERVISNÍ TŘÍDA:	2 = 65% <= RH < 85%
ZTUŽENÍ: VIZ. TABULKA ŘEZIVA	

OBECNÉ POKYNY

KONSTRUKCE BYLA NAVRŽENA POMOCÍ NÁVRHOVÉHO PROGRAMU "PAMIR", STŘECHY POTÁČEK - LICENCE: 9052
Norma: EN 1995-1-1:2004 + A2:2014 + CZ-NA
PODROBNÉ VÝSLEDKY VIZ. STATICKÝ VÝPOČET

© Výkres je chráněn autorským zákonem a nesmí být kopírován, šířen nebo jinak použit bez souhlasu autora.

STŘECHY POTÁČEK s.r.o.

ARRO, spol. s r.o.
Třída Československé armády 192
753 01 Hranice
IČO: 645 81 072

KRESLIL	KONTR.	ČÍSLO ZAKÁZKY	Označení vazníku	ČÍSLO VÝKRESU	REG.
MU		21087	N2		
12.03.2021					

12.03.2021 - 8:06
9.1 SR2 (99cc1e6)

N3 - 4ks

ZTUŽENÍ BUDE NAVRŽENO ODDĚLENĚ S OHLEDEM NA TABULKU ŘEZIVA A NA SYSTÉM STABILITY VAZNÍKU.

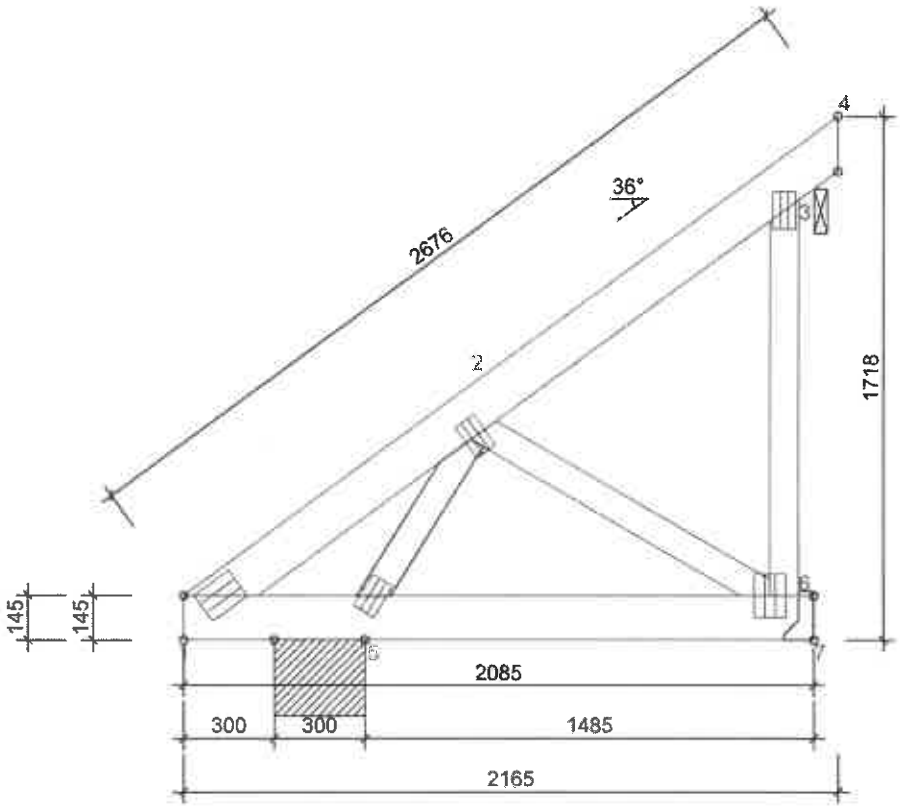

ŘEZIVO ŠÍŘKA 45 mm			
VAZNÍK-OD - DO	VÝŠKA mm	TŘÍDA	ZTUŽENÍ mm/ks
1-4	145	C24	600
1-7	145	C24	3000
3-6	95	C24	1299
2-5	95	C24	Žádný
2-6	95	C24	Žádný

ZATÍŽENÍ (N/m²)	
SNĚHOVÁ OBLAST:	III
ZATÍŽENÍ SNĚHEM (Sk, 300 m a.s.l):	1500 N/m²
ZATÍŽENÍ VĚTREM (qp(z)):	500 N/m²
STÁLÉ ZATÍŽENÍ NA STŘECHU:	350
STÁLÉ ZATÍŽENÍ NA STROP:	450
STÁLÉ ZATÍŽENÍ NA NECHRÁNĚNÝ STROP:	250
Přidána vlastní tíha	

OBECNÉ NASTAVENÍ	
ŠÍŘKA ŘEZIVA (mm):	45
HMOTNOST VAZNÍKU (kg/vrstvu):	25
ROZTEČ VAZNÍKŮ (mm):	1000
SOUČINITEL SPOLUPŮSOBENÍ:	1
SERVISNÍ TŘÍDA:	2 = 65% <= RH < 85%
ZTUŽENÍ: VIZ. TABULKA ŘEZIVA	

OBECNÉ POKYNY

KONSTRUKCE BYLA NAVRŽENA POMOCÍ NÁVRHOVÉHO PROGRAMU "PAMIR", STŘECHY POTÁČEK - LICENCE: 9052
Norma: EN 1995-1-1:2004 + A2:2014 + CZ-NA
PODROBNÉ VÝSLEDKY VIZ. STATICKÝ VÝPOČET

© Výkres je chráněn autorským zákonem a nesmí být kopírován, šířen nebo jinak použit bez souhlasu autora.

STŘECHY POTÁČEK s.r.o.

ARRO, spol. s r.o.
Třída Československé armády 92
753 01 Hranice
IČO: 645 81 772

KRESLIL	KONTR.	ČÍSLO ZAKÁZKY	Označení vazníku	ČÍSLO VÝKRESU	REG.
MU		21087	N3		
12.03.2021					

12.03.2021 - 8:06
9.1 SR2 (99cc1e6)

N4 - 8ks

ZTUŽENÍ BUDE NAVRŽENO ODDĚLENĚ S OHLEDEM NA TABULKU ŘEZIVA A NA SYSTÉM STABILITY VAZNÍKU.

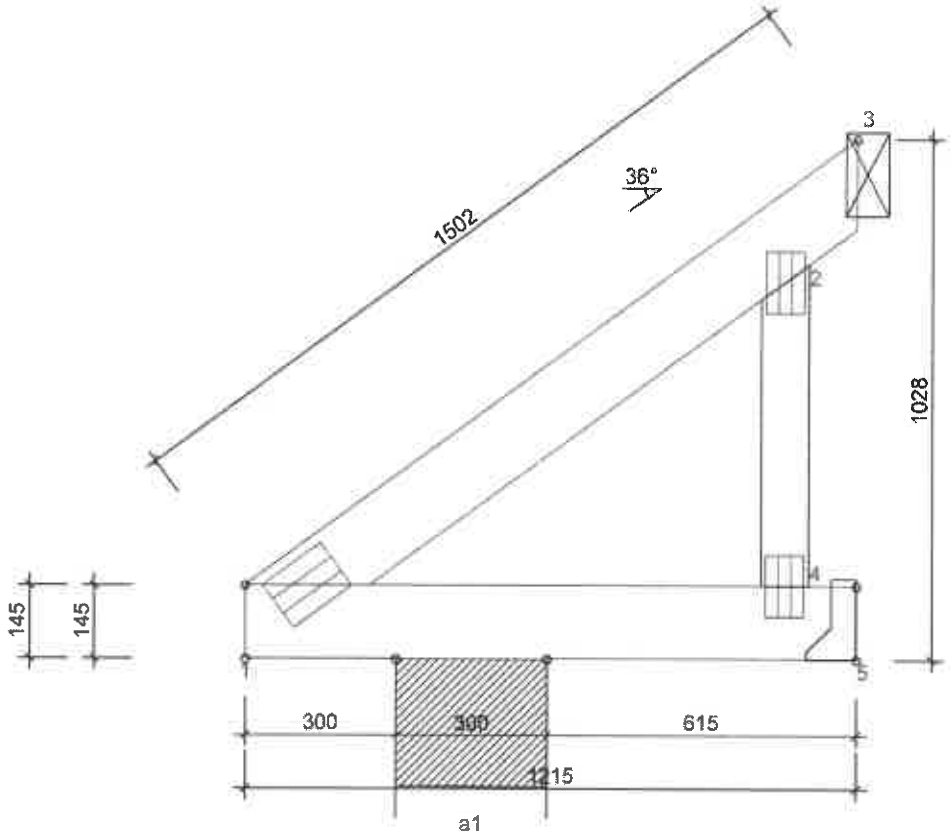

ŘEZIVO ŠÍŘKA 45 mm			
VAZNÍK-OD - DO	VÝŠKA mm	TŘÍDA	ZTUŽENÍ mm/ks
1-3	145	C24	600
1-5	145	C24	3000
2-4	95	C24	635

ZATÍŽENÍ (N/m²)	
SNĚHOVÁ OBLAST:	III
ZATÍŽENÍ SNĚHEM (Sk, 300 m a.s.l):	1500 N/m²
ZATÍŽENÍ VĚTREM (qp(z)):	500 N/m²
STÁLÉ ZATÍŽENÍ NA STŘECHU:	350
STÁLÉ ZATÍŽENÍ NA STROP:	450
STÁLÉ ZATÍŽENÍ NA NECHRÁNĚNÝ STROP:	250
Přidána vlastní tíha	

OBECNÉ NASTAVENÍ	
ŠÍŘKA ŘEZIVA (mm):	45
HMOTNOST VAZNÍKU (kg/vrstvu):	12
ROZTEČ VAZNÍKŮ (mm):	1000
SOUČINITEL SPOLUPŮSOBENÍ:	1
SERVISNÍ TŘÍDA:	2 = 65% <= RH < 85%
ZTUŽENÍ: VIZ. TABULKA ŘEZIVA	

OBECNÉ POKYNY

KONSTRUKCE BYLA NAVRŽENA POMOCÍ NÁVRHOVÉHO PROGRAMU "PAMIR", STŘECHY POTÁČEK - LICENCE: 9052
Norma: EN 1995-1-1:2004 + A2:2014 + CZ-NA
PODROBNÉ VÝSLEDKY VIZ. STATICKÝ VÝPOČET

© Výkres je chráněn autorským zákonem a nesm[illegible] jinak použít bez souhlasu autora.

STŘECHY POTÁČEK s.r.o.

ARRO, spol. s r.o.
Třída Československé armády 192
753 01 Hranice
IČO: 645 81 012

KRESLIL	KONTR.	ČÍSLO ZAKÁZKY
MU		21087

12.03.2021 - 8:06
9.1 SR2 (99cc1e6)

12.03.2021

Označení vazníku: N4

ČÍSLO VÝKRESU

REG.