OSA2
1:75

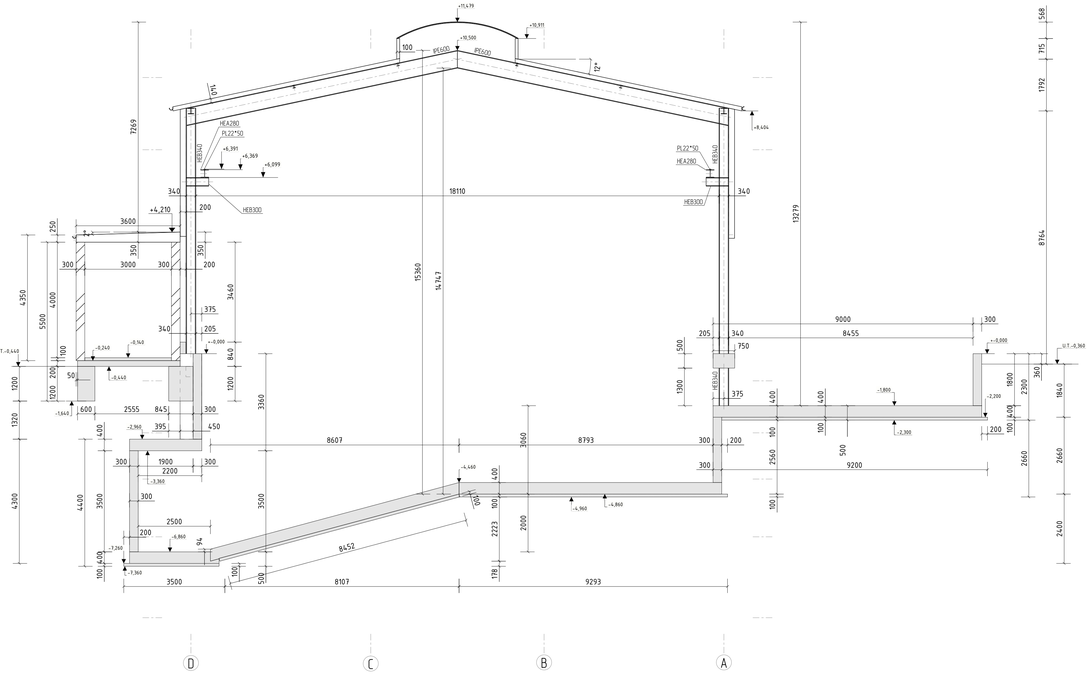

OSA4
1:75

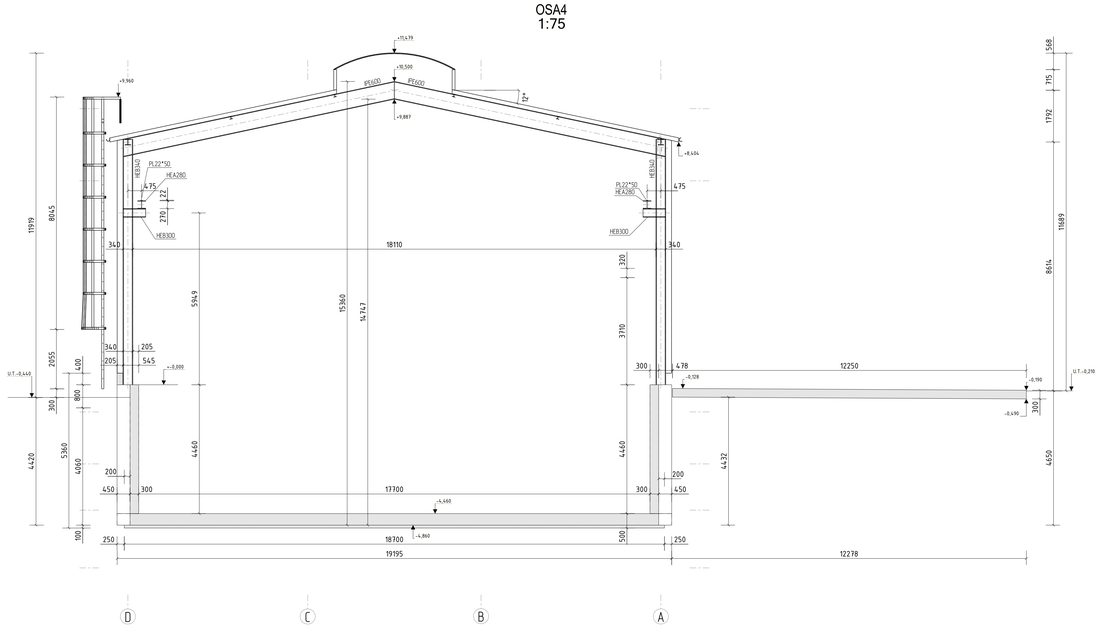

OSA8
1:75

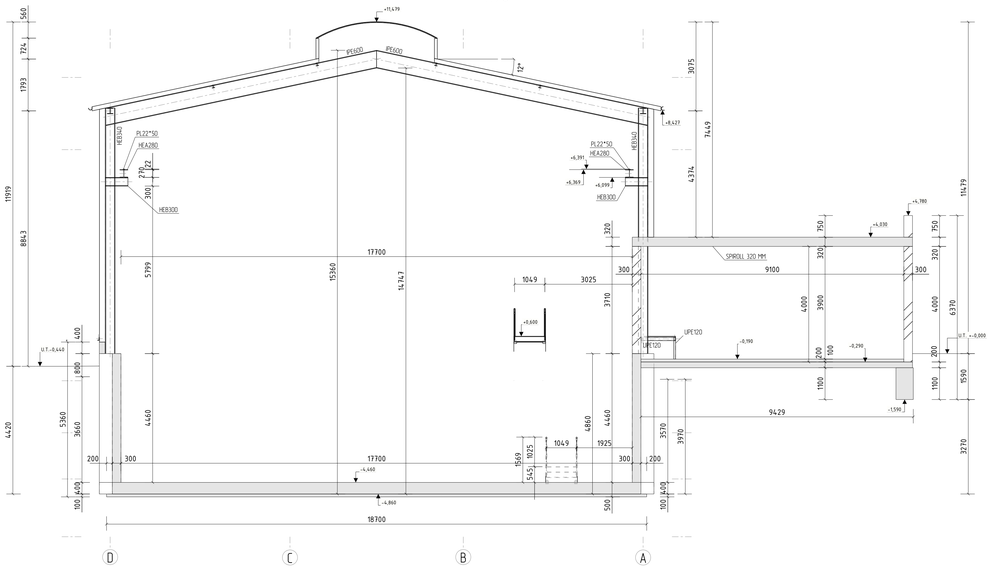

OSA10
1:75

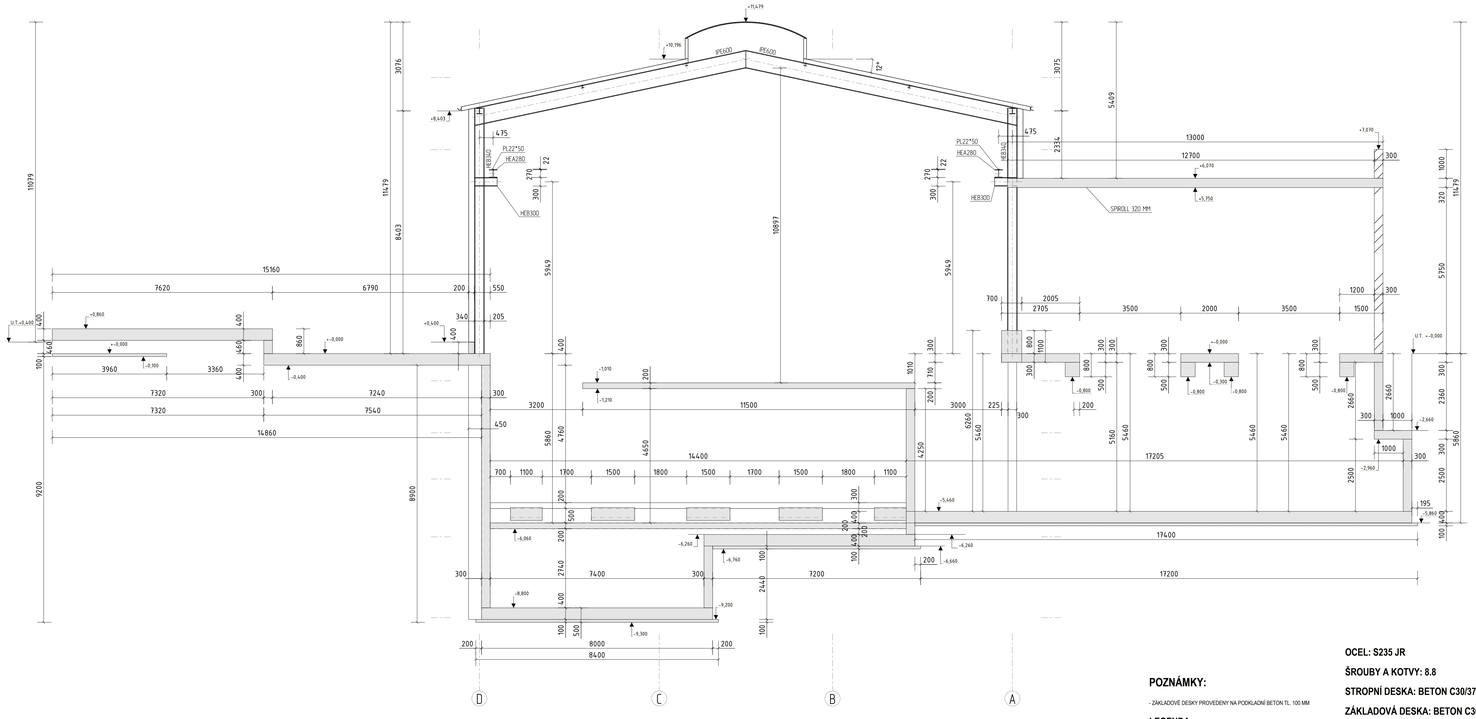

POZNÁMKY:

- ZÁKLADOVÉ DESKY PROVEDENY NA PODKLADNÍ BETON TL. 100 MM

LEGENDA:

- BETON
- OCEL
- ZDIVO

OCEL: S235 JR

ŠROUBY A KOTVY: 8.8

STROPNÍ DESKA: BETON C30/37 XC1

ZÁKLADOVÁ DESKA: BETON C30/37 XC2

VÝZTUŽ B500B

+-0,000 = +210,440 m.n.m.

Souřadnicový systém: S-JTSK

Výšková systém: Bpv

STATICA Plzeň s.r.o.
Mozartova 1, 326 00 Plzeň
IČ: 25461127
DIČ: CZ25461127
Tel.: 377 520 124
E-mail: statica@statica.cz
www.statica.cz

AFRY CZ s.r.o.
Magistrů 1275/13
140 00 Praha 4, Michle

ZAKÁZKOVÉ ČÍSLO: 0404T21	STUPEŇ: DOKUMENTACE DSPS	DATUM: 10/2022	ZAKÁZKA: MODERNIZACE TEPLÁRNY MLADÁ BOLESLAV DOKUMENTACE PRO VYDÁNÍ STAVEBNÍHO POVOLENÍ
NÁZEV: D1.2 STAVEBNĚ KONSTRUKČNÍ ČÁST SO 101 – PŘÍJEM ŠTĚPKY OSY 2, 4, 8, 10			
KONTROLOVAL: Ing. František Havlíček	VEDOUCÍ PROJEKTU: Ing. Pavel Chmelík		
ČÍSLO PLÁNU: 0404T21–DS101–207			
MĚŘÍTKO: 1:75	FORMÁT: 1189x841	REVIZE:	LIST: