PŮDORYS ZÁKLADOVÝCH KONSTRUKCÍ - TVAR
M 1:50

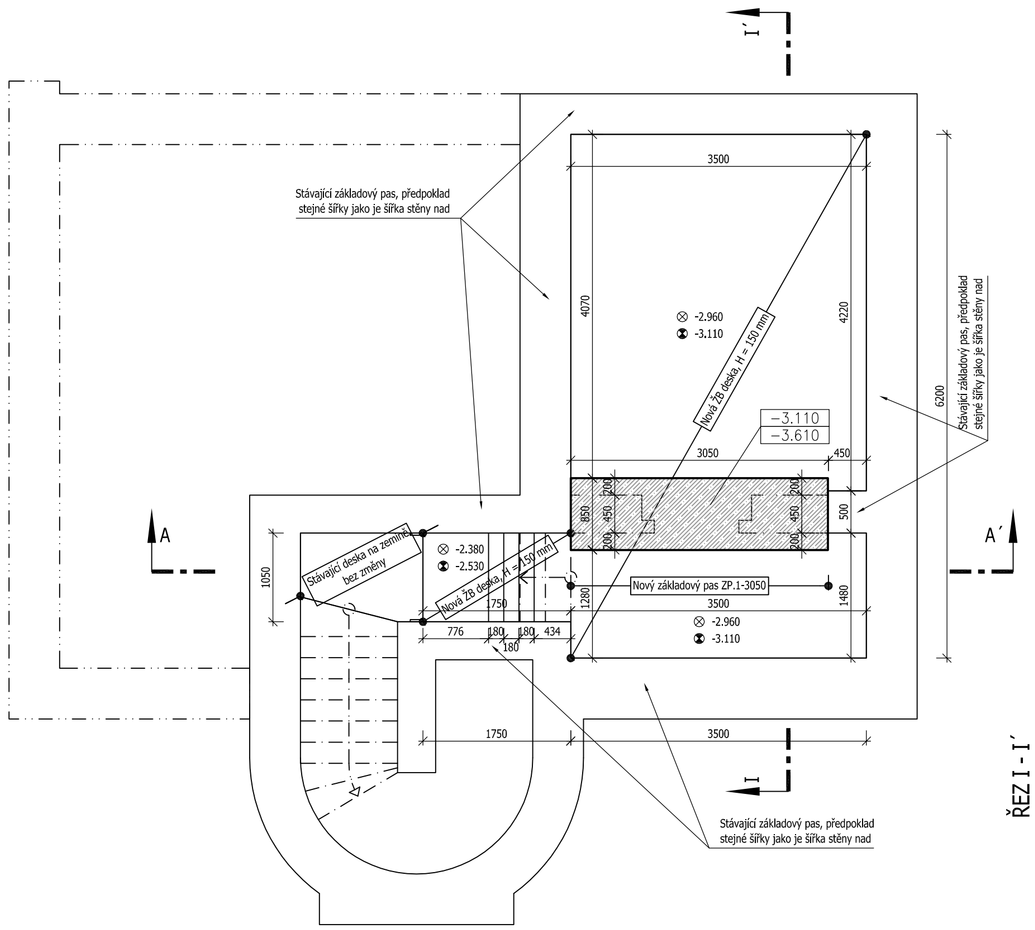

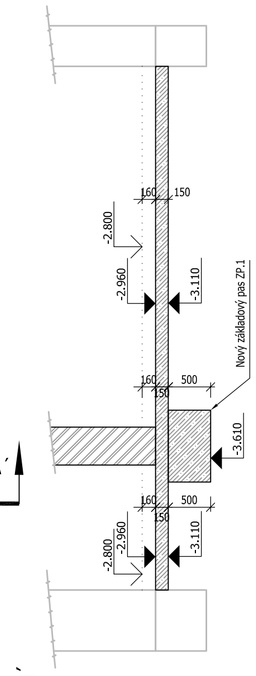

ŘEZ I - I´
M 1:50

PŮDORYS ZÁKLADOVÝCH KONSTRUKCÍ - VYZTUŽENÍ
M 1:50

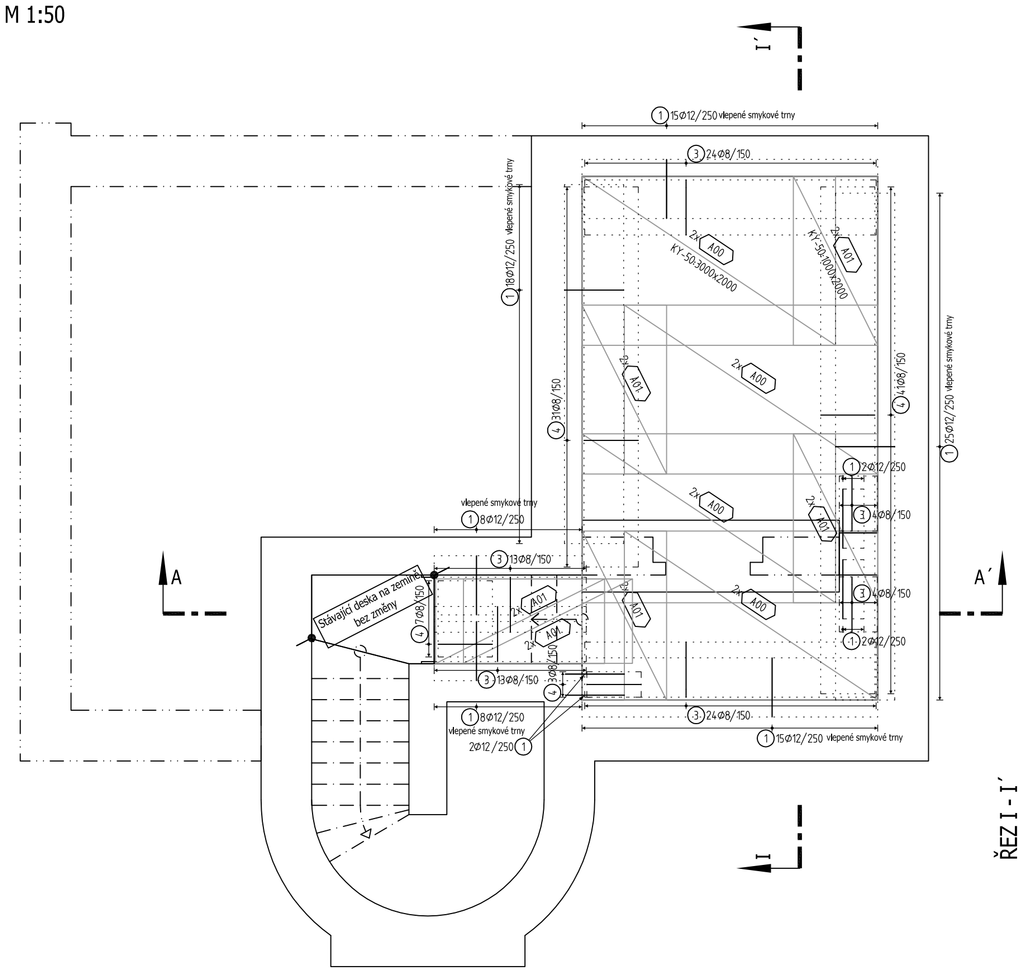

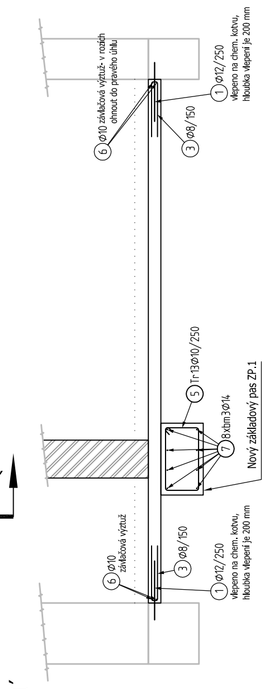

ŘEZ I - I´
M 1:50

ŘEZ A - A´
M 1:50

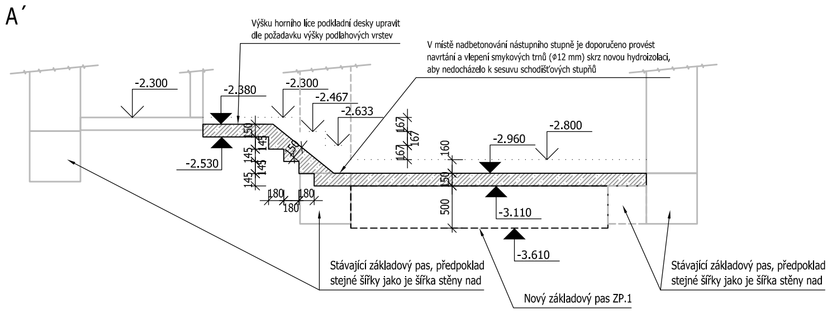

ŘEZ A - A´
M 1:50

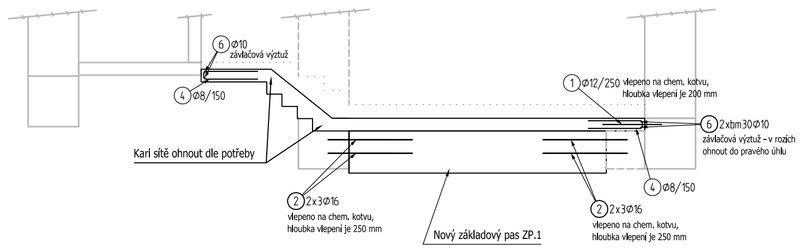

BETON C20/25-XC4
NAVRŽENO DLE ČSN EN 1992–1–1; ČSN EN 206–1–Z4
KRYTÍ DESKY 25 mm
KRYTÍ PASU 50 mm

OCEL

UVÁDĚNÉ DÉLKY JSOU VZTAŽENY K OSE PRUTU.
POLOMĚRY OBLOUKŮ JSOU VZTAŽENY KE STŘEDNICI,
NEZNAČENÉ POLOMĚRY JSOU 1/2 Dr,min (TAB. 8.1).
NEZNAČENÉ ÚHLY JSOU 45°, 90° resp 180°.
CELKOVÉ DÉLKY VLOŽEK JSOU STŘÍŽNĚ DÉLKY.
ROVNÉ VLOŽKY JSOU VE VÝKAZU OZNAČENÉ '*'.

Pol	Profil	Delka [mm]	ks	50				
				8	10	12	14	16
*1	50 12	700	95			66.5		12.0
*2	50 16	1000	12					
3	50 8	1350	82	110.7				
4	50 8	1350	82	110.7				
5	50 10	2450	13		31.9			
6	50 10	BM	-		60.0			
7	50 14	BM	-				24.0	
CELKOVA DELKA [m]				221.4	91.8	66.5	24.0	12.0
HMOTNOST [kg]				87.4	56.6	59.0	29.0	18.9
CELKOVA HMOTNOST [kg]								251.0

Výkaz je proveden pro pruty délky 12,0 bm.

BETON C20/25 - XC4
NAVRŽENO DLE ČSN 73 1201, ČSN EN 206–1
BETONOVÁ SMĚS S3
KRYTÍ HORNÍ 25 mm
KRYTÍ SPODNÍ 25 mm
SITE OCEL BSt 500 M

Ozn	Sit	ks	Delka	Sirka	kg	Cel.kg
A00	KY-50	8	3000	2000	32.4	259.2
A01	KY-50	12	1000	2000	10.8	129.6
	KY-50	12	3000	2000	32.4	388.8
Hmotnost celkem:						388.8

Sit	Nazev	fi[mm]		Roz[mm]		Delka	Sirka	M	Vyrobce
		pod	pri	pod	pri	[mm]	[mm]	[kg]	
A	KY-50	8.0	8.0	150	150	3000	2000	32.4	Ferostav

BETON C20/25 XC4
VÝZTUŽ B500B / KARI

Poznámka:

- **V případě neprovádění autorského dozoru neručíme za skutečné provedení díla IN SITU.**
- **Technická zpráva a statický výpočet je nedílnou součástí výkresové dokumentace**, v případě rozporu mezi výkresem a textem je nutné konzultovat s autorem.
- **Před výrobou nutno prvky přeměřit IN SITU.**
- Před započetím stavebních prací je nutné provést inženýrskogeologický průzkum, kterým bude stanovena skladba a únosnost základových zemin. V případě odlišných hodnot uvažovaných ve statickém výpočtu a technické zprávě, bude proveden přepočet základových konstrukcí.
- Prostupy sladit se stavební částí PD a projekty profesí, prostupy neprovádět zbytečně velké.
- Velikost prostupů upravit dle potřeby a reálné geometrie potrubí.
- Prostupy do velikosti **200**×**200** mm mohou být vrtány dodatečně.
- V místě prostupů výztuž roztáhnout event. upálit.
- Úprava pracovní spáry dle zvyklostí dodavatele (např. B-systém).
- Přesahová délka pro beton C20/25 je pro ØR8 **560** mm, ØR10 **710** mm, ØR12 **850** mm, ØR14 **990** mm, ØR16 **1130** mm.
- Přesahová délka kari sítí je min. 2 oka.
- Přesahující výztuž upravit do bednění.
- Distanční prvky vymezující vzdálenost spodní a horní výztuže dle zvyklostí dodavatele. Minimální počet 8Ø/m2. **Nejsou součástí výkazu!**
- Při odbedňování postupovat v souladu s odsouhlaseným technologickým postupem, nebo dle platných norem.
- Nové základové konstrukce spřáhnout se stávajícími základovými konstrukcemi původní části objektu, viz technická zpráva a statický výpočet.
- Pro hutnění zemin dodržet technologické podmínky hutnění vycházející z použitých zemin (soudržná, nesoudržná).
- V souladu s ČSN 72 1006-Kontrola hutnění zemin a sypanin musí být dodržena podmínka Edef2/Edef1<**2,0**, přičemž Edef2>45,0 MPa.
- Únosnost základové spáry pod základovými konstrukcemi pod 1.PP se požaduje min. **200 kPa,** bude potvrzena geologem nebo statikem.
- Betonáž bude prováděna do suchého prostředí!
- Při provádění nutno dodržet technologické postupy a předpisy výrobců všech použitých materiálů!

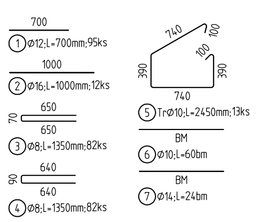

LEGENDA MATERIÁLŮ

- Stávající konstrukce - zděné stěny a základy
- Dozdívaná nosná stěna z plných pálených cihel P15 na maltu M10, zednicky provázat se stávajícím zdivem.
- Železobeton - C20/25 XC4, výztuž B500B / Karí

AKCE: **Rekonstrukce laboratoře D301** FYZIKÁLNÍ ÚSTAV AV ČR , budova D, Cukrovarnická 10/112, Praha 6			PROJEKTOVÝ STUPEŇ: **1°DZS**
INVESTOR: FYZIKÁLNÍ ÚSTAV AV ČR, Na Slovance 2, Praha 8, IČ:68378271	PROJEKTANT: stasapo STAVEBNÍ PROJEKCE • STATIKA STAVEB; Zodpovědný projektant: Doc.Dr.Ing. Luboš Podolka; DIČ: CZ27598471 IČ: 27598471 TEL: 777 757 367; E-MAIL: projekce@stasapo.cz; ADRESA: STASAPO S.R.O. VOLŠOVSKÁ 929, 19014 PRAHA 9	AUTORIZAČNÍ RAZÍTKO:	PARÉ Č.:
AUTOR NÁVRHU: -----		DATUM: 12/2022	SLOŽKA: **D1.2**
ZODP. PROJEKT.: Doc. Dr. Ing. Luboš Podolka		MĚŘÍTKO: 1:50	
VYPRACOVAL: Ing. Tomáš Straka		FORMÁT: 6xA4	
VÝKRES: **ZÁKLADOVÉ KONSTRUKCE**		ČÁST DOKUMENTACE: **STAVEBNĚ KONSTRUKČNÍ**	V.Č.: **01**