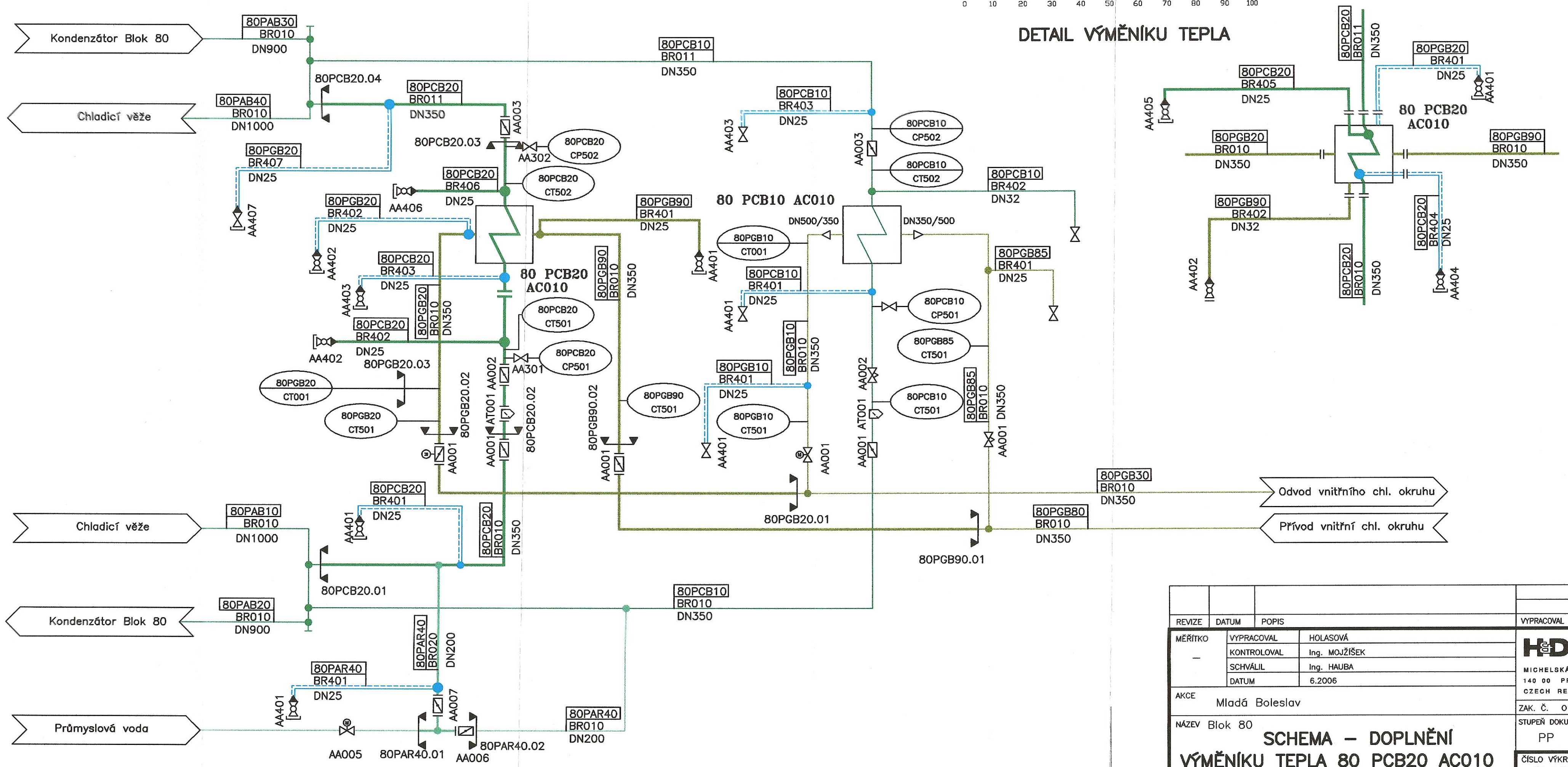

REVIZE	DATUM	POPIS	VYPRACOVAL	KONTROLOVAL	SCHVÁLIL

MĚŘÍTKO —	VYPRACOVAL	HOLASOVÁ
	KONTROLOVAL	Ing. MOJŽÍŠEK
	SCHVÁLIL	Ing. HAUBA
	DATUM	6.2006

AKCE Mladá Boleslav

NÁZEV Blok 80

SCHEMA – DOPLNĚNÍ VÝMĚNÍKU TEPLA 80 PCB20 AC010

0 20 40 60 80 100 mm

H&D Engineering spol. s r.o.
MICHELSKÁ 792/2
140 00 PRAHA 4
CZECH REPUBLIC
tel.: 02-61 21 45 63
fax: 02-61 21 45 57
info@hde.cz

ZAK. Č. 017/06

STUPEŇ DOKUMENTACE	POČET A4	POŘ. Č.
PP	3	–

ČÍSLO VÝKRESU	REVIZE
017PCR01	–