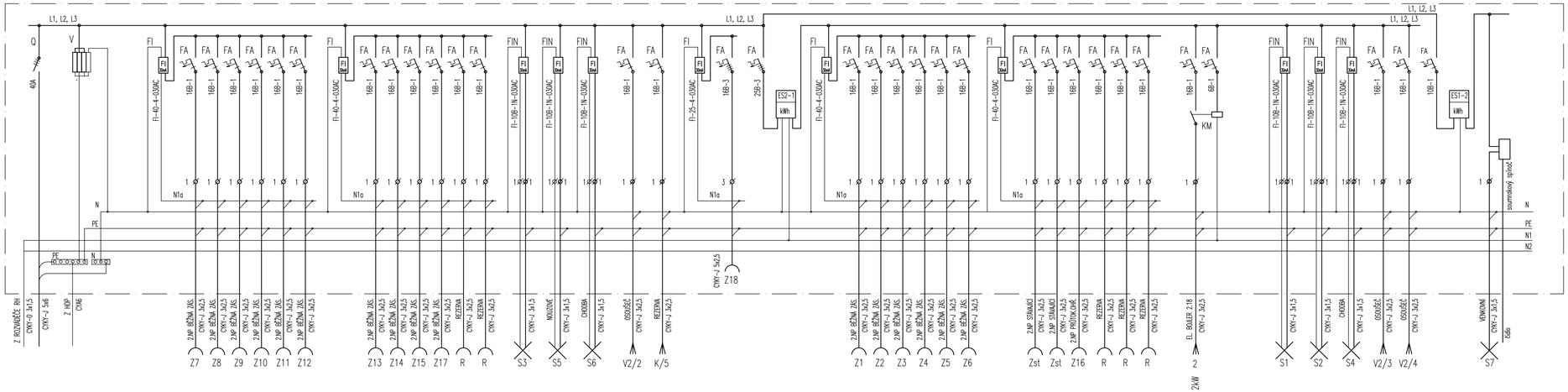

ROZVODNÁ SOUSTAVA: SÍŤ TNC/S, 3+PEN / 3+N+PE, 400 / 230V, 50Hz
DLE ČSN 33 2000-1 ed.2, čl. 312.2.1

OCHRANA PŘED NEBEZPEČNÝM DOTYKEM DLE ČSN 33 2000-4-41 ed.3
čl. 411- OCHRANA AUTOMATICKÝM ODPOJENÍM OD ZDROJE:
čl. 411.2 – OCHRANA ZÁKLADNÍ (PŘED NEBEZPEČNÝM DOTYKEM ŽIVÝCH ČÁSTÍ)
čl. 411.3 – OCHRANA PŘI PORUŠE (PŘED DOTYKEM NEŽIVÝCH ČÁSTÍ)

LEGENDA

FA	JISTIČ JEDNOFÁZOVÝ / TŘÍFÁZOVÝ
FI	PROUDOVÝ CHRÁNIČ n-PÓLOVÝ
FIN	PROUDOVÝ CHRÁNIČ S NADPROUDOVOU OCHRANOU
Q	HLAVNÍ VYPÍNAČ
V	SVODIČ PŘEPĚTÍ DRUHÝ STUPEŇ
ES2-1	ODPOČTOVÝ ELEKTROMĚR TŘÍFÁZOVÝ DVOUSAZBOVÝ
ES1-2	ODPOČTOVÝ ELEKTROMĚR JEDNOFÁZOVÝ JEDNOSAZBOVÝ
RP2	PODRUŽNÝ ROZVÁDĚČ ZAPUŠTĚNÝ V PROTIPOŽÁRNÍ ÚPRAVĚ: EI 30DP1 S POŽÁRNÍMI UZÁVĚRY BUDOU EI 15DP1, UZAMYKATELNÝ PRO MIN. 150 MODULŮ

VNĚJŠÍ VLIVY DLE ČSN 33 2000-1 ed.2 S ODKAZEM NA ČSN 33 2000-5-51 ed.3

V PROSTORECH BEZ OZNAČENÍ VNĚJŠÍCH VLIVŮ JSOU VNĚJŠÍ VLIVY V SOULADU S ČSN 33 2000-5-51 ed.3, ČL. NA 512.2.5 POVAŽOVÁNY ZA NORMÁLNÍ KROMĚ VLIVU BA4

POZNÁMKA

Z ROZVÁDĚČE RH VEDE OBVOD 2 KABELEM CYKY-J 3x2,5 PŘES PROSTOR ROZVÁDĚČE RP2 S ODPOČTOVÝM ELEKTROMĚREM K BOJLERU V MÍSTNOST 2.18.

Z ROZVÁDĚČE RH VEDE OBVOD 1 KABELEM CYKY-J 3x2,5 PŘES PROSTOR ROZVÁDĚČE RP2 K BOJLERU V MÍSTNOST 2.02.

UPOZORNĚNÍ

Jsou-li v projektové dokumentaci uvedeny odkazy na firmy, názvy nebo specifická označení výrobků apod., jsou takové odkazy pouze informativní a slouží pouze pro určení technické úrovně a provozních parametrů; zhotovitel umožňují v souladu s §182, zákona č. 134/2016 Sb. o veřejných zakázkách použít i jiných kvalitativně a technicky obdobných zařízení, která mají podobnou nebo minimálně stejnou kvalitu, účinnost a výkon, parametry použití, ev. hlučnost (která bezpodmínečně splňuje platné hygienické normy).

Zodpovědný projektant: ING. FŮSEK PETR ČKAIT: 0012051	Projektant: BC. FŮSEK JIŘÍ	Kontroloval: ING. FŮSEK PETR	Obchodní společnost specializující se na oblasti: – kompletní elektrická projekce – světlo a osvětlení – projektový management – konzultace a ICT ELPRO Fusek s.r.o. Lipník nad Bečvou-V, Podhoří 16 IČ: 03035476 DIČ: CZ-03035476 www.fusek.eu	Paré:
Místo: Masarykovo nám. 420, Vizovice, k.ú. Vizovice				
Investor: Město Vizovice, Masarykovo nám. 1007, 763 12 Vizovice			Stupeň: DPS	
Akce: ZŠ VIZOVICE - REVIZE DOKUMENTACE Masarykovo nám. 420, Vizovice			Datum: 01/2019 Formát: 4xA4 Zak.č.: 508/2019 Měřítko: .	
Obsah: ELEKTROINSTALACE - ROZVÁDĚČ RP2			EL8	

© 2019, ELPRO Fusek s.r.o