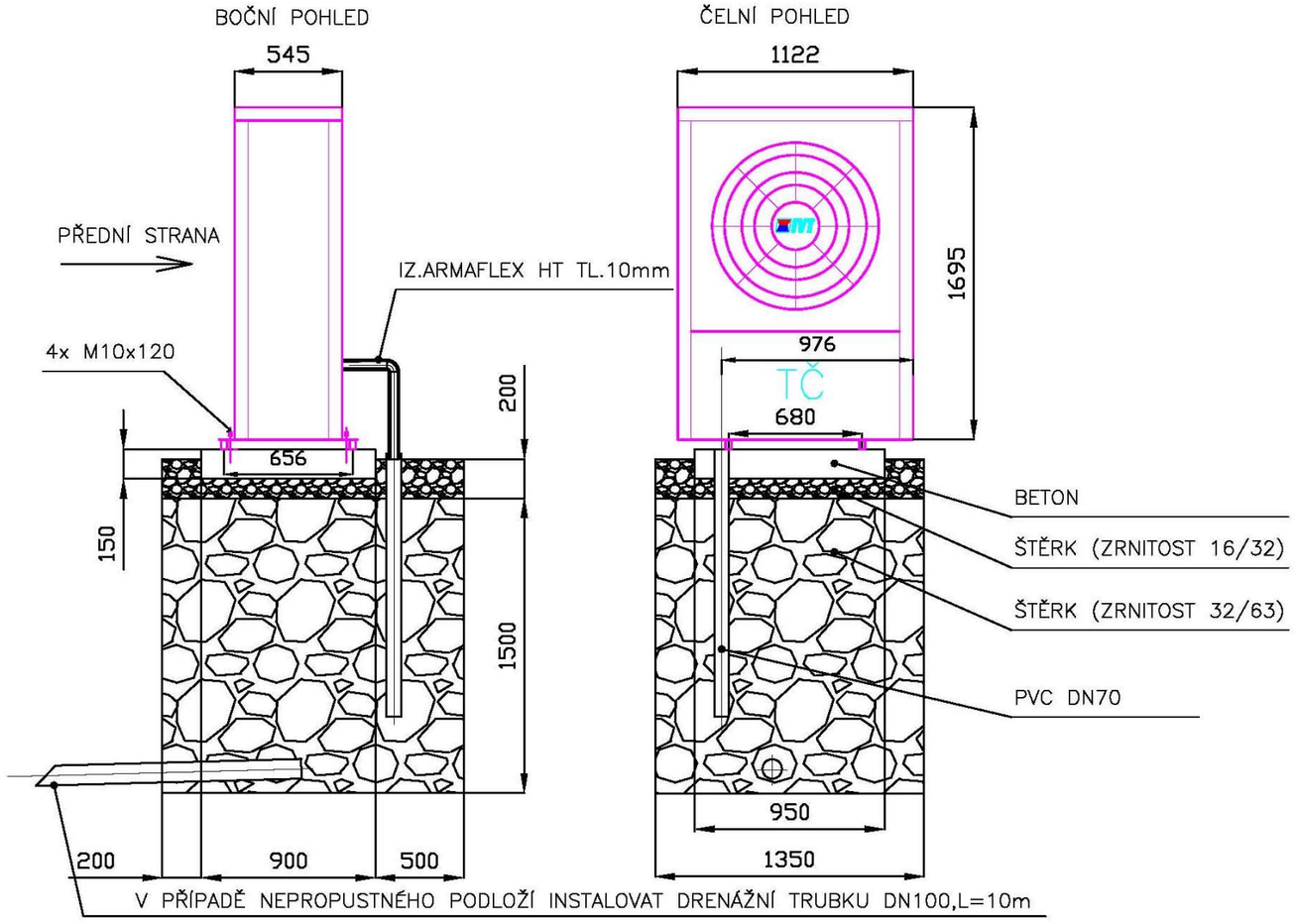

V PŘÍPADĚ NEPROPUSTNÉHO PODLOŽÍ INSTALOVAT DRENÁŽNÍ TRUBKU DN100,L=10m

OBALIT GEOTEXTÍLIÍ A OBSYPAT ŠTĚRKEM (ZRNITOST 16/32)

DO KONDENZÁTNÍ TRUBKY INSTALOVAT EL.TOPNÝ KABEL (Lmin=3m),
INSTALOVAT AŽ DO HLOUBKY 1 m POD ZEM (NAPOJIT NA SVORKY TČ)

Hlavní projektant: Atelier Elzet s.r.o. nám. Fr. Křižíka 2840, 390 01 Tábor	Zodp.projektant: Ing. arch. Ladislav Zeman, Hodětín 24, 391 65 Bechyně IČO 02074931	Vypracoval: Ing. arch. Ladislav Zeman, Hodětín 24, 391 65 Bechyně IČO 02074931	ATELIER ELZET www.atelierelzet.cz
Investor: Obec Nišovice, Nišovice 18, 387 01 Volyně			
Místo stavby: k.ú. Nišovice, parc. č. 70/5, 510/4, 1363/8		Číslo zak.:	Paré :
Akce: Novostavba hasičárny v Nišovicích		Datum: 03 / 2024	
		Stupeň: DPS	
Část projektu: Technika prostředí staveb		Ozn. části: D.1.4.	
Obsah: **ÚT - TČ - detail uložení**		Měřítko:	
		Č. výkresu: **02b**	