PODÉLNÝ ŘEZ:

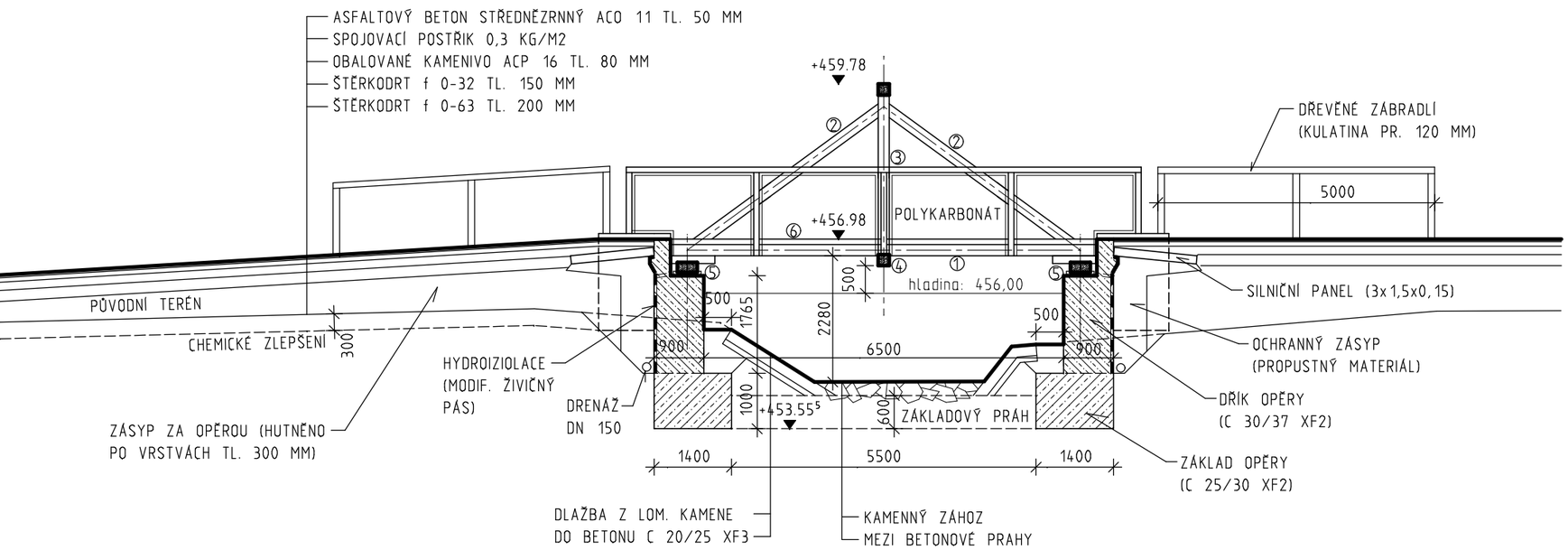

SROVNÁVACÍ ROVINA: 450,00

PŘÍČNÝ ŘEZ:

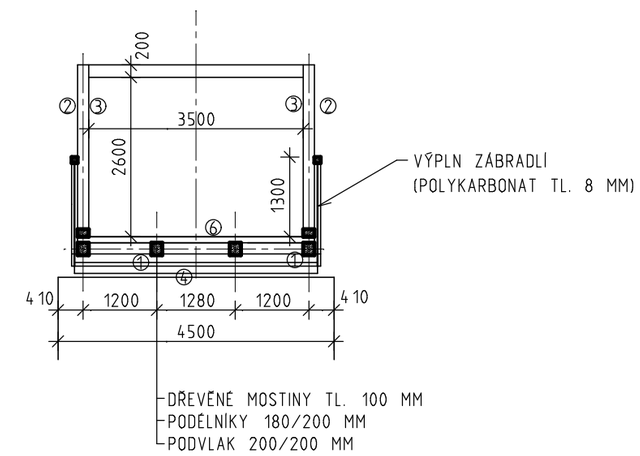

VÝPIS ŘEZIVA:

č.	PROFIL	DÉLKA	KS	OBJEM
1	180/200 PODÉLNÍK	7800 MM	4	1,12
2	180/200 VĚŠADLO	4500 MM	4	0,65
3	180/200 VĚŠÁK	3400 MM	2	0,25
4	200/200 PODVLAK	4200 MM	2	0,34
5	180/180 PODPORA	4000 MM	4	0,52
6	140/100 MOSTINA	30 M2	--	3,0

CELKEM : 5,88 M3

POZNÁMKA:

* BŘEHY VODNÍHO TOKU ZŮSTANOU V PODMOSTÍ PŘÍRODNÍHO CHARAKTERU S BERMOU ŠÍŘKY 400 MM. ZBYTEK KORYTA BUDE ZPEVNĚN DLAŽBOU Z LOMOVÉHO KAMENE DO BETONU A VYMODELOVÁN TAK, ABY PLYNULE NAVAZOVALA NA OKOLNÍ TERÉN. DNO KORYTA BUDE MEZI BETONOVÝMI PRAHY ZPEVNĚNO KAMENNÝM ZÁHOZEM.

Zodpovědný projektant: Ing. Jan KORDA	Vypracoval: Ing. Jan KORDA, Lubor GRUND	
Investor: MĚSTO JILEMNICE, Masarykovo náměstí 82, 514 01 JILEMNICE		
Obec: Jilemnice	Kraj: Liberecký	
Akce: CYKLOSTEZKA Jilemnice-Martinice v Krk.	Zak.č.: 621/23	Datum: 05/23
	Měřítko: 1:100	Formátů A4: 2
	Stupeň PD: PRO PROVÁDĚNÍ STAVBY	
Příloha: DŘEVĚNÁ LÁVKA – ŘEZY		Číslo: D 1.2.5