TABULKA ČERPADEL - "Č"

Číslo	M [m3/h]	dp [kPa]	otáčky	tlaková odolnost	teplota min/max [°C]	kapalina	přípojka	délka mm	připojení ELE	použití
1.1	14,0	125	konstatntní	PN16	-5 / 25	30% EG	DN50	340	P=1,1kW; U=400V/50Hz; I=3,0A;	primární okruh TČ typ čerpadla musí být svěřen před objednáním na základě projektu vrtů
1.2	10,8	85	neregulované	PN10	10 / 30	30% EG	DN40	250	P=0,55kW; U=400V/50Hz; I=1,8A;	primární okruh TČ (možnost tepla)
2.1	9,7	30	neregulovane	PN10	35 / 50	VODA	DN40	220	P=0,15kW; U=230V/50Hz; I=1,18A;	sekundární okruh TČ
2.2	10,8	35	neregulované	PN10	10 / 50	VODA	DN32	220	P=0,20kW; U=230V/50Hz; I=1,48A;	sekundární okruh TČ (možnost tepla)
2.3	14	50	neregulované	PN10	5 / 30	VODA	DN40	250	P=0,47kW; U=400V/50Hz; I=1,74A;	sekundární okruh TČ (pasivní/aktivní chlazení)
3.1	4,05	20	neregulované	PN10	5 / 60	VODA	DN40	180	P=0,04kW; U=230V/50Hz; I=0,46A;	ohřívače VZT
3.2	5,0	65	proměnné (propor. dp)	PN10	5 / 60	VODA	DN40	180	P=0,16kW; U=230V/50Hz; I=1,51A;	BKT
3.3	4,5	70	neregulované	PN10	5 / 30	VODA	DN50	-	P=0,24kW; U=230V/50Hz; I=1,18A;	chladiče VZT
4.1	2,1	20	neregulované	PN10	5 / 60	VODA	DN32	220	P=0,05kW; U=230V/50Hz; I=1,0A;	deskový výměník/příprava TV

TABULKA VENTILŮ - "V"

Číslo	popis	DN ventilu	provedení	kvs m3/h	kapalina	dodávka	použití
1	přírubový trojcestný ventil s elektropohonem	DN65	230V; ON/OFF	90	nemrznoucí směs	UTCH	primární okruh TČ země/voda
2	přírubový trojcestný ventil s elektropohonem	DN65	230V; ON/OFF	90	nemrznoucí směs	UTCH	primární okruh TČ země/voda
3	přírubový trojcestný ventil s elektropohonem	DN65	230V; ON/OFF	90	nemrznoucí směs	UTCH	primární okruh TČ země/voda
4	přírubový trojcestný ventil s elektropohonem	DN65	230V; ON/OFF	90	voda	UTCH	akumulace UT/ deskový výměník pro ohřev TV
5	přírubový trojcestný ventil s elektropohone.	DN50	230V; ON/OFF	60	voda	UTCH	sekundární okruh UT/ukládání tepla do vrtů

VENTILY VČ. POHONU DODÁVKOU UTCH, PROKABELOVÁNÍ S TČ (země/voda) DODÁVKOU MaR

TABULKA PRŮTOKOMĚRŮ - "M"

Číslo	M nom m3/h	DN zařízení	provedení	teplota min/max °C	kapalina	dodávka	použití
1	4,05	DN40	ultrazvukový / indukční	5 / 60	VODA	MaR	sekundární okruh ohřívače VZT
2	5,0	DN40	ultrazvukový / indukční	5 / 60	VODA	MaR	sekundární okruh - BKT
3	4,51	DN50	ultrazvukový / indukční	5 / 60	VODA	MaR	sekundární okruh - chladiče VZT

ČIDLA MaR: 18x čidlo teploty + venkovní teplota, 3x čidlo tlaku, 1x čidlo zaplavení t.m.

POZNÁMKA:

- VŠECHNY ROZMĚRY VYPLÝVAJÍCÍ Z PD PŘED VÝROBOU A ZAPOČATÝMI PRACEMI PŘEMĚŘIT NA STAVBĚ
- ROZDÍLY ZJIŠTĚNÉ NA STAVBĚ OPROTI PD JE NUTNÉ V TECHNICKÉM ŘEŠENÍ ODSOUHLASIT S PROJEKTANTEM A AUTOREM JEŠTĚ PŘED SAMOTNOU REALIZACÍ
- VŠECHNY STAVEBNÍ ÚPRAVY A ZÁSAHY DO NOSNÝCH KONSTRUKCÍ REALIZOVAT AŽ PO ODSOUHLASENÍ PROJEKTANTEM STATIKY
- VŠECHNY ROZMĚRY DOPLŇKOVÝCH STAVEBNÍCH KONSTRUKCÍ PŘIZPŮSOBIT SKUTEČNÉMU VÝBĚRU ZAŘÍZENÍ
- VŠECHNY ZMĚNY A ÚPRAVY MATERIÁLOVÉHO ŘEŠENÍ PŘED REALIZACÍ PRACÍ ODSOUHLASIT S PROJEKTANTEM PŘÍSLUŠNÉ PROFESE, VČETNĚ AUTORA STAVBY
- VŠECHNY POVRCHOVÉ ÚPRAVY, BAREVNÉ ODSTÍNY, VČETNĚ JEJICH ZMĚN MUSÍ BÝT PŘED REALIZACÍ ODSOUHLASENÉ PROJEKTANTEM A AUTOREM STAVBY
- DODRŽOVAT VŠECHNY PLATNÉ NORMY
- DOKUMENTACE STUPNĚ PRO PROVEDENÍ STAVBY, NENAHRAZUJE DODÁVATELSKOU–VÝROBNÍ DOKUMENTACI
- NEODDĚLITELNOU SOUČÁSTÍ PD JE TECHNICKÁ ZPRÁVA
- HODNOTY TEPELNĚ–TECHNICKÝCH KONSTRUKCÍ UVAŽOVANÉ VE VÝPOČTECH MUSÍ BÝT AKTUALIZOVANÉ PODLE SKUTEČNĚ VYBRANÝCH KONSTRUKCÍ (OKNA, OBVODOVÝ PLÁŠŤ)
- DODAVATEL JE POVINNÝ PŘEKONTROLOVAT VŠECHNY VÝKAZY VÝMĚR VE SMYSLU VÝKRESOVÉ DOKUMENTACE A ŘEŠIT SI JE NA VLASTNÍ ZODPOVĚDNOST
- JELIKOŽ SE JEDNÁ O REKONSTRUKCI, VEŠKERÉ ROZMĚRY SOUVISEJÍCÍ SE STAVBOU JE NUTNO DOMĚŘIT PŘÍMO NA STAVBĚ

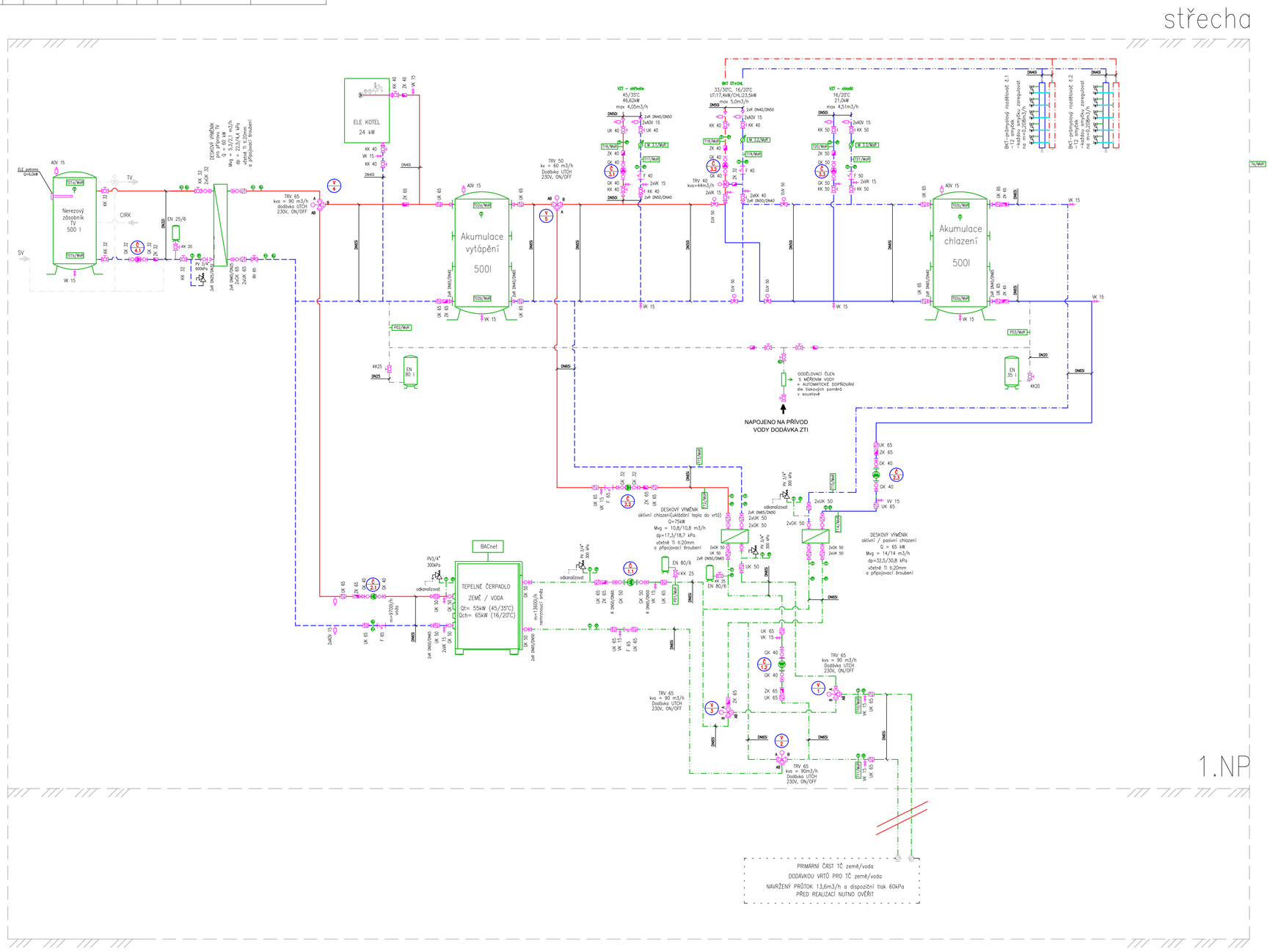

LEGENDA:

- V NEJNIŽŠÍCH MÍSTECH POTRUBNÍ TRASY OSADIT VYPOUŠTĚCÍ VENTILY
- V NEJVYŠŠÍCH MÍSTECH POTRUBNÍ TRASY OSADIT ODVZDUŠŇOVACÍ VENTILY
- POTRUBÍ SPÁDOVÁNO MIN. 0,3 % DLE SITUACE MA MONTÁŽ
- POTRUBÍ TOPNÉ VODY PŘÍVODNÍ + 45 °C
- POTRUBÍ TOPNÉ VODY VRATNÉ + 35 °C
- POTRUBÍ CHLAZENÉ VODY PŘÍVODNÍ +16°C
- POTRUBÍ CHLAZENÉ VODY VRATNÉ +20°C
- POTRUBÍ TOPNÉHO/CHLADÍCÍHO OKRUHU PŘÍVODNÍ
- POTRUBÍ TOPNÉHO/CHLADÍCÍHO OKRUHU VRATNÉ
- POTRUBÍ PRIMÁRNÍHO OKRUHU PŘÍVODNÍ +2°C
- POTRUBÍ PRIMÁRNÍHO OKRUHU VRATNÉ -2°C
- POTRUBÍ DOPLŇKACÍ A EXPANZNÍ

ZAŘÍZENÍ — REGULACE ČERPADEL — X.X — kot – KONST. OTÁČKY; PT – PROPORCIONÁLNÍ TLAK; KK – KONST. KŘIVKA

- PRO URČENÍ PŘESNÉ POLOHY ROZVODŮ (JAK PŮDORYSNĚ, TAK VÝŠKOVĚ) A ZPRACOVÁNÍ VÝROBNÍ DOKUMENTACE JSOU NAVÁZÁNY KOORDINAČNÍ VÝKRESY
- PROSTUPY INSTALACÍ POŽÁRNÍM STĚNAMI BUDOU POŽÁRNĚ UTĚSNĚNY S PŘÍSLUŠNOU POŽÁRNÍ ODOLNOSTÍ DLE POŽÁRNÍ ZPRÁVY
- INSTALACE BUDOU PRUŽNĚ UKOTVENY, ABY NEDOCHÁZELO K PŘENOSU HLUKU, CHVĚNÍ A VIBRACÍ DO KONSTRUKCE
- JE NUTNÉ ABY VÝROBA A MONTÁŽ ROZVODŮ PROBÍHALA V KOORDINACI S OSTATNÍMI FIRMAMI PROFESÍ

LEGENDA:

	OBĚHOVÉ ČERPADLO
TRV DN	TRICESTNÝ REGULAČNÍ VENTIL S ELEKTROPOHONEM
EUV DN	ZÓNOVÝ VENTIL S ELEKTROPOHONEM
MC DN	MĚŘÍCÍ CLONY
BV DN	VYVAŽOVACÍ VENTIL
UK DN	UZAVÍRACÍ KLAPKA
EUK DN	UZAVÍRACÍ KLAPKA S ELEKTROPOHONEM
ZK DN	ZPĚTNÁ KLAPKA
F DN	FILTR
GK DN	PRUŽNÉ ODDĚLENÍ (KOMPENZÁTOR) NAD DN 50 - GUMOVÝ KOMPENZÁTOR DO DN 40 - PŘÍMOČAROÁ HADICE/ZÁVITOVÝ
KKT DN	KULOVÝ KOHOUT S FILTREM V KÓDU
KUK DN	KULOVÝ UZAVÍRACÍ KOHOUT
ZV DN	ZPĚTNÝ VENTIL
PV DN	POJISTNÝ VENTIL
VV DN	VYPOUŠTĚCÍ VENTIL
AOV DN	AUTOMATICKÝ ODVZDUŠŇOVACÍ VENTIL
R DN1/DN2	PŘECHOD DN1/DN2
	TEPLOMĚR
	TLAKOMĚR
T/MaR	TEPLOMĚR Dodávka MaR
P/MaR	TLAKOMĚR Dodávka MaR
Q/MaR	MĚŘENÍ PRŮTOKU Dodávka MaR
Q/MaR	MĚŘENÍ SPOTŘEBY CHLADU (Qc), TEPLA (Q0) Dodávka MaR

projektant
Projektil architekti s.r.o.
Masarykova 13
150 00 Praha 5
hlavní architekt
Ing. arch. Adam Halíř

projektant části dokumentace
TechOrg s.r.o.
Havlovská 1112/13
160 00 Praha 6 cz
vypracoval
Ing. Lenka Janečková
kontroloval
Ing. Jiří Beran
odpovědný projektant
Ing. Ondřej Hlaváček

objednatel
Obec Libeznice
Mělnická 43
250 65, Libeznice
IČO 002 40 427

projekt
PAVILON PRVNÍHO STUPNĚ ZÁKLADNÍ ŠKOLY V LÍBEZNICÍCH
Měšická
250 65, Líbeznice

stupeň dokumentace
Dokumentace pro provedení stavby

část dokumentace
Dokumentace objektů

stavební objekt
SO01 Pavilon základní školy

profesní část
Zařízení pro vytápění a ochlazování staveb

datum
31.7.2014

měřítko

počet formátů
8 x A4

revize
00

geodetické údaje
Souřadnicový systém JTSK
Výškový systém BpV
±0,000 = 226,650

jméno přílohy
SCHÉMA SYSTÉMU UTCH

stupeň — paré
DPS

stavební objekt
SO 01

kód profese
UTCH

část / číslo výkresu
D.1.1.4a.2.02

Obsah dokumentace je duševním vlastnictvím firmy Projektil architekti s.r.o. a jeho použití podléhá souhlasu autorů.