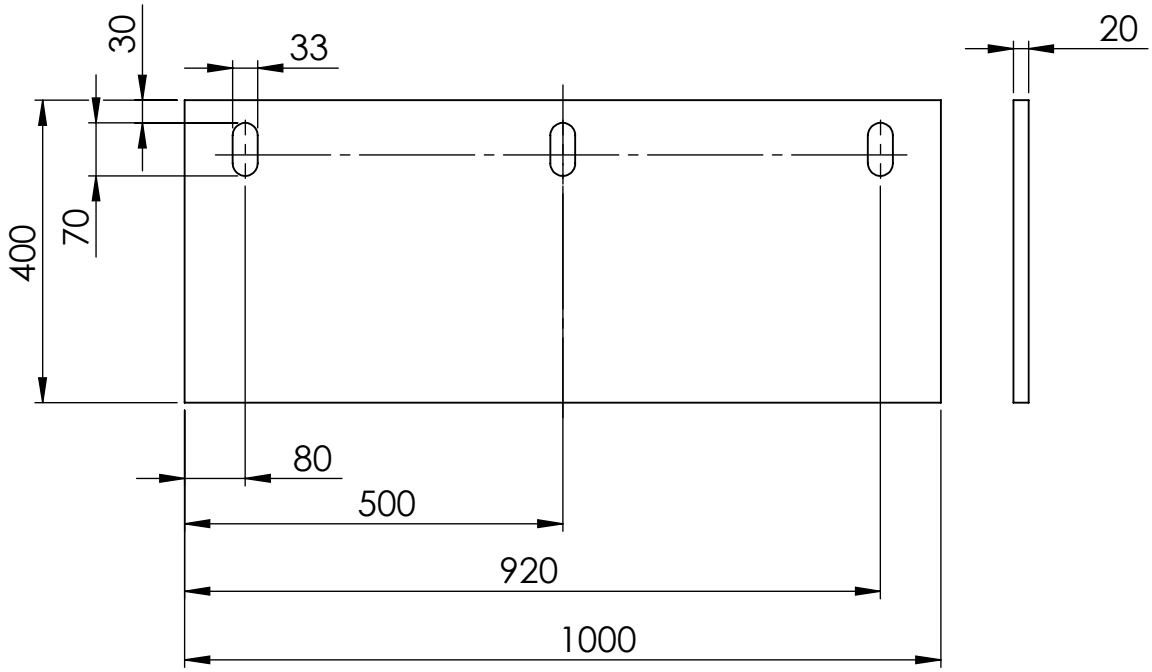

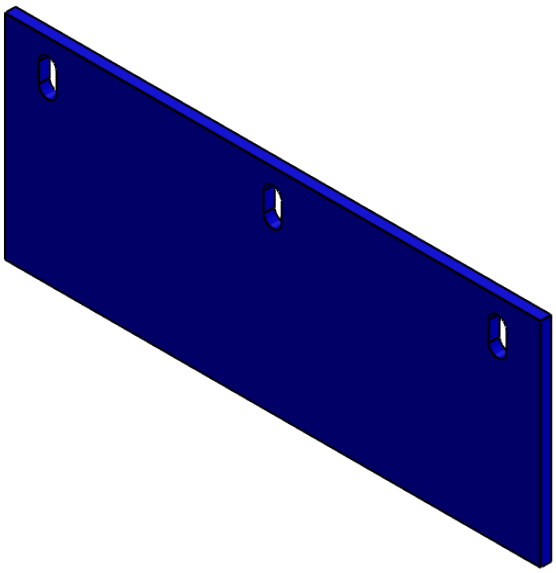

Jméno: MULENKO MARTIN	Materiál: 1.4845 (X8CrNi 25-21), ČSN 17 255, AISI 310S	Čistá hmotnost: 61,4 kg	Zpracovano pomoci produktu SolidWorks www.solidweb.cz
Datum: 24.11.2018	Polotovar:	Hmotnost polotovaru: 62,4 kg	
ČESKÉ VYSOKÉ UČENÍ TECHNICKÉ V PRAZE FAKULTA STROJNÍ	Název: KOTVA_1000		
	Č. výkresu: 2_KOTVA_1000_001		Promítání: Měřítko: 1:10