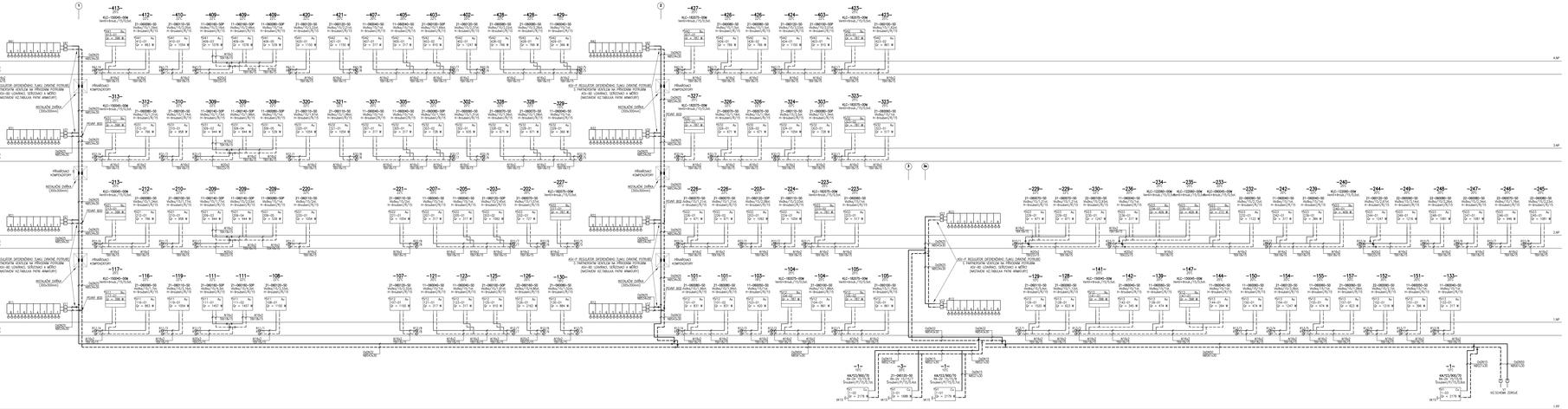

DETAIL NAPOJENÍ ROZDĚLOVAČE/SBĚRAČE OTOPNÝCH TĚLES

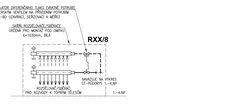
KOS-F REGULÁTOR DIFERENČNÍHO TLAKU (SNÍMAČ POTRUBÍ)
S PROPOJOVÁNÍM VENTILU NA PŘÍSLUŠNÝM POTRUBÍ
KOS-60 (SNÍMAČ) SEŘÍZENÍ A MĚŘÍCÍ
(MOŽNOST VEŘEJNÁ PATKA ARMATUR)
SAMOŘ. ROZDĚLOVAČ/SBĚRAČ
(JEŘÁB PRO MONTÁŽ POD OMÍTKU)
(v=1030mm, 99,8
RXX/8
SPOJKA
SPOJKA
SPOJKA