ŘEZ A-A'

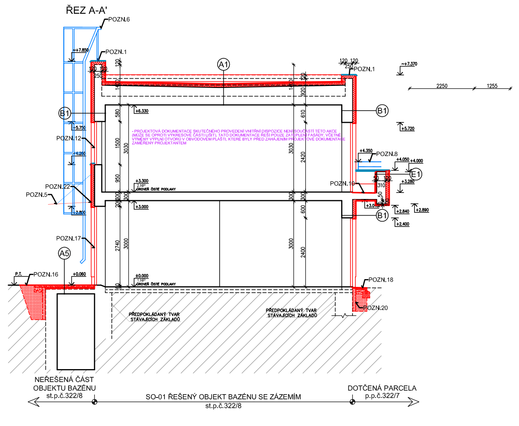

ŘEZ B-B'

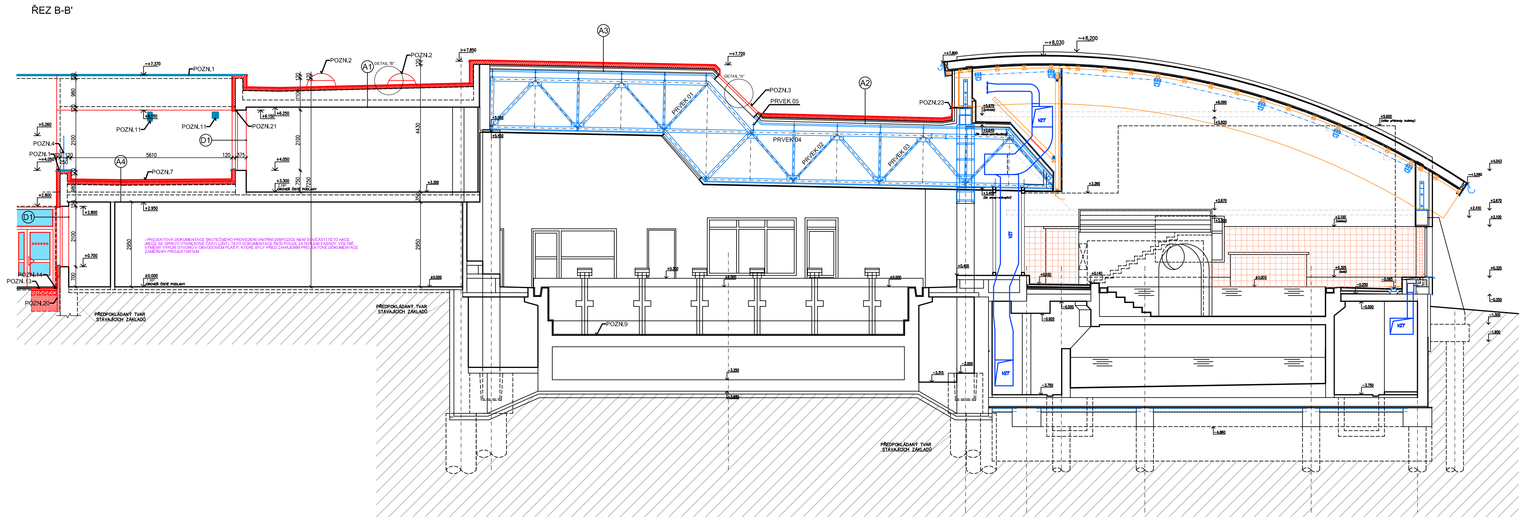

ŘEZ C-C'

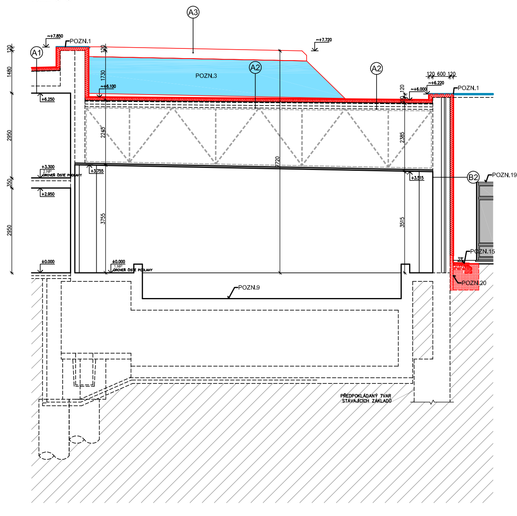

DETAIL ZESÍLENÍ PRVKU 01

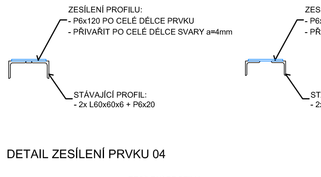

DETAIL ZESÍLENÍ PRVKU 02

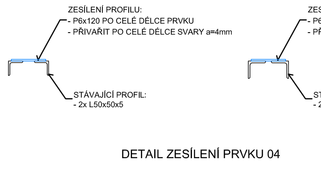

DETAIL ZESÍLENÍ PRVKU 03

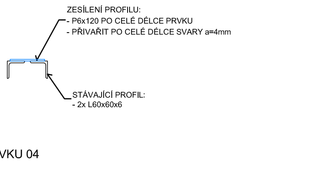

DETAIL ZESÍLENÍ PRVKU 04

DETAIL ZESÍLENÍ PRVKU 04

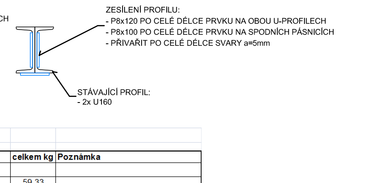

Výpis válcované ocelí – zesílení prvků vazniku

Ozn		Profil		Dl (m)	Kg/m	Kg/ks	Ks	celkem kg	Poznámka
PRVEK 01 – P6	1x	P	6x120	2,1	5,65	11,87	5	59,33	
PRVEK 02 – P6	1x	P	6x120	2,1	5,65	11,87	5	59,33	
PRVEK 03 – P6	1x	P	6x120	2,1	5,65	11,87	5	59,33	
PRVEK 04 – P8	2x	P	8x100	3,3	6,28	41,45	5	207,24	
PRVEK 05 – P8	2x	P	8x120	30	7,54	452,40	1	452,40	
PRVEK 06 – P8	1x	P	8x100	30	6,28	188,40	1	188,40	
						Součet		1026,02	
						5% prořez		51,30	
						Celkem		**1077,32**	

Pozn. Veškeré prvky budou provedeny z ocelí třídy min. S235J2 a budou žárově zinkovány

POZN. PŘED PROVEDENÍM ZESILENÍ PRVKŮ BUDE Z DOTČENÝCH PRVKŮ OTRYSKÁN STÁVAJÍCÍ NÁTĚR A PRVKY BUDOU ZBAVENY RZI
- PO PROVEDENÍ ZESILENÍ PRVKŮ BUDE NA TĚCHTO PRVCÍCH OBNOVEN NÁTĚR (2x ZÁKLADNÍ + 2x VRCHNÍ)

POZNÁMKY

POZN.1 NOVĚ ZATEPLENÉ ATIKY BUDOU Z VRCHNÍ ČÁSTI OPATŘENY KLEMPÍŘSKÉM OPLECHOVÁNÍM
- VEŠKERÉ NOVĚ NAVRŽENÉ KLEMPÍŘSKÉ PRVKY BUDOU PROVEDENY DLE PLATNÝCH ČSN
- ŘEŠENÍ OPLECHOVÁNÍ ATIKY JE PATINO Z PŘÍLOHY TECHNICKÉ ZPRÁVY – DETAIL ATIKY

POZN.2 NOVĚ OSAZENÝ STŘEŠNÍ SVĚTLÍK O ROZMĚRECH 1500x1000mm; SE SVĚTLÍKEM BUDE ZÁROVEŇ OSAZEN I NOVÝ TUBUS, DO NĚHOŽ BUDE SVĚTLÍK KOTVEN – VIZ. DETAIL "B"
- POROBNÝ POPIS NAVRHOVANÉHO SVĚTLÍKU VIZ. TABULKY PSV

POZN.3 NOVĚ OSAZENÉ PROSKLENNÉ PLOCHY SVĚTLÍKŮ
- ZPŮSOB KOTVENÍ SVĚTLÍKŮ VIZ. DETAIL "A"
- POROBNÝ POPIS NAVRHOVANÉHO PROSKLENÍ VIZ. TABULKY PSV

POZN.4 VÝŠKOVÝ ROZDÍL ZPEVNĚNÝCH PLOCH BUDE ROZDĚLEN OCELOVÝM ZÁBRADLÍM KOTVENÝM DO PŘILEHLÝCH NOSNÝCH KONSTRUKCÍ (ATIK)
- VÝŠKA OCELOVÉHO ZÁBRADLÍ BUDE 1100mm; SVISLÉ PŘÍČLE BUDOU OSAZENY á MAX. 120mm
- VODOROVNÁ PŘÍČLE S DOPLNĚNÍM SVISLÝM PŘÍČLEMI BUDE OSAZENA OD ZPEVNĚNÉ PLOCHY VE VZDÁLENOSTI MAX. 120mm
- PŘI NÁVRHU ZÁBRADLÍ NUTNO DODRŽET PLATNÉ ČSN 74 3305
- OCELOVÉ ZÁBRADLÍ á.50mm S POVRCHOVOU OPRAVOU NESMÍ MÍT OSTRÉ HRANY, VÝSTUPKY ANI ŘÍŽEPY

POZN.5 NOVĚ VYTVOŘENÁ PROSKLENNÁ MARKÝZA NAD VSTUPEM DO OBJEKTU
- MARKÝZA ZE 2ks SKEL O ROZMĚRU 1500x2000mm – CELKOVÝ ROZMĚR MARKÝZY 1500x4000mm
- MARKÝZA ZAVĚŠENÁ BODOVĚ NA OCELOVÝCH NEREZOVÝCH TAHLECH KOTVENÝCH DO STÁVAJÍCÍHO ZDIVA POMOCÍ CHEMICKÝCH KOTEV
- MARKÝZA ZHOTOVENÁ Z DVOUVRSTVÉHO SKLA TVOŘENÉHO DVĚMA TVRZENÝMI SKLY TL. MIN.8mm, SPOJENÝMI BEZPEČNOSTNÍ FÓLIÍ, SPÁD MARKÝZY 5% SMĚREM DO OBJEKTU; BAREVNÉ ŘEŠENÍ ČIRÉ, PRŮHLEDNÉ
- SKLENĚNÁ MARKÝZA BUDE VYROBENA DLE KONSTRUKČNÍCH ZÁSAD UDÁVANÝCH VÝROBCEM

POZN.6 REVIZNÍ ŽEBŘÍK BUDE OPATŘEN ODNIMATELNÝM SPODNÍM DÍLEM (DO v=2100–2500mm), PROTI PŘÍPADNÉMU VŁEZU DĚTÍ; ŽEBŘÍK BUDE NAVRŽEN OBBORNOU FIRMOU DLE PLATNÝCH ČSN
- POROBNÝ POPIS VIZ. TABULKY PSV

POZN.7 NA STÁVAJÍCÍ TERASU BUDE PO JEJÍM DŮKLADNÉM ZATEPLENÍM OSAZENA BATONOVÁ DLAŽBA KLADENÁ NA TERČE
- POROBNÝ POPIS SKLADBY STŘEŠNÍHO PLÁŠTĚ VIZ. SKLADBY KONSTRUKCÍ

POZN.8 VÝŠKOVÝ ROZDÍL ZPEVNĚNÝCH PLOCH BUDE ROZDĚLEN OCELOVÝM ZÁBRADLÍM KOTVENÝM DO PŘILEHLÝCH NOSNÝCH KONSTRUKCÍ (ATIK)
- VÝŠKA OCELOVÉHO ZÁBRADLÍ BUDE 300mm; VODOROVNÁ PŘÍČLE BUDE OSAZENA á MAX. 150mm
- PŘI NÁVRHU ZÁBRADLÍ NUTNO DODRŽET PLATNÉ ČSN 74 3305
- OCELOVÉ ZÁBRADLÍ á.50mm S POVRCHOVOU OPRAVOU NESMÍ MÍT OSTRÉ HRANY, VÝSTUPKY ANI ŘÍŽEPY

POZN.9 BAŽÉNY VYPUŠTĚNÉ PŘED ZAHÁJENÍM STAVEBNÍCH PRACÍ BUDOU NAPUŠTĚNY PO SKONČENÍ STAVEBNÍCH PRACÍ

POZN.10 PODKLADNÍ VRSTVA POD PŮVODNĚ DEMONTOVANOU ASFALTOVOU LEPENKOU BUDE DŮKLADNĚ VYSPRAVENA S VYSPÁDOVÁNÍM DO OPRAVENÉHO BALKONOVÉHO VTOKU; NOVĚ VYTVOŘENÁ NÁŠLAPNÁ VRSTVA BUDE TVOŘENA PVC FÓLIÍ VYTAŽENOU DO MIN. VÝŠKY 300mm

POZN.11 NOVĚ OSAZENÉ KRYCÍ VĚTRACÍ MŘÍŽKY Z OCELOVÉHO POZINKOVANÉHO PLECHU S POVRCHOVOU ÚPRAVOU POPLASTOVÁNÍM
- ČÁST POTRUBÍ BUDE VÓČÓ NOVĚ NAVRŽENÉMU ZATEPLENÍ PRODLOUŽENA (NASTAVENA) KLEMPÍŘSKÝM OPLECHOVÁNÍM Z ŽÁROVĚ POZINKOVANÉHO OCELOVÉHO PLECHU NAPOJENÉHO NA STÁVAJÍCÍ ROZVODY POTRUBÍ

POZN.12 STÁVAJÍCÍ OKNO S POŽÁRNÍ ODOLNOSTÍ ZÚSTANE ZACHOVÁNO STÁVAJÍCÍ
- STÁVAJÍCÍ OKNO BUDE DEMONTOVÁNO A POSUNUTO NA OBVODOVÝ LIC STÁVAJÍCÍHO ZDIVA

POZN.13 NAVRÁCENÍ PŮVODNĚ DEMONTOVANÉ BETONOVÉ ČTVERCOVÉ DLAŽBY V ROZSAHU PROVEDENÝCH VÝKOPŮ
- POŠKOZENÉ KUSY BETONOVÉ ZÁMKOVÉ DLAŽBY BUDOU ODSTRANĚNY – PŘEDPOKLAD POŠKOZENÍ DLAŽBY 30%
- SOUČÁSTÍ NAVRÁCENÍ BETONOVÉ DLAŽBY BUDE I OBNOVA PODKLADNÍCH VRSTEV POD DLAŽBOU

POZN.14 DOPLNĚNÍ NOVÉ BETONOVÉ ČTVERCOVÉ DLAŽBY (300x300x35mm), BAREVNĚ A TVAROVĚ SJEDNOCENÉ SE STÁVAJÍCÍ PŘILEHLOU BETONOVOU ČTVERCOVOU DLAŽBOU
- DLAŽBU OSADIT VE 2% SPÁDU SMĚREM OD OBJEKTU
- SKLADBA NOVÉHO CHODNÍKU VIZ. PŘÍLOHA TECHNICKÉ ZPRÁVY SKLADBY KONSTRUKCÍ

V MÍSTĚ NAPOJENÍ DLAŽBY NA OBVODOVÉ ZDIVO JE NUTNÉ, ABY DLAŽBA BYLA DOTAŽENA AŽ KE ZDIVU S VYMAZÁNÍM SPÁRY TMELEM (ŠEDÝ) DOŠKMA A OBKLAD (RESP. OMÍTKA) BYLA UKONČENA 25–30 mm) NAD DLAŽBOU

POZN.15 OKAPOVÝ CHODNÍK Z BETONOVÉ DLAŽBY S HLADKÝM POVRCHEM (500x500x50mm), OHRANIČENÝ PARKOVÝM OBRUBNÍKEM TL.50mm OSAZENÝM DO BETONOVÉHO LOŽE S OPĚRKOU; OKAPOVÝ CHODNÍK OSADIT VE 3% SPÁDU
- SKLADBA OKAPOVÉHO CHODNÍKU VIZ. PŘÍLOHA TECHNICKÉ ZPRÁVY SKLADBY KONSTRUKCÍ

V MÍSTĚ NAPOJENÍ DLAŽBY NA OBVODOVÉ ZDIVO JE NUTNÉ, ABY DLAŽBA BYLA DOTAŽENA AŽ KE ZDIVU S VYMAZÁNÍM SPÁRY TMELEM (ŠEDÝ) DOŠKMA A OBKLAD (RESP. OMÍTKA) BYLA UKONČENA 25–30 mm) NAD DLAŽBOU

POZN.16 NAVRÁCENÍ STÁVAJÍCÍ BETONOVÉ ZÁMKOVÉ DLAŽBY DEMONTOVANÉ PŘI VÝKOPOVÝCH PRACÍ
- POŠKOZENÉ KUSY BETONOVÉ ZÁMKOVÉ DLAŽBY BUDOU ODSTRANĚNY – PŘEDPOKLAD POŠKOZENÍ DLAŽBY 30%
- SOUČÁSTÍ NAVRÁCENÍ BETONOVÉ DLAŽBY BUDE I OBNOVA PODKLADNÍCH VRSTEV POD DLAŽBOU

POZN.17 STÁVAJÍCÍ DVEŘE S POŽÁRNÍ ODOLNOSTÍ ZÚSTANOU ZACHOVÁNY STÁVAJÍCÍ
- STÁVAJÍCÍ DVEŘE BUDOU DEMONTOVÁNY A POSUNUTY NA OBVODOVÝ LIC STÁVAJÍCÍHO ZDIVA

POZN.18 PŘED NAVRHOVANÝM VSTUPEM BUDE DOPLNĚNA BETONOVÁ DLAŽBA S HLADKÝM POVRCHEM (300x300x35mm), OHRANIČENÁ PARKOVÝM OBRUBNÍKEM TL.50mm, KTERÝ BUDE VÝŠKOVĚ LÍCOVAT S PŘILEHLOU STÁVAJÍCÍ ASFALTOVOU PLOCHOU; OBRUBNÍK BUDE OSAZEN DO BETONOVÉHO LOŽE S OPĚRKOU; OKAPOVÝ CHODNÍK OSADIT VE 3% SPÁDU, VE VSTUPU BUDE OKAPOVÝ CHODNÍK OSAZEN TAK, ABY VÝŠKA U DVEŘÍ BYLA MAX.20mm
- SKLADBA OKAPOVÉHO CHODNÍKU VIZ. PŘÍLOHA TECHNICKÉ ZPRÁVY SKLADBY KONSTRUKCÍ

V MÍSTĚ NAPOJENÍ DLAŽBY NA OBVODOVÉ ZDIVO JE NUTNÉ, ABY DLAŽBA BYLA DOTAŽENA AŽ KE ZDIVU S VYMAZÁNÍM SPÁRY TMELEM (ŠEDÝ) DOŠKMA A OBKLAD (RESP. OMÍTKA) BYLA UKONČENA 25–30 mm) NAD DLAŽBOU

– PROSTOR MEZI STÁVAJÍCÍ ASFALTOVOU PLOCHOU A DOPLŇOVANÝM OKAPOVÝM CHODNÍKEM BUDE ŘEŠENA ASFALTOVOU ZÁLIVKOU O PŘEDPOKLÁDANÉ ŠÍŘCE cca 30mm

POZN.19 STÁVAJÍCÍ PROSKLENNÁ STĚNA NEBUDE STAVEBNÍMI PRACEMI DOTČENA (POŠKOZENA)

POZN.20 PODROBNÝ POPIS ZATEPLENÍ STÁVAJÍCÍCH ZÁKLADOVÝCH PASŮ VIZ. SKLADBY KONSTRUKCÍ

POZN.21 PANELY NADPRAŽÍ STÁVAJÍCÍHO PÁSU OKEN NA TERASE JE NUTNO SANOVAT Z DŮVODU DEGRADACE BETONU V NADPRAŽÍ VÝPLNI OTVORŮ (VYDROLENÉ ČÁSTI BETONU, OBNAŽENÁ VÝZTUŽ)
- DETAILNÍ POPIS SANACE VIZ TECHNICKÁ ZPRÁVA, KONSTRUKČNÍ ČÁST

POZN.22 NÁVAZNOST MARKÝZY NA SVISLÉ ZATEPLENÉ KONSTRUKCE BUDE ŘEŠENA SYSTÉMOVÝM KLEMPÍŘSKÝM OPLECHOVÁNÍM

POZN.23 NOVĚ NAVRŽENÉ HYDROIZOLACE PLOCHÉ STŘECHY BUDOU VYTAŽENY DO VÝŠKY MIN.500mm NAD ÚROVEŇ STŘECHY

– STÁVAJÍCÍ VÝPLNĚ OTVORŮ NEDOTČENÉ STAVEBNÍMI PRACEMI BUDOU BĚHEM STAVEBNÍCH PRACÍ DŮKLADNĚ ZAKRYTY, TAK ABY NEDOŠLO K JEJICH POŠKOZENÍ

– PO SKONČENÍ STAVEBNÍCH PRACÍ BUDOU NA FASÁDU NAVRÁCENY ZAŘIZOVACÍ PŘEDMĚTY (TEPLOMĚRY, OSVĚTLENÉ, VYPÍNAČE, CEDULE APOD.), KTERÉ BYLY DEMONTOVÁNY PŘED ZAHÁJENÍM STAVEBNÍCH PRACÍ
– SOUČÁSTÍ NAVRÁCENÍ ELEKTRONICKÝCH ZAŘÍZENÍ (SVĚTLA, VYPÍNAČE, APOD.) DOJDE VÓČÓ ZATEPLOVACÍMU SYSTÉMU K PRODLOUŽENÍ ELEKTRO-KABELÁŽE

!!! POZOR !!!

– BOURANÉ ZDIVO V ÚROVNI ZACHOVÁVANÝCH (NEBOURANÝCH) ČÁSTÍ BUDE UKONČENO TAK, ABY PŘI ZDĚNÍ NOVÝCH KONSTRUKCÍ BYLO STÁVAJÍCÍ ZDIVO S NOVÝM ZDIVEM DŮKLADNĚ PROVÁZÁNO

– STÁVAJÍCÍ OTVORY DO MÍSTNOSTÍ NEDOTČENÝCH STAVEBNÍMI PRACEMI BUDOU ZAKRYTY, ABY NEDOŠLO PŘI BOURACÍCH PRACÍ K PRÓNIKU NEČISTOT DO NEŘEŠENÝCH MÍSTNOSTÍ

– PŘED ZAHÁJENÍM BOURACÍCH PRACÍ JE NUTNÉ ODPOJIT DEMOLOVANÉ ČÁSTI BUDOVY OD ROZVODŮ VNITŘNÍCH INSTALACÍ (ELEKTRICKÁ ENERGIE, VODA, PLYN)

– PŘED ZAHÁJENÍM BOURACÍCH PRACÍ V NOSNÝCH KONSTRUKCÍCH OBJEKTU, DBÁT NA STATICKÉ ZAJIŠTĚNÉ ZDIVA NADPRAŽÍ A DALŠÍCH NAVAZUJÍCÍCH KONSTRUKCÍ POMOCÍ NOSNÝCH OCELOVÝCH VÁLCOVANÝCH PROFILŮ S MIN. ULOŽENÍM NA ZDIVU 200mm

– VEŠKERÉ OCELOVÉ PRVKY NUTNO OPATŘIT PŘED OSAZENÍM OCHRANNÝMI ANTIKOROZNÍMI NÁTĚRY

– POD NOVĚ NOSNÉ OCELOVÉ PROFILY VYTVOŘIT V MÍSTĚ ULOŽENÍ VÝROVNÁVACÍ BETONOVOU MAZANINU MIN. TL. 50mm

– U OCELOVÝCH VÁLCOVANÝCH PŘÍČLADŮ BUDOU JEDNOTLIVÉ PRVKY VZÁJEMNĚ PROPOJENY DISTANČNÍMI PÁSKY Z PÁSKOVÉ OCELI 50/5 mm á 0,5m (HORNÍ PÁSNICE)

–ZÁSAH DO STÁVAJÍCÍCH NOSNÝCH KONSTRUKCÍ PROVÁDĚT AŽ PO ODSTRANĚNÍ VEŠKERÝCH OMÍTEK (DOSAŽENÍ "ČITELNOSTI" KONSTRUKČNÍHO USPOŘÁDÁNÍ)

– PŘED ZAHÁJENÍM BOURACÍCH PRACÍ NUTNO SONDAMI OVĚŘIT SKUTEČNOU DÉLKU ULOŽENÍ STÁVAJÍCÍCH KONSTRUKČNÍCH PRVKŮ – PRŮVLAKŮ, PŘÉKLADŮ, STROPNÍCH PRVKŮ APOD.

–PŘI PROVÁDĚNÍ POMOCNÝCH PRACÍ PRO PROFESE (SEKÁNÍ DRÁŽEK, PROSTUPŮ APOD.) POSTUPOVAT ZVLÁŠTĚ OPATRNĚ, TAK ABY NEBYLA NARUŠENA STATIKA OKOLNÍCH KONSTRUKCÍ (KLENEB, PRŮVLAKŮ, ...)

– PŘI VYZIDÍVÁNÍ NOVÉHO ZDIVA JE NUTNO ZOHLEDNIT NAVRŽENÉ TRASY VNITŘNÍCH INSTALACÍ (PROSTUPY, DRÁŽKY APOD.)

– PŘÍČKY ZAKLÁDAT NA KLUZNÝCH PODLOŽÍCH (ASFALTOVÁ LEPENKA APOD.)

– PŘENOSU ZATÍŽENÍ NA PŘÍČKU OD STROPU ZABRÁNIT VYPLNĚNÍM MEZERY PRUŽNÝM MATERIÁLEM

– NAPOJENÍ NA NOSNÉ ZDI PROVÁDĚT NA PŘEDEM ZAJIŠTĚNÉ NEBO DOSTATEČNĚ PŘIPEVNĚNÉ KOTEVNÍ PÁSKY S MEZEROU CCA 10mm, KTERÁ SE VYPLNÍ MONTÁŽNÍ PĚNOU

– PŘED ZAHÁJENÍM STAVEBNÍCH PRACÍ BUDOU VNITŘNÍ PROSTORY VYKLIZENY OD ZAŘIZOVACÍCH PŘEDMĚTŮ, RESP. VYBAVENÍ

!!! POZOR !!! PŘED ZAHÁJENÍM VÝKOPOVÝCH PRACÍ NUTNO VYTYČIT STÁVAJÍCÍ INŽENÝRSKÉ SÍTĚ V ŘEŠENÉM ÚZEMÍ !!! POZOR !!!

- VEŠKERÉ VÝKOPY BUDOU ZABEZPEČENY VÝSTRAŽNÝMI CEDULEMI, RESP. OHRANIČENÍM BRÁNÍCÍ VSTUPU NEPOVOLANÝM OSOBÁM

LEGENDA MATERIÁLŮ

STÁVAJÍCÍ ZACHOVÁVANÉ KONSTRUKCE

NOVĚ NAVRŽENÉ KONSTRUKCE

– SKLADBY KONSTRUKCÍ VIZ. PŘÍLOHA TECHNICKÉ ZPRÁVY

k.ú. PELHŘIMOV (718912)

0	10/2013	PRVNÍ VYDÁNÍ	VALENTA	ING.RYBÁŘ	ING.RYBÁŘ
ČÍSLO	DATUM	POPIS ZMĚN	VYPRACOVAL	ZODP. PROJEKTANT	AUTOR

INVESTOR: Město Pelhřimov, Masarykovo nám.ěstí 1, 393 25 Pelhřimov	PROJEKTANT ZSTS: PROJEKT CENTRUM NOVA s.r.o., Pražská 48, 393 01 Pelhřimov	GENERÁLNÍ PROJEKTANT: PROJEKT CENTRUM NOVA s.r.o., Pražská 48, 393 01 Pelhřimov	
MÍSTO STAVBY: PELHŘIMOV	VYPRACOVAL: VALENTA	AUTOR: ING.RYBÁŘ	
STAVEBNÍ ÚŘAD: PELHŘIMOV	ZODP.PROJEKTANT: ING.RYBÁŘ	ARCH. NÁVRH: PC NOVA s.r.o.	
NÁZEV AKCE: REALIZACE ÚSPOR ENERGIE V OBJEKTU PLAVECKÉHO BAZÉNU, PELHŘIMOV		FORMÁT: 12xA4 DATUM: 10/2013 STUPEŇ PD: PDPS Č. ZAKÁZKY: 13–131	
OBJEKT: SO-01: Plavecký bazén se zázemím	ČÁST: D.1.1 Architektonicko-stavební řešení	MĚŘÍTKO: 1:100 SOUBOR: R0001ST_PDRLEV_R27_3.dwg	
OBSAH: ŘEZ A-A', ŘEZ B-B'; ŘEZ C-C' - NAVRHOVANÝ STAV		Č.VÝKRESU: 1.1.8	Č. PARÉ

DOKUMENTAD LZE POUŽÍVAT POUZE VE SMYSLU PŘÍSLUŠNÉ SMLOUVY O DÍLO. VÝKRES Či JEHO ČÁST MŮŽE BÝT KOPÍROVÁN NEBO JINÝM ZPŮSOBEM ROZŠIŘOVÁN POUZE PO PŘEDCHOZÍM SOUHLASU AUTORA