HYDROVAR®

PREFABRIKOVANÁ BETONOVÁ VÁLCOVÁ ŠACHTA PRO ATS VOGEL HYDROVAR

PŘÍKLAD VYSTROJENÍ ŠACHTY 2 ČERPADLY (VDH / VDM 2.4, 2.7, 2.14, 2.22)

1:10

PROVEDENÍ K
bez vodoměru
s kalovým čerpadlem

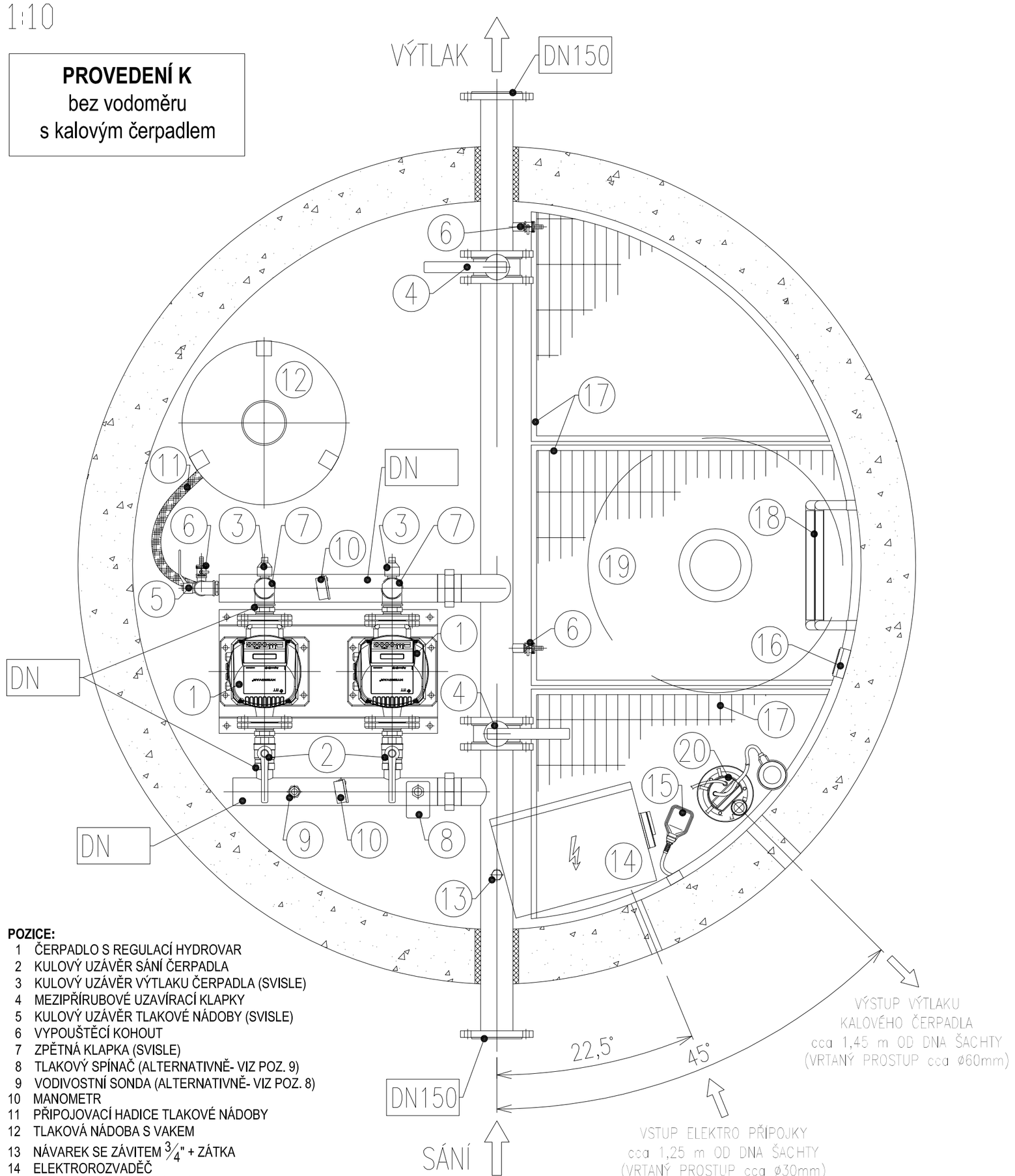

POZICE:

1 ČERPADLO S REGULACÍ HYDROVAR
2 KULOVÝ UZÁVĚR SÁNÍ ČERPADLA
3 KULOVÝ UZÁVĚR VÝTLAKU ČERPADLA (SVISLE)
4 MEZIPŘÍRUBOVÉ UZAVÍRACÍ KLAPKY
5 KULOVÝ UZÁVĚR TLAKOVÉ NÁDOBY (SVISLE)
6 VYPOUŠTĚCÍ KOHOUT
7 ZPĚTNÁ KLAPKA (SVISLE)
8 TLAKOVÝ SPÍNAČ (ALTERNATIVNĚ- VIZ POZ. 9)
9 VODIVOSTNÍ SONDA (ALTERNATIVNĚ- VIZ POZ. 8)
10 MANOMETR
11 PŘIPOJOVACÍ HADICE TLAKOVÉ NÁDOBY
12 TLAKOVÁ NÁDOBA S VAKEM
13 NÁVAREK SE ZÁVITEM $^3/_4$" + ZÁTKA
14 ELEKTROROZVADĚČ
15 HAVARIJNÍ PLOVÁKOVÝ SPÍNAČ
16 VYPÍNAČ VNITŘNÍHO OSVĚTLENÍ
17 PLASTOVÝ PODLAHOVÝ ROŠT
18 STUPADLA KASI
19 PRŮLEZ S VĚTRACÍM KOMÍNKEM
(DRUHÝ VĚTRACÍ KOMÍNEK BEZ VYOBRAZENÍ)
20 HAVARIJNÍ KALOVÉ ČERPADLO
S PLOVÁKOVÝM SPÍNAČEM

POZNÁMKY:
- VYSTROJENÍ ŠACHTY LZE PŘIZPŮSOBIT POŽADAVKŮM ZÁKAZNÍKA
- UMÍSTĚNÍ KALOVÉHO ČERPADLA LZE ZMĚNIT
- UMÍSTĚNÍ ODVODŇOVACÍHO PROSTUPU LZE ZMĚNIT

VogelPumpen

ITT Industries
Engineered for life

SCHÉMA DISPOZICE ŠACHTY - ŘEZ

ŘEZ "A-A"
1:20

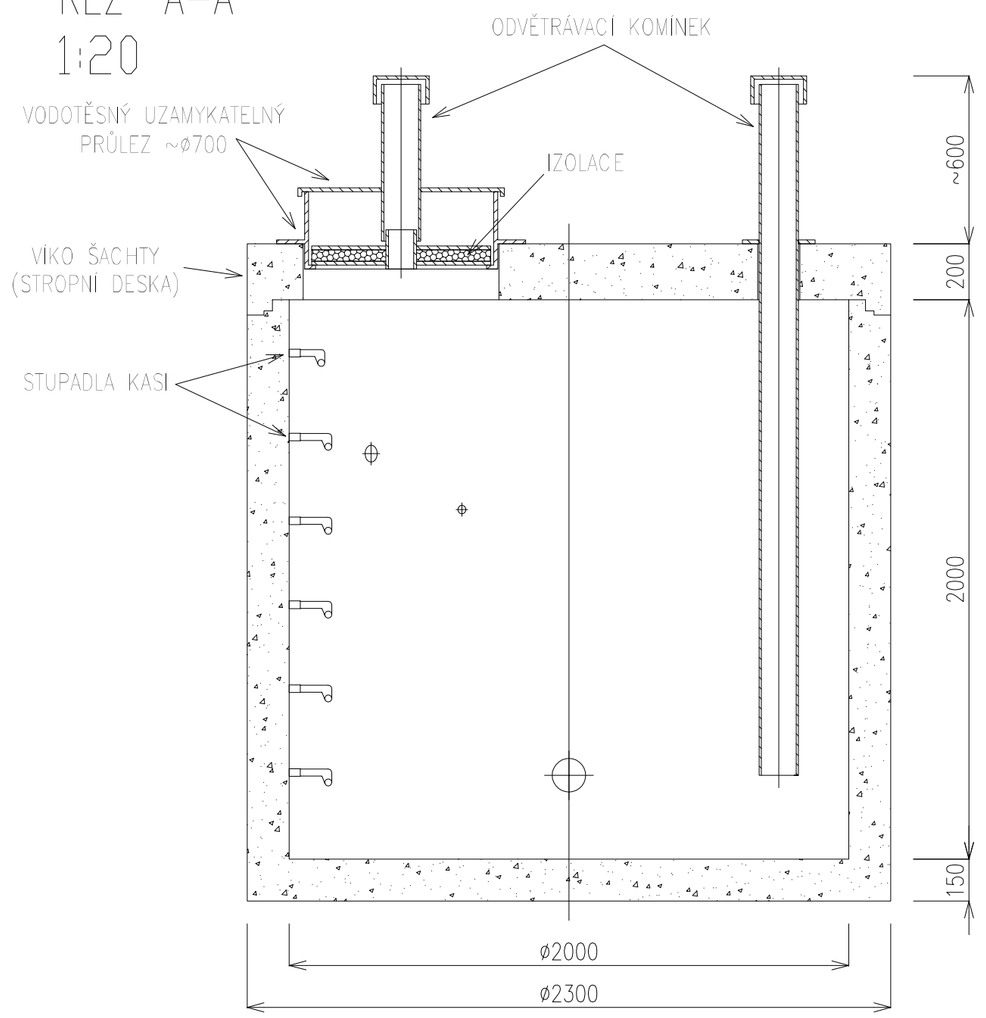

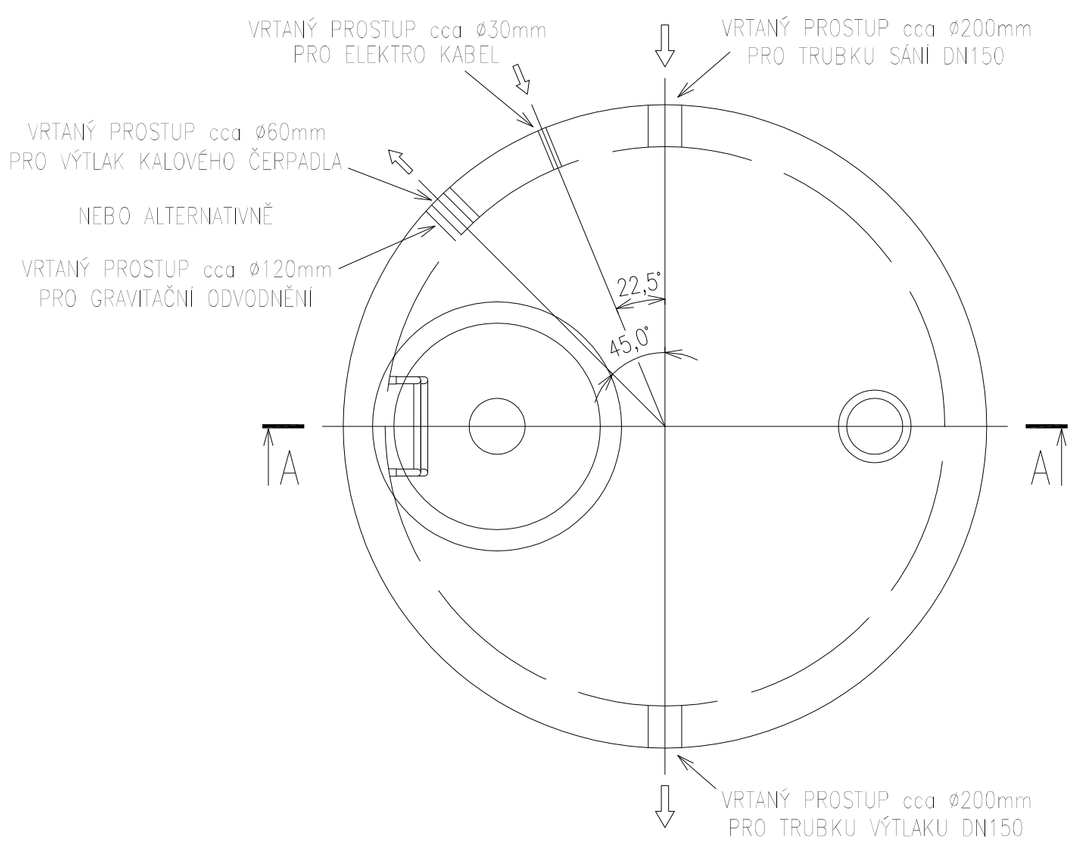

SCHÉMA DISPOZICE ŠACHTY - POHLED

1:20

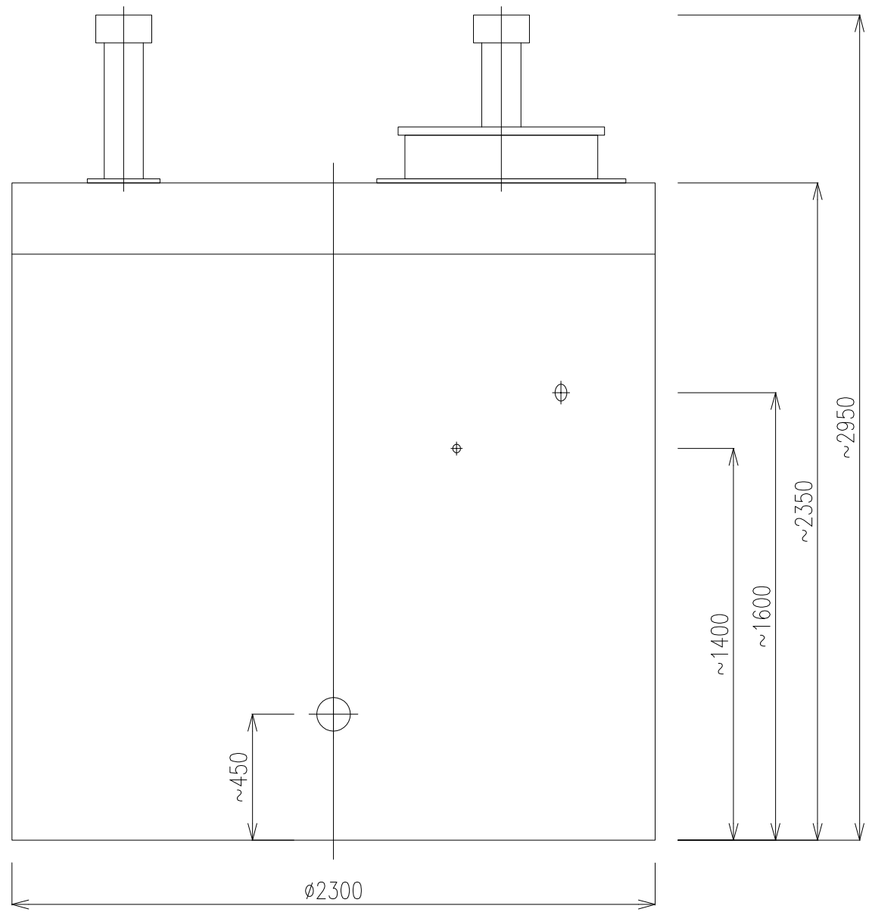

Sdružení MAYO, inženýrská a projektová kancelář Praha 5, Xaveriova 27			
Vypracoval: Ing. Michal Jodl	Kreslil: Pavel Jodl	Zodpovědný projektant: Ing. Jiří Jodl	HIP: Ing. Jiří Jodl
Obecní úřad: OÚ TŘEBOTOV	Kraj: Středočeský	Datum: 01/2012	
Investor: Obec Třebotov, Klidná 69, 252 26		Stupeň: DpSP	
Zakázka: VODOVODNÍ PŘIVADĚČ RADOTÍN - TŘEBOTOV		Číslo zakázky	
		Počet formátů	
		Měřítko	
Obsah: AT STANICE		Číslo přílohy: F2.7	Číslo kopie