PŘEDÁVACÍ ŠACHTA - KLADEČSKÉ SCHEMA

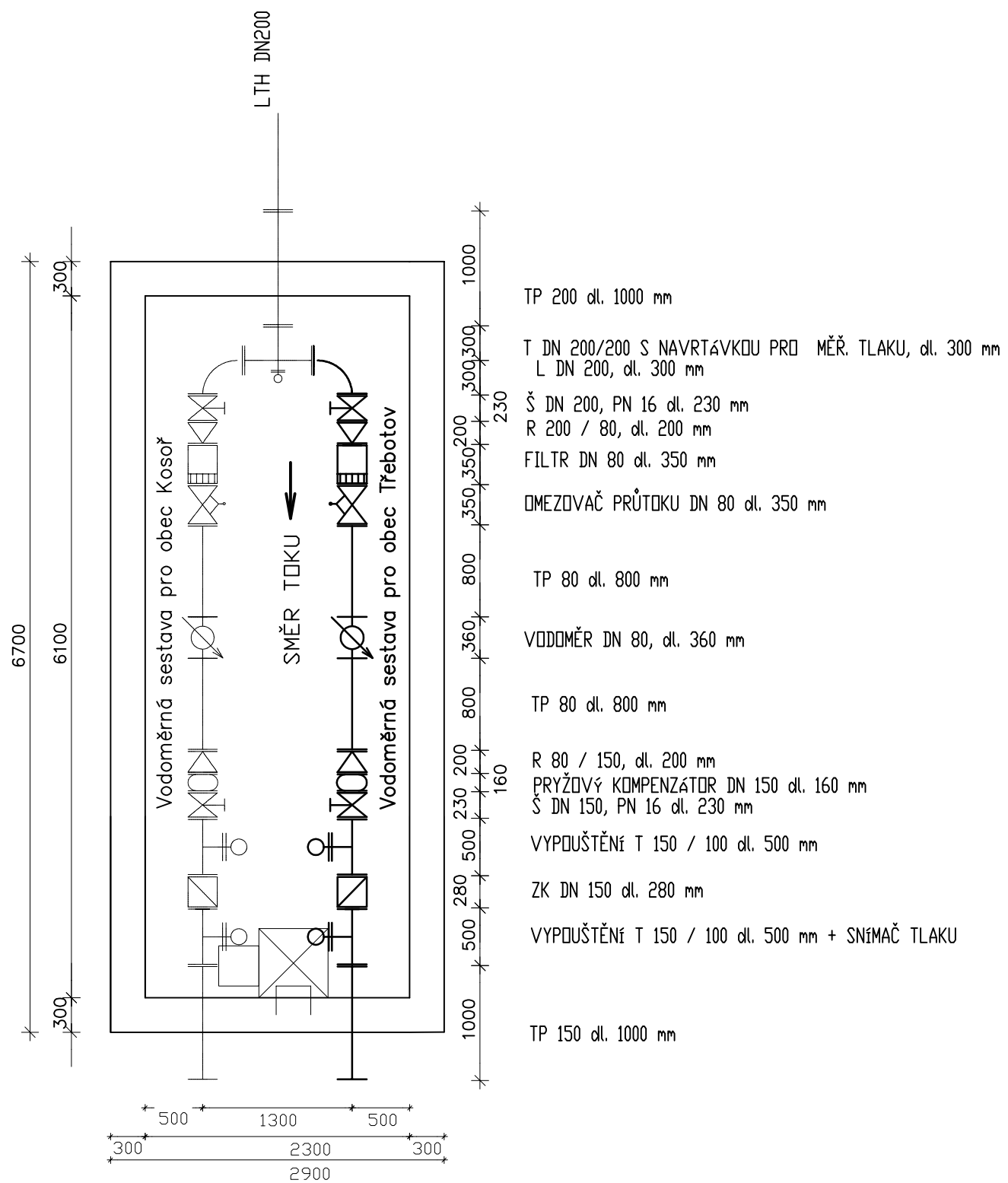

ŘEZ A – A′
M 1:25

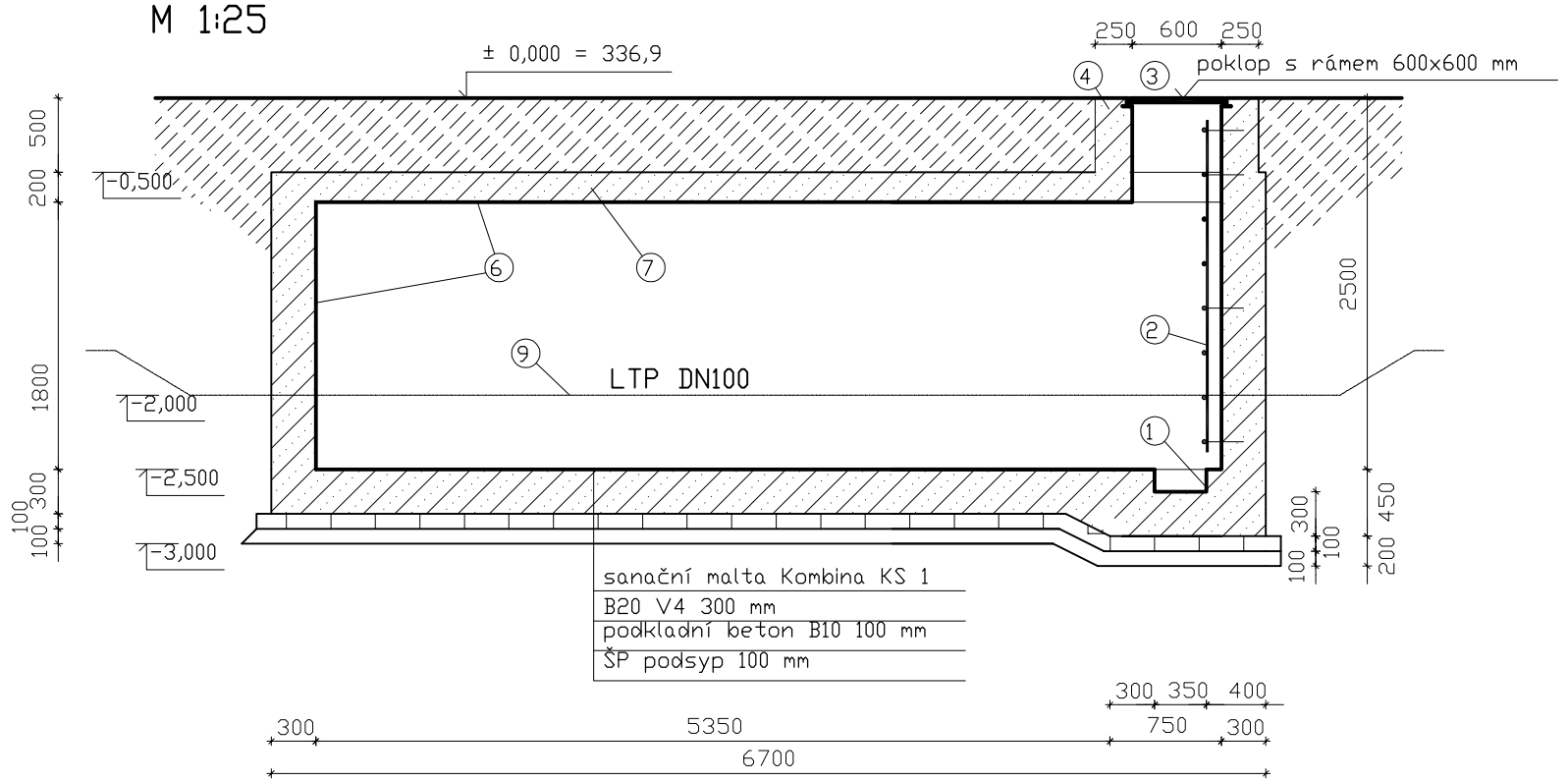

ŘEZ B – B′
M 1:25

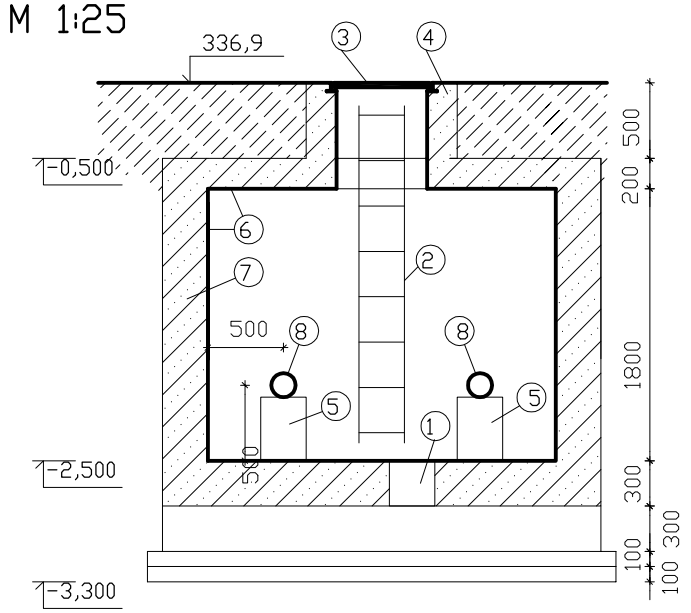

PŮDORYSNÝ POHLED
M 1:25

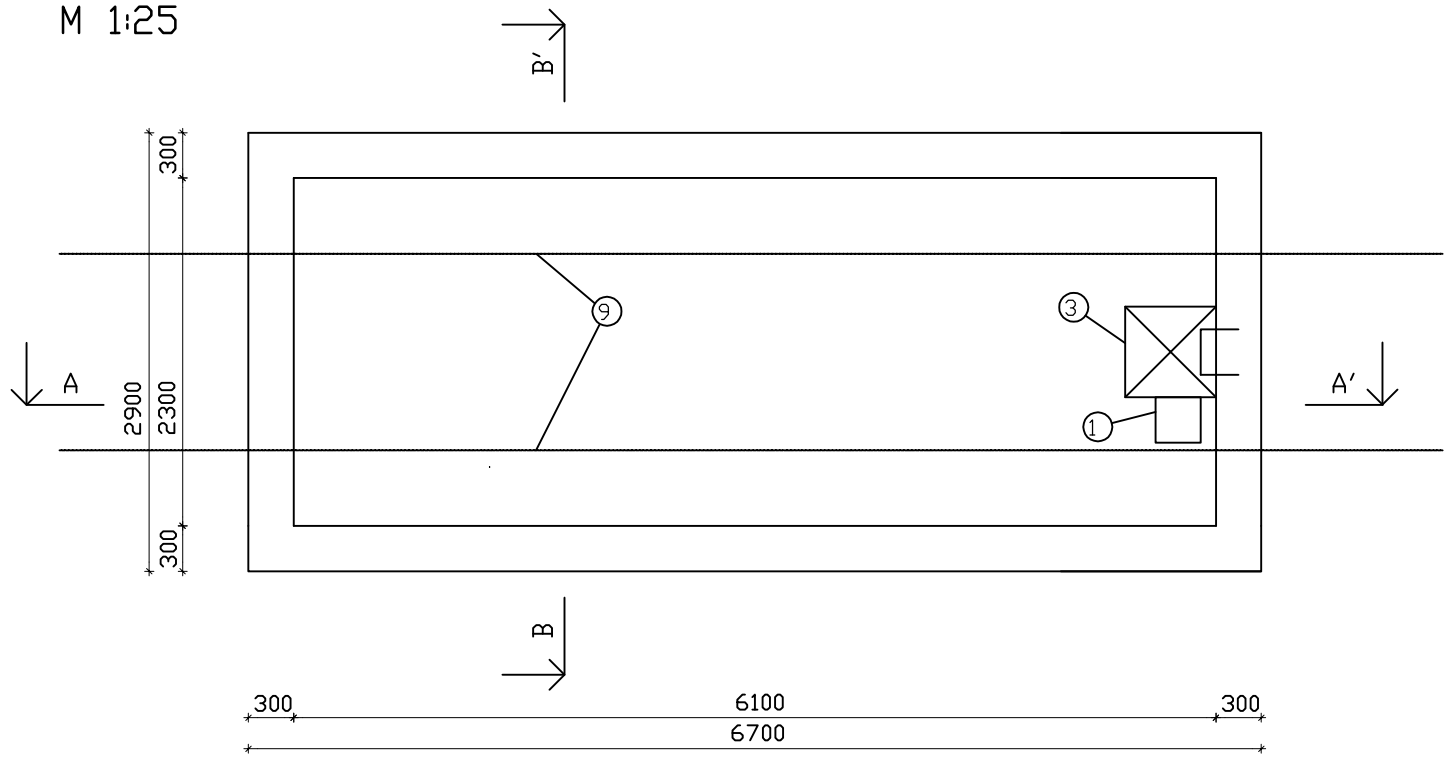

LEGENDA

1. čerpací jímka úkapů pro usazení mobil. kalového čerpadla
2. ocelový žebřík, dl. 2,23m, šířka 0,3m – pozinkovat
3. litinový poklop s rámem 600 x 600 mm
4. vstupní komín z B20 V4
5. podklad pod vodoměrnou sestavu, z bílých cihel, na cementovou maltu, 30 x 15 x 7,5 cm
6. sanační malta Kombina KS 1 stěrková
7. vodotěsný beton B 20 V4
8. vodoměrná sestava
9. litinová trouba přírubová LTP 100

Sdružení MAYO, inženýrská a projektová kancelář Praha 5, Xaveriova 27			
Vypracoval Ing. Michal Jodl	Kreslil Pavel Jodl	Zodpovědný projektant Ing. Jiří Jodl	HIP Ing. Jiří Jodl
Obecní úřad OÚ TŘEBOTOV	Kraj Středočeský	Datum	01/2012
Investor Obec Třebotov, Klidná 69, 252 26		Stupeň	DpSP
Zakázka VODOVODNÍ PŘIVADĚČ RADOTÍN - TŘEBOTOV		Číslo zakázky	
		Počet formátů	
		Měřítko	1:50
Obsah Předávací šachta		Číslo přílohy F2.5	Číslo kopie