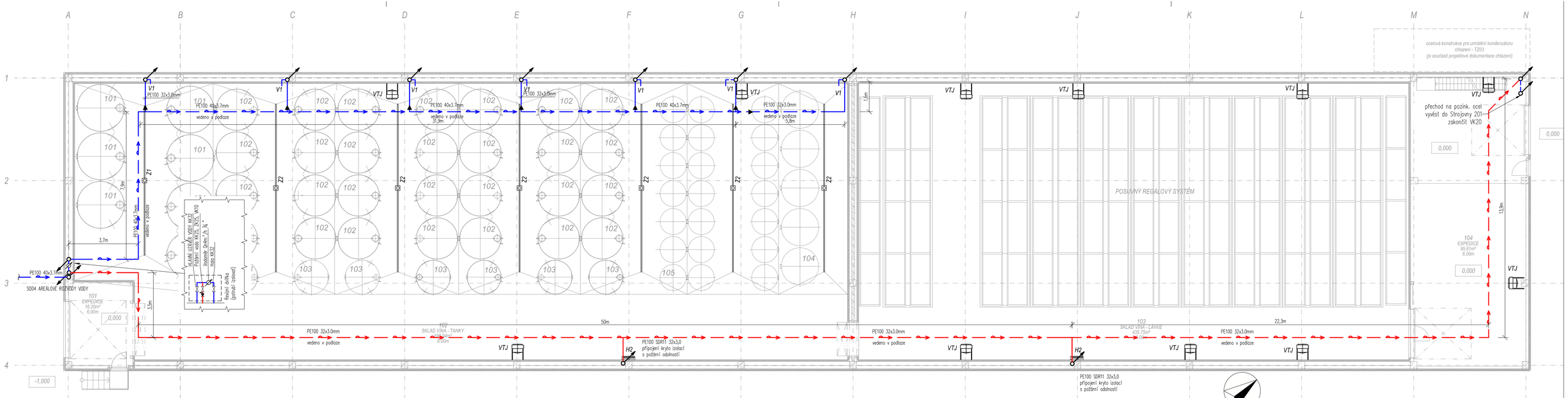

± 0,000 =210,67 m n.m.

ZAŘIZOVACÍ PŘEDMĚTY

Označ.	Popis sestavy
H1/2	Požární hydrant DN25 se stáčitovarovou hadicí délky 20m(H1) /30m(H2) osa zařízení ve výšce 1,1 –1,3m nad podlahou
V1	Vývod vody zakončen VK20 cca 1m nad zemí – příprava pro technologii
Z1/Z2	Žlab hygienický s vlokovou filtrbinou 20mm, odtok ze žlabu s mříží 250x250mm R50, svislý odtok DN110, délka žlabu 8m(Z1) / 9m(Z2)
VP1	Vpust podlahová spodní výtok DN110 suchá zápachová uzavírka
VTJ	Vzduchotechnická jednotka – dodávka technologie napojit na odvod kondenzátu přes zápachovou uzavírku odpad pro kondenzát vyvést 0,5m pod jednotkou

LEGENDA POTRUBÍ

VODOVOD–podzemní – PE100 elektrotvarovky
POŽÁRNÍ VODOVOD–podzemní – PE100 elektrotvarovky

LEGENDA ZNAČENÍ

KK Kulový kohout
F Filtr
VK Vypouštěcí kohout
ZK Zpětná klapka

POZNÁMKA

Požární vodovod nadzemní uhlíková ocel
Maximální vzdálenost podpor dle DN a doporučení výrobce
Potrubí izolováno
Instalované armatury budou přístupné z revizních otvorů

Zodp. projektant: Ing. HRAD	Vypracoval: Ing. ŽENÍŠEK	Schválil: Ing. KOMÍNEK	**BUILDINGcentrum - HSV, s.r.o.** Úsek projekce, Karlov 159/80, 594 01 Velké Meziříčí, info@bc-hsv.cz, www.bc-hsv.cz, tel.: (+420) 566 686 211, fax.: (+420) 566 686 299
Investor: NOVÉ VINAŘSTVÍ, a.s., Výsluní 613, 691 83 Drnholec			
Místo stavby: k.ú. Drnholec parc.č. 1643/2, 1285/36, 1643/302			
Název akce - objekt: **SKLAD VÍNA** SO 01 - SKLAD VÍNA			Stupeň PD: DPS; Číslo zakázky: 6 024 17; Datum: 9/ 2018; Formát: 4 x A4; Číslo výkresu: 401; Měřítko: 1:100; Číslo parié:
Název výkresu - profese: D.1.4.a -TECHNIKA PROSTŘEDÍ STAVEB - ZTI VODOVOD - PŮDORYS			

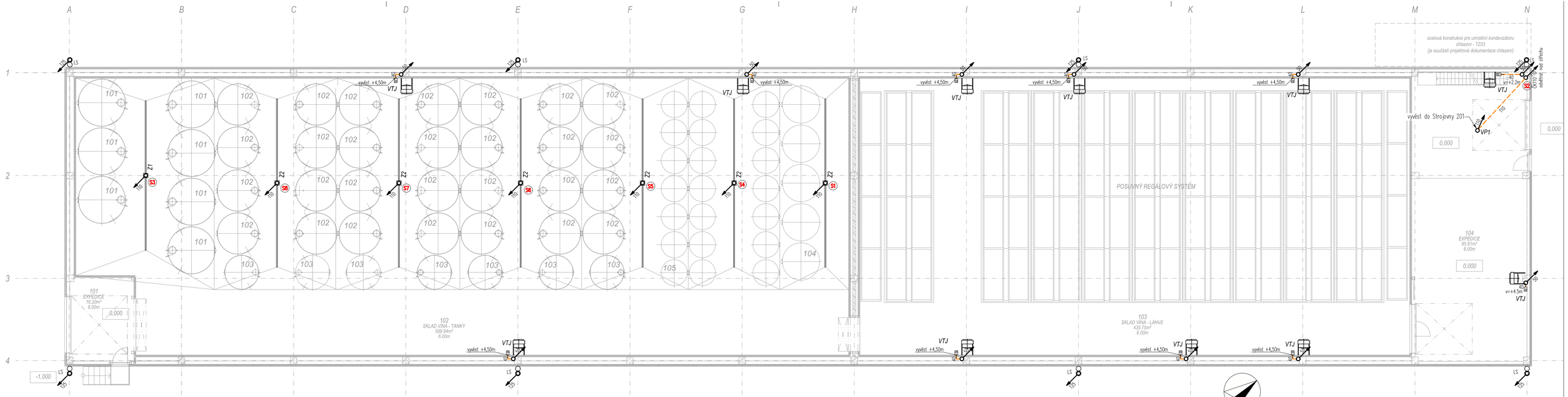

± 0,000 =210,67 m n.m.

ZAŘIZOVACÍ PŘEDMĚTY

Označ.	Popis sestavy
H1/2	Požární hydrant DN25 se stálotvarovou hadicí délky 20m(H1) /30m(H2) osa zařízení ve výšce 1,1 –1,3m nad podlahou
V1	Vývod vody zakončen VK20 cca 1m nad zemí – příprava pro technologii
Z1/Z2	Žlab hygienický s vtokovou štěrbinou 20mm, odtok ze žlabu s mříží 250x250mm R50, svislý odtok DN110, délka žlabu 8m(Z1) / 9m(Z2)
VP1	Vpusť podlahová spodní výtok DN110 suchá zápachová uzavírka
VTJ	Vzduchotechnická jednotka – dodávka technologie napojit na odvod kondenzátu přes zápachovou uzavírku odpad pro kondenzát vyvést 0,5m pod jednotkou

LEGENDA ZNAČENÍ

ČK – čistící kus
Z – zátka
AAV – přivzdušňovací ventil
LS – lapač střešních splavenin
D1 – dešťové odpadní potrubí
S4 – splaškové odpadní potrubí

LEGENDA POTRUBÍ

Splaškové kanalizace –svodné potrubí – KG systém
odpadní a větrací potrubí – HT systém
Dešťová kanalizace – KG systém
potrubí splaškové kanalizace–vedeno pod stropem

POZNÁMKA

Přechod odpadního potrubí na svodné bez změny DN2x45°, mezikus min. 250mm
Osazené armatury přístupné z revizních otvorů

Zodp. projektant: Ing. HRAD	Vypracoval: Ing. ŽENÍŠEK	Schválil: Ing. KOMÍNEK	**BUILDINGcentrum - HSV, s.r.o.** úsek projekce Karlov 169/88 594 01 Velké Meziříčí info@bc-hsv.cz tel.: (+420) 566 686 211 www.bc-hsv.cz fax.: (+420) 566 686 299
Investor: NOVÉ VINAŘSTVÍ, a.s., Výsluní 613, 691 83 Drnholec			
Místo stavby: k.ú. Drnholec parc.č. 1643/2, 1285/36, 1643/302			
Název akce - objekt: **SKLAD VÍNA** SO 01 - SKLAD VÍNA			Stupeň PD: DPS; Číslo zakázky: 6 024 17; Datum: 9/ 2018; Formát: 4 x A4; Číslo výkresu: 402; Měřítko: 1:100; Číslo paré:
Název výkresu - profese: D.1.4.a -TECHNIKA PROSTŘEDÍ STAVEB - ZTI KANALIZACE - PŮDORYS			

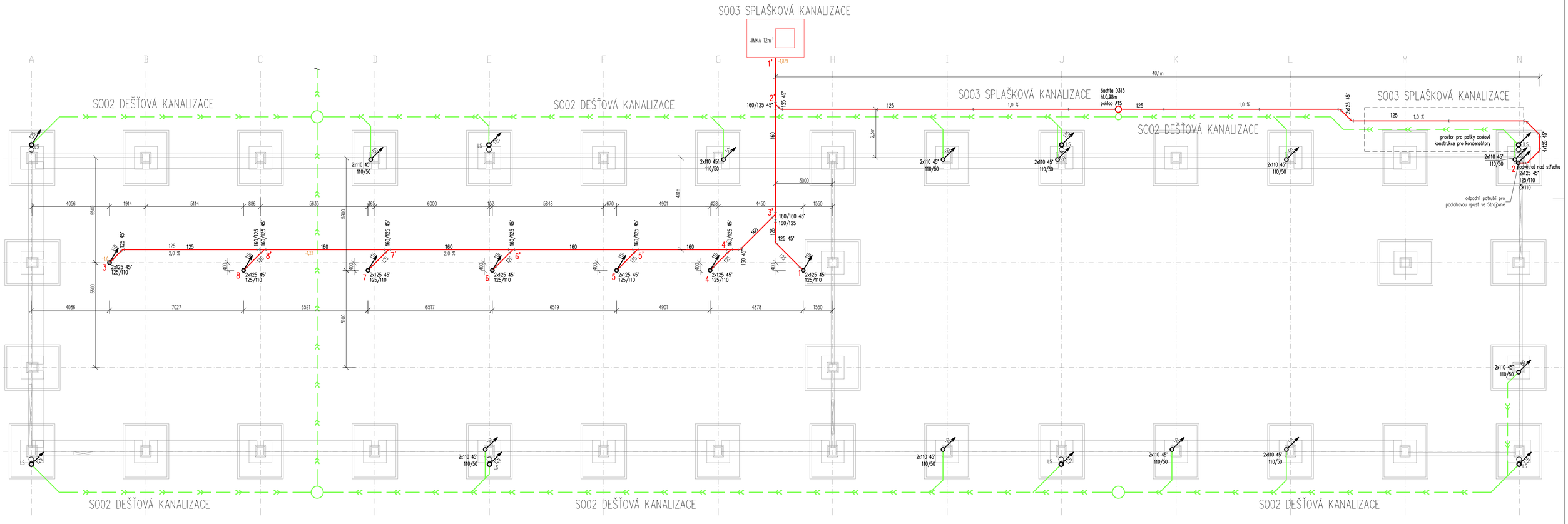

± 0,000 =210,67 m n.m.

ZAŘIZOVACÍ PŘEDMĚTY

Označ.	Popis sestavy
H1/2	Požární hydrant DN25 se stáčitelnou hadicí délky 20m(H1) /30m(H2) osa zařízení ve výšce 1,1 –1,3m nad podlahou
V1	Vývod vody zakončen VK20 cca 1m nad zemí – příprava pro technologii
Z1/Z2	Žlab hygienický s víkovou štěrbinou 20mm, odtok ze žlabu s mříží 250x250mm R50, svislý odtok DN110, délka žlabu 8m(Z1) / 9m(Z2)
VP1	Vpusť podlahová spodní výtok DN110 suchá zápachová uzávěrka
VTJ	Vzduchotechnická jednotka – dodávka technologie napojit na odvod kondenzátu přes zápachovou uzávěrku odpad pro kondenzát vyvést 0,5m pod jednotkou

LEGENDA ZNAČENÍ

- ČK – čistící kus
- Z – zátka
- AAV – přivzdušňovací ventil
- LS – lapač střešních splavenin
- D1 – dešťové odpadní potrubí
- S4 – splaškové odpadní potrubí

LEGENDA POTRUBÍ

- Splaškové kanalizace – svodné potrubí – KG systém
- odpadní a větrací potrubí – HT systém
- Dešťová kanalizace – KG systém
- potrubí splaškové kanalizace–vedeno pod stropem

POZNÁMKA

Přechod odpadního potrubí na svodné bez změny DN2x45°, mezikus min. 250mm
Osazené armatury přístupné z revizních otvorů

Zodp. projektant:	Ing. HRAD	Vypracoval:	Ing. ŽENÍŠEK	Schválil:	Ing. KOMÍNEK
Investor:	NOVÉ VINAŘSTVÍ, a.s., Výsluní 613, 691 83 Drnholec				
Místo stavby:	k.ú. Drnholec parc.č. 1643/2, 1285/36, 1643/302				

BUILDINGcentrum - HSV, s.r.o.
úsek projekce
Karlov 169/88
594 01 Velké Meziříčí
info@bc-hsv.cz
www.bc-hsv.cz
tel.: (+420) 566 686 211
fax.: (+420) 566 686 299

Název akce - objekt:

SKLAD VÍNA

SO 01 - SKLAD VÍNA

Stupeň PD: DPS
Číslo zakázky: 6 024 17
Datum: 9/ 2018
Formát: 4 x A4
Číslo výkresu: 403
Měřítko: 1:100
Číslo paré:

Název výkresu - profese:

D.1.4.a -TECHNIKA PROSTŘEDÍ STAVEB - ZTI
KANALIZACE - SVODNÉ POTRUBÍ

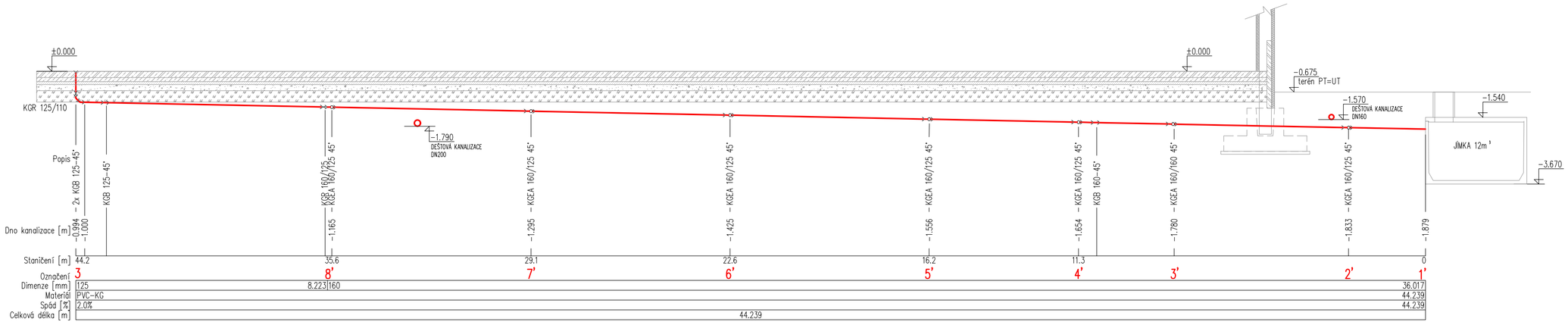

ZAŘIZOVACÍ PŘEDMĚTY

Označ.	Popis sestavy
H1/2	Požární hydrant DN25 se stálotvarovou hadicí délky 20m(H1) /30m(H2) osa zařízení ve výšce 1,1 –1,3m nad podlahou
V1	Vývod vody zakončen VK20 cca 1m nad zemí – příprava pro technologii
Z1/Z2	Žlab hygienický s vtokovou štěrbinou 20mm, odtok ze žlabu s mříží 250x250mm R50, svislý odtok DN110, délka žlabu 8m(Z1) / 9m(Z2)
VP1	Vpusť podlahová spodní výtok DN110 suchá zápachová uzavírka
VTJ	Vzduchotechnická jednotka – dodávka technologie napojit na odvod kondenzátu přes zápachovou uzavírku odpad pro kondenzát vyvést 0,5m pod jednotkou

LEGENDA ZNAČENÍ

ČK – čistící kus
Z – zátka
AAV – přivzdušňovací ventil
LS – lapač střešních splavenin
D1 – dešťové odpadní potrubí
S4 – splaškové odpadní potrubí

LEGENDA POTRUBÍ

Splaškové kanalizace –svodné potrubí – KG systém
odpadní a větrací potrubí – HT systém
Dešťová kanalizace – KG systém

potrubí splaškové kanalizace–vedeno pod stropem

POZNÁMKA

Přechod odpadního potrubí na svodné bez změny DN2x45°, mezikus min. 250mm
Osazené armatury přístupné z revizních otvorů

± 0,000 =210,67 m n.m.

Zodp. projektant:	Ing. HRAD	Vypracoval:	Ing. ŽENÍŠEK	Schválil:	Ing. KOMÍNEK
Investor:	NOVÉ VINAŘSTVÍ, a.s., Výsluní 613, 691 83 Dmholec				
Místo stavby:	k.ú. Dmholec parc.č. 1643/2, 1285/36, 1643/302				

BUILDINGcentrum - HSV, s.r.o.
úsek projekce
Karlov 169/88
594 01 Velké Meziříčí
info@bc-hsv.cz
tel.: (+420) 566 686 211
www.bc-hsv.cz
fax.: (+420) 566 686 299

Název akce - objekt:

SKLAD VÍNA

SO 01 - SKLAD VÍNA

Název výkresu - profese:

D.1.4.a -TECHNIKA PROSTŘEDÍ STAVEB - ZTI
KANALIZACE - PODELNÝ ŘEZ SPLAŠKOVÉHO POTRUBÍ

Stupeň PD:	DPS		
Číslo zakázky:	6 024 17	Datum:	9/ 2018
Formát:	3 x A4	Číslo výkresu:	404
Měřítko:	1:100		
Číslo paré:			

VZOROVÝ NEREZOVÝ ŠTĚRBINOVÝ ŽLAB V HYGIENICKÉM PROVEDENÍ

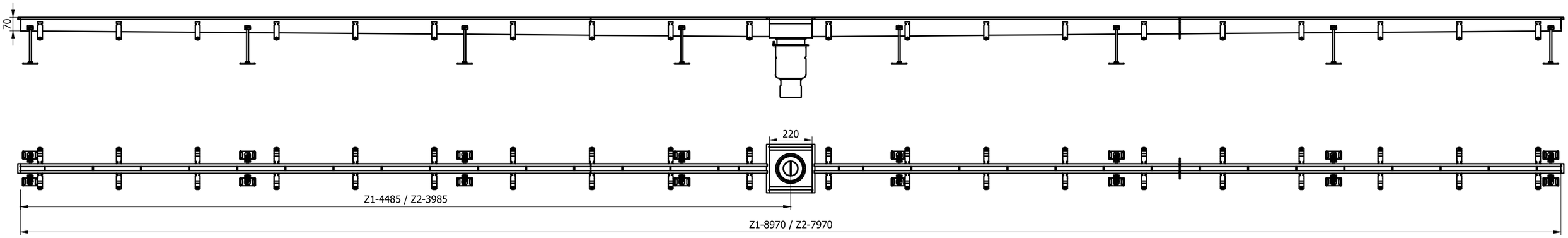

ŘEZ ŠTĚRBINOU 0,44:1

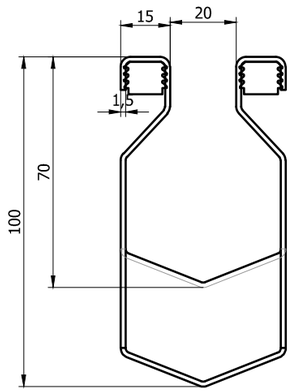

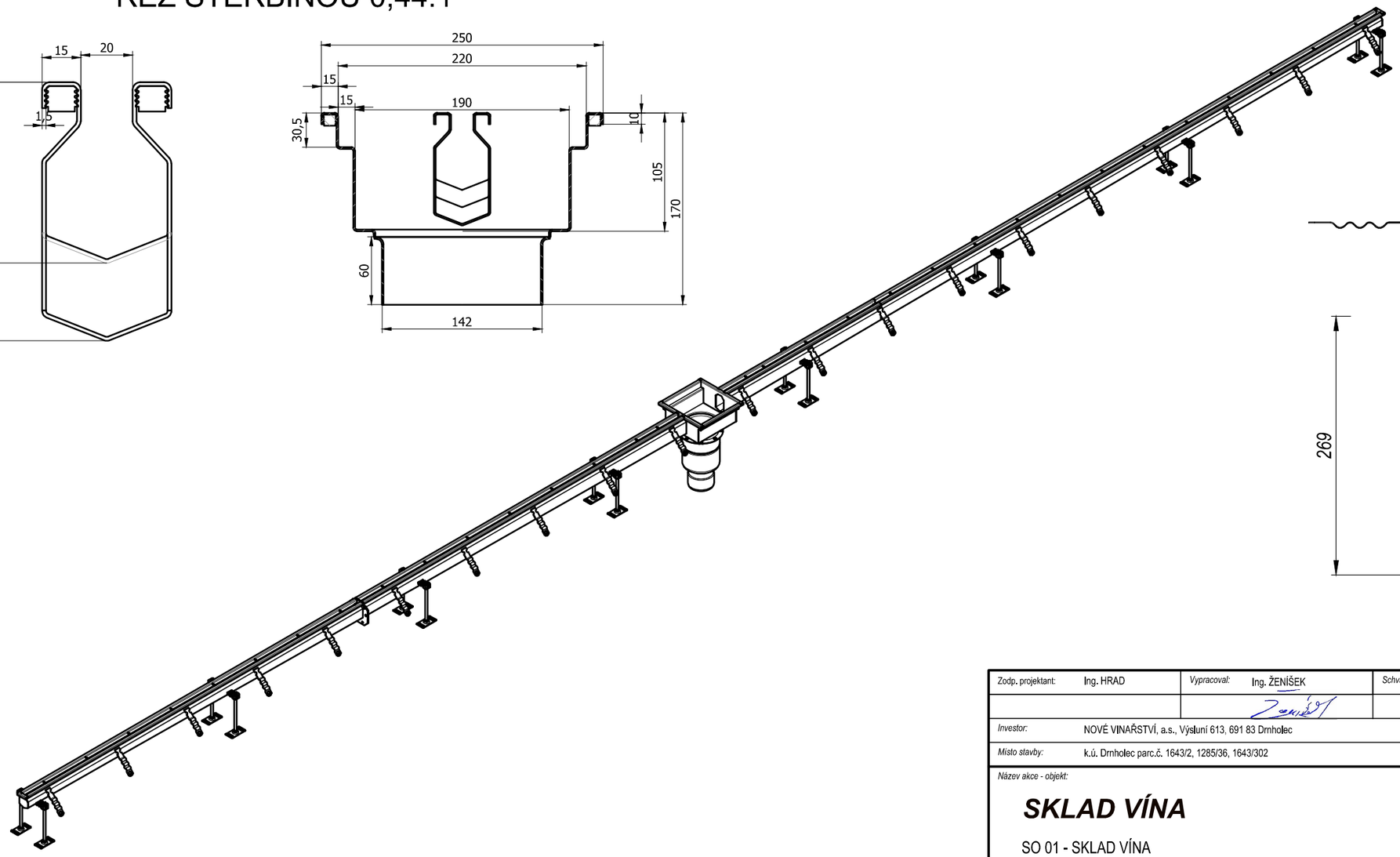

ŘEZ VPUSTÍ 1:5

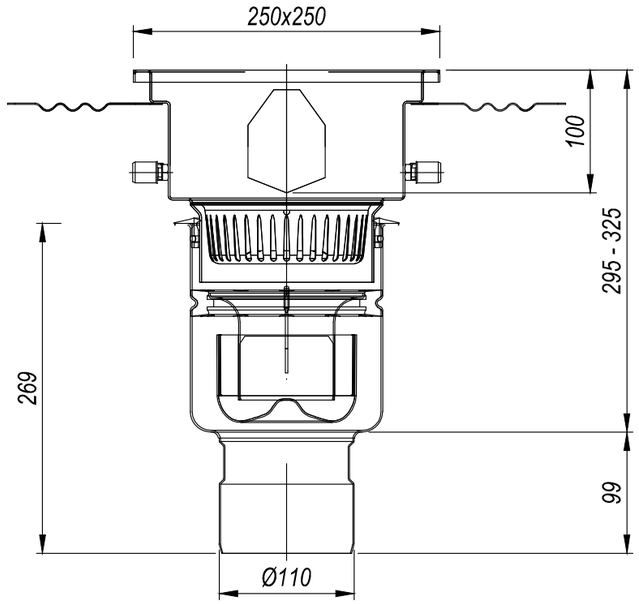

Zodp. projektant:	Ing. HRAD	Vypracoval:	Ing. ŽENÍŠEK	Schválil:	Ing. KOMÍNEK
Investor:	NOVÉ VINAŘSTVÍ, a.s., Výsluní 613, 691 83 Drnholec				
Místo stavby:	k.ú. Drnholec parc.č. 1643/2, 1285/36, 1643/302				

BUILDINGcentrum - HSV, s.r.o.
úsek projekce
Karlov 169/88
594 01 Velké Meziříčí
info@bc-hsv.cz
www.bc-hsv.cz
tel.: (+420) 566 686 211
fax.: (+420) 566 686 299

Název akce - objekt:

SKLAD VÍNA

SO 01 - SKLAD VÍNA

Stupeň PD:	DPS		
Číslo zakázky:	6 024 17	Datum:	9/ 2018
Formát:	2 x A4	Číslo výkresu:	405
Měřítko:	1:20		

Název výkresu - profese:

D.1.4.a -TECHNIKA PROSTŘEDÍ STAVEB - ZTI
VZOROVÝ ŠTĚRBINOVÝ ŽLAB

Číslo paré: