DETAIL OSAZENÍ MÍCHADLA
1:50

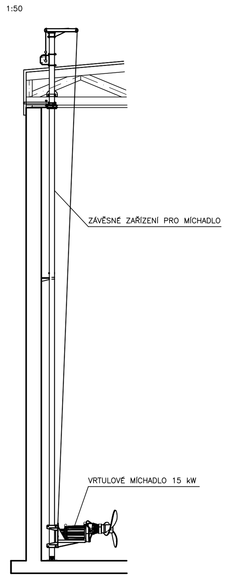

VĚTEV "A"
1:50

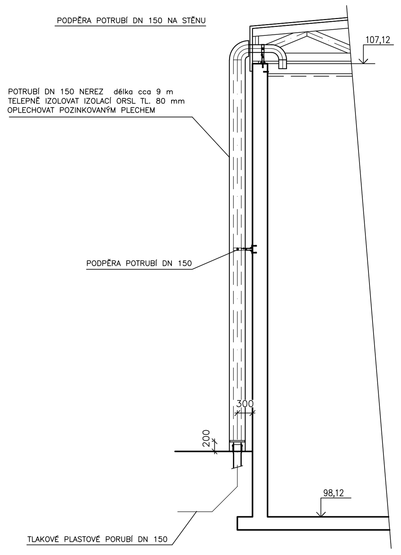

VĚTEV "B"
1:50

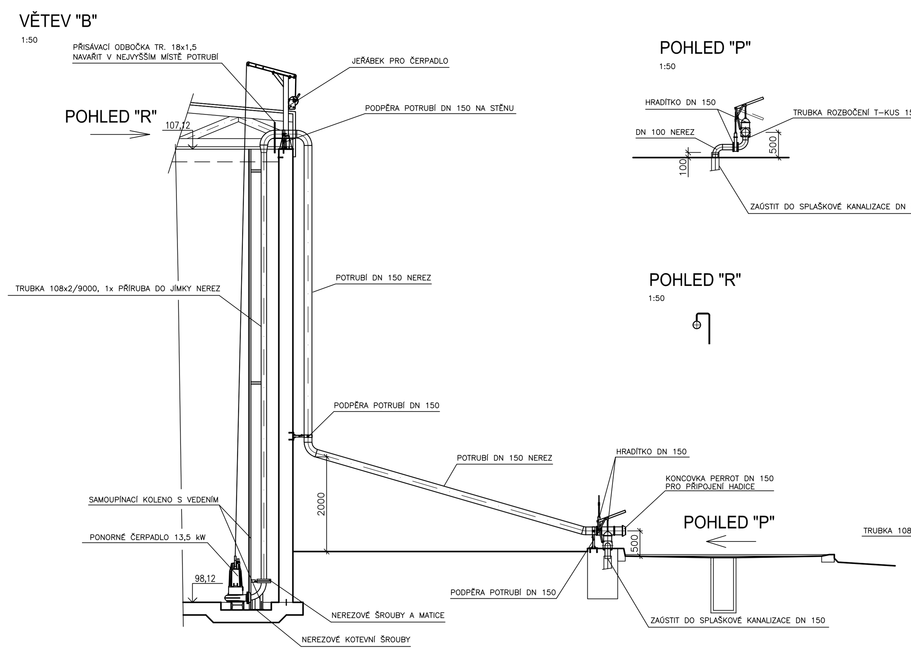

POHLED "P"
1:50

POHLED "R"
1:50

VĚTEV "E"
1:50

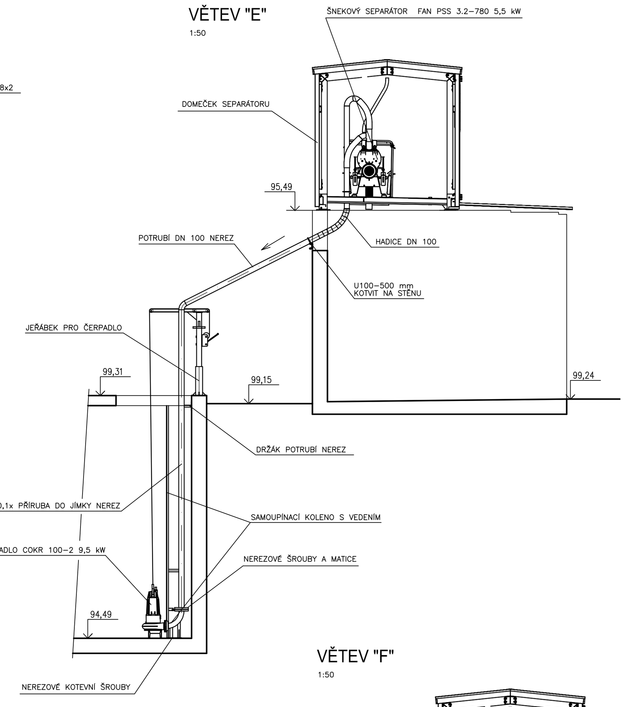

POHLED "S"
1:50

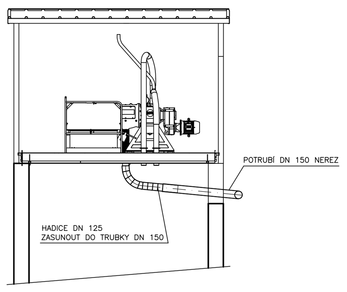

DETAIL ŽEBŘÍKU

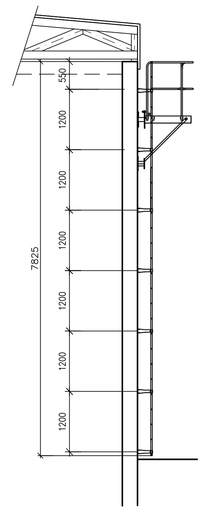

POHLED "P2"

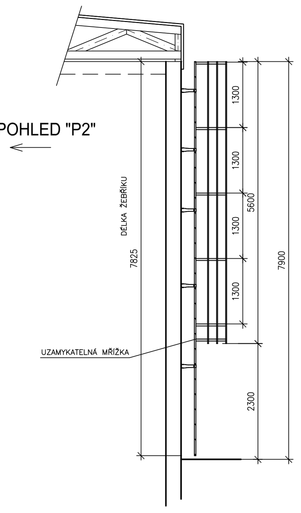

POHLED "P2" MALÁ PLOŠINA

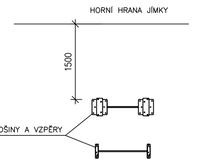

POHLED "P2" VELKÁ PLOŠINA

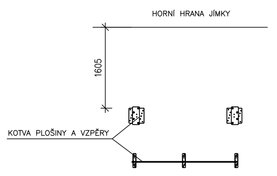

DETAIL OSAZENÍ RADAROVÉHO ČIDLA
1:50

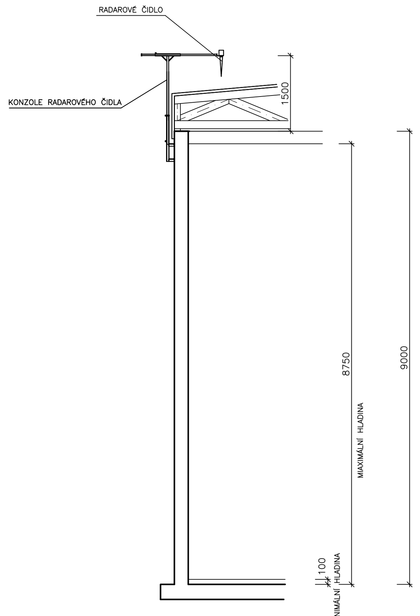

VĚTEV "C"
1:50

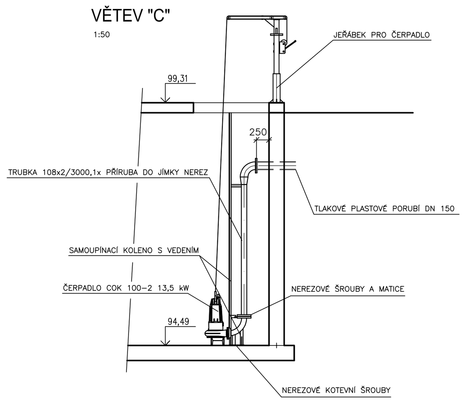

VĚTEV "D"
1:50

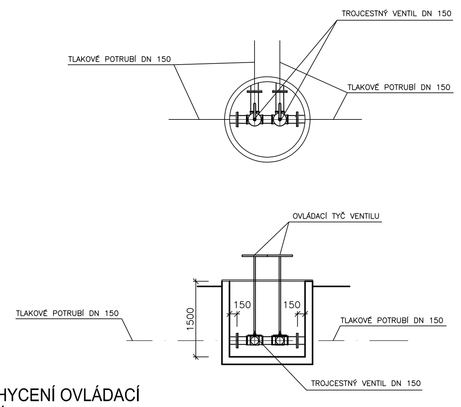

DETAIL UCHYCENÍ OVLÁDACÍ SKŘÍŇKY MÍCHADLA
1:50

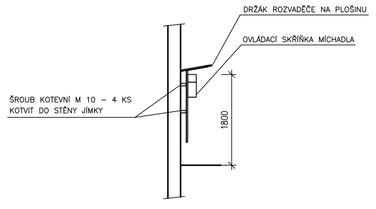

SCHODY U SEPARÁTORU

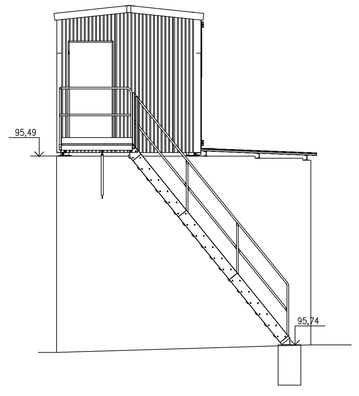

VĚTEV "F"
1:50

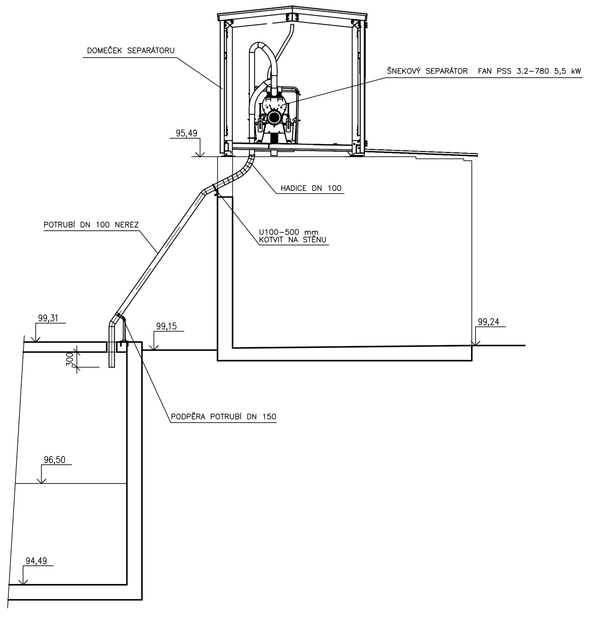

VĚTEV "G"
1:50

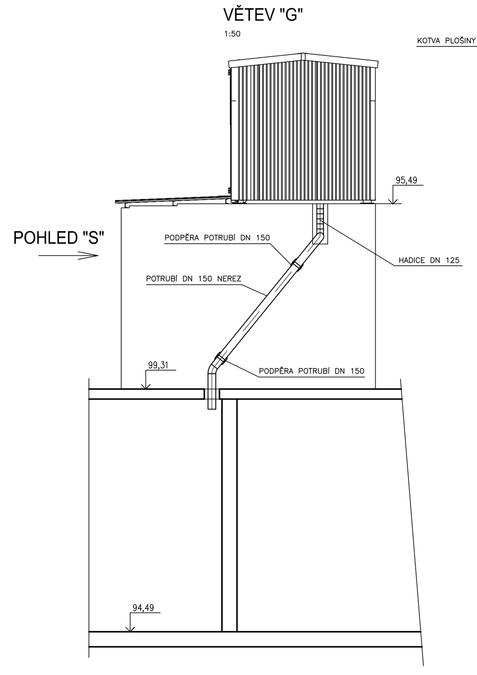

DETAIL UCHYCENÍ ROZVADĚČE U ČERPACÍ JÍMKY
1:50

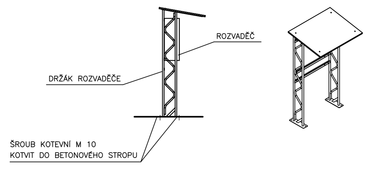

Změna		Datum	Změna	Datum	

farmtec® www.farmtec.cz

VYPRACOVAL	VEDOUCÍ ZAKÁZKY	ZODP. PROJEKTANT	SCHVÁLIL
ING. M. DOSTÁL	O. KOPECKÝ, DiS.	ING. J. HAVRAN	ING. J. VĚNEČEK
			21.5.2025
KRAJ	VYSOČINA	OKRES	ŽĎÁR NAD SÁZAVOU
OBEC	BLÍZKOV		
STAVEBNÍK	AGRO-MIRI a.s.		
AKCE	BLÍZKOV ÚPRAVA FARMY PRO CHOV DOJNIC		
SO, PS	SO-02 NÁDRŽ NA KEJDU PS-20 ČERPÁNÍ, MÍCHÁNÍ, SEPARACE		
OBSAH	ŘEZY TECHNOLOGIE		

ČÍSLO PARÉ

FARMTEC a.s.
oblastní ředitelství Litomyšl
Zámecká 218
570 01 Litomyšl
tel.: 381 491 311, fax: 381 491 312
e-mail: litomysl@farmtec.cz

STUPEŇ	DPVZ
DATUM	05/2025
FORMÁT	5A4
ZAK. ČÍSLO	1220013432
MĚŘÍTKO	1:50
Č. VÝKRESU	4 02 9 04

Tento výkres je duševním vlastnictvím Farmtec a.s. a bez jeho souhlasu nesmí být kopírován nebo zpřístupněn třetí osobě!